TRAVERSE

Avtomobildan foydalanish qo'llanmasi

TAVSIYA ETILGAN ETILLASHTIRILMAGAN YONILG'IDAN FOYDALANISH SHART



Ushbu avtomobilning dvigateli avtomobillarni ishlab chiqarish sohasidagi so'nggi yutuqlarga muvofiq loyihalashtirilgan va ishlab chiqarilgan.

Ushbu model tejamkor, texnik jihatdan takomillashtirilgan va atrof muhit muhofazasi talablariga javob beradigan modeldir. Dvigatelning tegishlicha ishlashi uchun etillashtirilmagan yuqori sifatli yonilg'idan foydalanish lozim.

«Avtomobilni boshqarish - Yonilg'i» bobiga, 8-68 sahifalariga qarang.
Yonilg'ining boshqa turlaridan foydalanish avtomobilning foydalanish xususiyatlarining yomonlashuviga olib kelishi va kafolatning bekor qilinishiga sabab bo'lishi mumkin!

Mazkur qo'llanmada eslatib o`tiluvchi nomlanishlar, logotiplar, firma belgilari, shiorlar, avtomobil modellarining nomlanishi va avtomobil kuzovida joylashtiriluvchi naqshlar, jumladan GM nomlanishi, GM logotipi, CHEVROLET nomlanishi, CHEVROLET firma belgisi, TRAVERSE nomlanishi va TRAVERSE firma belgisi General Motors LLC kompaniyasi, uning sho'ba korxonalari, filiallari yoki litsenziyarlarining ro'yxatdan o'tkazilgan savdo belgilari va (yoki) xizmat ko'rsatish belgilari hisoblanadi.

Ushbu qo'llanmada ta'riflangan funksiyalar mazkur foydalanuvchi qo'llanmasi nashrdan chiqishidan so'ng tatbiq etilgan, sizning xaridingiz yokida modifikatsiya tarkibiga kirmagan qo'shimcha variantlar hisoblanganligi munosabati bilan sizning avtomobilingizda mavjud bo'lmasligi mumkin. Avtomobilda aniq funksiyaning mavjudligini tasdiqlash uchun o'zingizni aniq avtomobilingizni sotib olishga sizning hujjatlaringizga murojaat qiling.

Mazkur qo'llanmani undan zarurat bo'lganida foydalanish imkoniyatiga ega bo'lish uchun avtomobil salonida saqlang.

Siz Chevrolet avtomobilini xarid qilganingizdan minnatdormiz.

MUNDARIJA

1. Kalitlar, eshiklar va oynalar 1-1
2. O'rindiqlar va himoya tizimlari 2-1
3. Buyumlarni saqlash uchun joylar 3-1
4. Uskunalar va boshqaruv organlari 4-1
5. Yoritish 5-1
6. Axborot-ko’ngilochar tizimi 6-1
7. Iqlim nazoratini boshqarish organlari 7-1
8. Avtomobilni haydash va boshqarish 8-1
9. Avtomobilni parvarishlash 9-1
10. Ta’mirlash va texnik xizmat ko‘rsatish 10-1
11. Texnik ma'lumotlar 11-1
12. Mijoz haqida ma'lumot 12-1

Mazkur qo'llanmadan qanday foydalaniladi

- **Mazkur qo'llanmada ushbu modelning barcha opsiyalari asbob-uskunalari tavsiflangan. Alohida elementlar va menyu funksiyalarining tavsifi har xil hududlar uchun modifikatsiyalarning va ishlanmalarning farq qilishi, hamda qo'shimcha asbob-uskunalar va aksessuarlarning mavjud emasligi yoki mavjudligi sababli sizning avtomobilingizga nisbatan qo'llanilishi mumkin emas.**
- **Qo'llanmaning birinchi sahifalaridagi va har bir bo'limning boshlanishidagi mundarija qo'llanma qanday tuzilganini tushunishda sizga yordam berishi mumkin.**
- **Avtomobilning axborot tizimi displeyidagi ma'lumotlar sizning ona tilingizda aks ettirilmasligi mumkin.**

Xavf, ogohlantirish va e'tibor

Avtomobilning yopishtirma yorliqlarida va mazkur qo'llanmada mavjud bo'lgan ogohlantirishli xabarlar xavflarni va ushbu xavflardan saqlanish maqsadida yoki ularni pasaytirish uchun nimalarni qilish kerakligi haqida tavsiflaydi.

> ⚠ *OGOHLANTIRISH!*
>
> "Ogohlantirish" belgisi jarohatga yoki o'limga olib kelishi mumkin bo'lgan xavf-xatarga urg'u beradi.

> ⚠ *XAVF-XATAR!*
>
> Ushbu belgi, agar yuqori darajadagi xavfga ega bo'lgan holatlarning yuzaga kelish ehtimoli, og'ir mayibliklar yoki o'lim uning oqibati bo'ladigan bo'lsa, qo'llaniladi. Ushbu ma'lumotlarga e'tiborsizlik bildirish hayot uchun tahdidning yuzaga kelishiga olib kelishi mumkin.

> ⚠ *DIQQAT!*
>
> Ushbu belgi yuqori xavf darajasiga ega bo'lgan holatlarning yuzaga kelish ehtimoliga ko'rsatadi, ularning oqibati bo'lib og'ir mayibliklar bo'lishi mumkin. Ushbu ma'lumotlarga e'tiborsiz bo'lish jiddiy jarohatlar keltirilishiga olib kelishi mumkin.



Aylana diagonali bo'ylab tortilgan chiziq ko'rinishdagi belgi xavfsizlik texnikasi qoidalariga rioya etishga chaqiriq hisoblanadi va quyidagilarni anglatadi: “.... hech qanday holatda qilinmasin", "..... taqiqlanadi" yoki ".... uchun yo'l qo'yilmaydi".

Shartli belgilanishlar

Avtomobilning ba'zi komponentlari va ularda o'rnatilgan jadvalchalar matnli xabarlar o'rniga shartli belgilanishlarni saqlaydi. Quyida keltirilgan belgilar harakat tartibini tasniflovchi yoki aniq komponentlar, tizimlar/boshqaruv organlari, xabarlar, uskunalar yoki indikatorlarga taalluqli bo'lgan matnli ma'lumotlarni to'ldiradi.

: ushbu belgi Avtomobilni ishlatish bo'yicha Qo'llanmada saqlanuvchi muvofiq axborot yoki yo'riqnomalar bilan tanishib chiqish zarur bo'lgan holatlarda qo'llaniladi.

: ushbu belgi Texnik xizmat ko'rsatish bo'yicha Qo'llanmada saqlanuvchi muvofiq axborot yoki yo'riqnomalar bilan tanishib chiqish zarur bo'lgan holatlarda qo'llaniladi.

: ushbu belgi boshqa sahifada saqlanuvchi ancha batafsil axborot bilan tanishib chiqish zarurati bo'lgan holatlarda qo'llaniladi.

Avtomobilda qo'llaniluvchi shartli belgilanishlar

Quyida avtomobilda qo'llaniluvchi shartli belgilanishlar, va ularning ma'nosining ta'rifi keltiriladi. Avtomobil tizimlari haqida ancha batafsil ma'lumotlarni olish uchun mazkur Qo'llanmaning muvofiq bo'limlarini ko'ring.

: Konditsionerlash tizimi
: Konditsionerlash tizimi xladagenti
: Xavfsizlik yostiqlari tizimining nazorat lampasi
: Antibloklash tizimi (ABS)
: Tormoz tizimining nazorat lampasi
: Xizmat qilib bo'lgan komponentlarni o'rnatilgan tarzdagi utilizatsiyasi
: Yuqori bosim ostidagi suv oqimi ta'siriga uchratilmasin
: Dvigatelni sovutish suyuqligi harorati
: Ochiq alangadan foydalanilmasin!
: Yong'indan xavfli!
: Ehtimolli frontal to'qnashuvni oldini olish tizimi
: Saqlagichlar bloki qopqog'i qulfining joylashishi
: Saqlagichlar
: ISOFIX/LATCH bolalar o'rindiqlarini mahkamlash tizimi
: Saqlagichlar bloki qopqog'ini shonchli yoping
: Lane Change Alert (qatorni almashtirishda yordam tizimi)
: Egallab turilgan qatordan bexosdan chiqish haqida ogohlantirish tizimi
: Egallab turgan qatordan chiqib ketishni oldini olish tizimi
: Nosozlik nazorat lampasi ("Dvigatelni tekshiring" nazorat lampasi)
: Motor moyining bosimi
: To'xtab turishga joylashtirishda yordam tizimi
: Oldindagi piyodani aniqlash indikatori
: Oziqlanish
: Ko'ndalang yo'nalishda orqada harakatlanayotgan obyektlar haqida ogohlantirish tizimi
: Vakolatlangan texnik mutaxassis
: Dvigatelni masofadan turib ishga tushirish
: "Kamarni taqib oling" nazorat lampasi
: Ojiz zonalarni nazorat tizimi
: Avtomatik to'xtash/avtomatik dvigatelni ishga tushirish tizimi
: Shinalarda havo bosimi monitori
: Shataksirashga qarshi tizim/ StabiliTrak tizimi/yo'nalish turg'unligini qo'llab turish tizimi (ESC)
: Yuqori bosim!
: Oldindagi avtomobilni aniqlash indikatori

Yonilg'i



Avtomobilni, minimum, muvofiq, 95dan past bo'lmagan oktan sonli yuqori nav noetilirlangan benzin bilan to'ldiring. Avtomobilni nosoz holga keltirish va yonilg'ini ortiqcha sarflanishidan saqlanish maqsadida oktan soni ko'rsatilgandan past bo'lgan benzindan foydalanmang.
Yonilg'i ⇨ 8-68ni ko'ring.

1 KALITLAR, ESHIKLAR VA OYNALAR

- KALITLAR VA QULFLAR 1-2
- ESHIKLAR 1-13
- AVTOMOBILNI HIMOYALASH 1-18
- TASHQI TOSHOYNALAR 1-20
- ICHKI TOSHOYNALAR 1-22
- OYNALAR 1-22
- TOM 1-24
- IZOH 1-26

KALITLAR VA QULFLAR

Kalitlar

⚠ *OGOHLANTIRISH!*

Agar avtomobilda bolalar joylashgan bo'lsa, uning salonida radiobrelokni qoldirmang. Bu bolalarni o'zini qanday bo'lsa, boshqa kishilarning jarohatlanishiga va hatto o'limiga ham olib kelishi mumkin. Bola elektr oynako'targichlarni, boshqa boshqarish organlarini yoki hattoki avtomobilni o'zini ham harakatga keltirishi mumkin. Masofadan boshqarish tizimi radiobrelogi avtomobil salonida joylashgan vaqtda, oynako'targichlarga oziqlanish uzatib turiladi, bu esa ko'tarilayotgan oyna bilan bolalarning yoki atrofdagilarning qo'llarini qisib qolishiga olib kelishi mumkin. Bolalarni avtomobil salonida radiobrelok bilan birgalikda qarovsiz qoldirmang.



Radiobrelokning qismi hisoblanuvchi mexanik kalitni barcha qulflar uchun qo'llash mumkin.



Kalitni chiqarib olish uchun radiobrelokning pastki qismini yon tomonidagi tugmaga bosing va kalitni tashqariga torting. Hech qachon ushbu tugmaga bosmasdan kalitni sug'urib olmang.

Agar kalit yomon buralishni boshlagan bo'lsa, kalitning tilida metall zarralari yo'qligini tekshiring.

Uni muntazam cho'tka yoki o'tkir buyum yordamida tozalab turing.

Agar sizga yangi radiobrelok zarur bo'lsa, o'z dileringizga murojaat qiling.

Radiobrelok

Radiobrelokning ta'sir masofasi kamayishida:

- Oraliq masofani tekshiring. Ehtimol, radiobrelok avtomobildan juda uzoq masofada joylashgan.
- Avtomobil joylashishini tekshiring. Boshqa avtomobillar yoki obyektlar signalni bloklashi mumkin.
- Radiobrelokning batareykasini tekshiring. "Batareykani almashtirish" bo'limini quyida ushbu bo'limda qarang.
- Agar radiobrelok hali ham noto'g'ri ishlayotgan bo'lsa, o'z dileringizga yoki attestatsiyadan o'tgan texnik xizmat ko'rsatish stansiyasiga murojaat qiling.

Masofadan boshqarish radiobrelogidan foydalanish

Kalitsiz kirish tizimi, agar radiobrelok 1 m (3 fut)gacha masofada joylashgan bo'lsa, avtomobil eshiklarini qulflarini ochishga imkon beradi. "Kalitsiz kirish tizimining ishlashi" bo'limini quyida qarang.

Radiobrelok avtomobildan 60 m (197 fut)gacha uzoqlikdagi masofada ishlaydi.

Radiobrelok ishiga boshqa omillar ham ta'sir qilishi mumkin.



Orqa ko'tarma eshikli model ko'rsatilgan, orqa ko'tarma eshiksiz model xuddi shunday

: Barcha eshiklarni qulflarini qulflash uchun bosing. Qulflarni qulflash indikatsiyasi burilish ko'rsatkichlarini chaqnashi va (yoki) klavishaga birinchi bosishda tovushli signalning yoqilishi bilan amalga oshirilishi mumkin.

Ushbu funksiya uchun erishimli parametrlarni ko'rish uchun axborot-ko'ngilochar tizimning displeyida.

Settings (Sozlamalar) > Vehicle (Avtomobil) > Remote Lock, Unlock, Start (Masofadan qulflash, ochish, ishga tushirish)ni tanlang.

Agar tugmasini bosish paytiga haydovchining eshigi ochiq bo'lsa, barcha eshiklarning qulflari qulflanadi, haydovchi eshigining qulfi esa darhol ochiladi.

tugmaga bosish bilan, shuningdek, signalizatsiyani ham yoqish mumkin.

Oynalarni masofadan taxlashli jamlanmada masofadan taxlashni bajarish uchun tugmani ikki marta bosing va uni bir soniya davomida ushlab turing. Ushbu funksiya uchun erishimli parametrlarni ko'rish uchun axborot-ko'ngilochar tizim displeyida Settings (Sozlamalar) > Vehicle (Avtomobil) > Comfort and Convenience (Shinamlik va qulaylik)ni tanlang.

: Haydovchining eshigini ochish uchun bosing. Barcha eshiklarni ochish uchun, besh soniya davomida ni yana bir marta bosing.

Radiobrelokni tugmani birinchi bosishda barcha eshiklarni ochishga dasturlashtirish mumkin. Ushbu funksiya uchun erishimli parametrlarni ko'rish uchun axborot-ko'ngilochar tizimning displeyida.

Settings (Sozlamalar) > Vehicle (Avtomobil) > Remote Lock, Unlock, Start (Masofadan qulflash, ochish, ishga tushirish)ni tanlang.

Sutkaning qorong'u vaqtida avtomobilni masofadan ochishda faralar avtomobilga yo'lingizni yoritish uchun qisqa vaqtga yonadi. Burilish ko'rsatish indikatorlari blokdan chiqarishga ko'rsatib, miltillashi mumkin.

tugmani bosishda signalizatsiya o'chadi.

Oynalarni masofadan taxlashli jamlanmada masofadan yoyishni bajarish uchun ikki marta tugmasini bosing va uni bir soniya davomida ushlab turing. Ushbu funksiya uchun erishimli parametrlarni ko'rish uchun axborot-ko'ngilochar tizim displeyida Settings (Sozlamalar) > Vehicle (Avtomobil) > Comfort and Convenience (Shinamlik va qulaylik)ni tanlang.

Toki oynalar to'liq ochilguniga qadar ikki marta tugmani bosing va uni ushlab turing. Oynako'targichlar, agar oynalarni masofadan boshqarish tartibi yoqilmagan bo'lsa, harakatga kelmaydi. Ushbu funksiya uchun erishimli parametrlarni ko'rish uchun Settings (Sozlamalar) > Vehicle (Avtomobil) > Remote Lock, Unlock, Start (Masofadan qulflash, ochish, ishga tushirish)ni tanlang.

Avtomobil dvigatelini radiobrelok yordamida masofadan ishga tushirish uchun ikki marta tugmani bosing.

: Avtomobildan signalni uzatilishini faollashtirish uchun bir marta bosing va qo'yib yuboring. Qisqa vaqtga tashqi yoritish uskunalari yonadi va uch martalik tovushli signal jaranglaydi. Trevoga signalizatsiyasini yoqish uchun tugmani bosing va uni uch soniya davomida ushlab turing. Tovushli signal va burilish ko'rsatkichlari 30 soniya davomida yoki tugma takroran bosilgunicha yoki dvigatel ishga tushirilgunicha ishlab turadi.
: Muvofiq jamlanmada orqa ko'tarma eshikni ochish yoki yopish uchun ikki marta tez bosing. Orqa ko'tarma eshikni harakatlanishini to'xtatish uchun bir marta bosing.

Kalitsiz kirish tizimining ishlashi

Qulflarni masofadan boshqarish tizimi eshiklarni qulflash va ochish, hamda radiobrelokni cho'ntakdan, ayollar sumkasidan, portfeldan va hokazolardan chiqarmasdan orqa ko'tarma eshikni ochish imkonini beradi. Qulflarni masofadan boshqarish radiobrelogi salonning ochiluvchi eshigidan yoki yukxona bo'linmasidan 1 m (3 fut)gacha masofada joylashgan bo'lishi kerak.
Kalitsiz kirish tizimi shunday dasturlashtirish mumkinki, bunda u haydovchi eshigida ochish/qulflash tugmasiga birinchi bosishda barcha eshiklarni ochadi. Ushbu funksiya uchun erishimli parametrlarni ko'rish uchun axborot-ko'ngilochar tizimning, Settings (Sozlamalar) > Vehicle (Avtomobil) > Remote Lock, Unlock, Start (Masofadan qulflash, ochish, ishga tushirish)ni tanlang.
Agar avtomobil o'rindiqlar holati sozlamalarini saqlash funksiyasiga ega bo'lgan o'rindiqlar bilan jihozlangan bo'lsa, xotira uyachalarining 1 va 2 tugmalari ostida saqlangan sozlamalar muvofiq tarzda 1 va 2 radiobreloklarga bog'lanadi.

Haydovchi eshigini kalitsiz ochish/qulflash

Eshiklar qulflangan, va radiobrelok haydovchi eshigi tutqichidan 1 m (3 fut)gacha masofada joylashgan vaqtda, haydovchi eshigi tutqichida qulflash/ochish tugmasiga bosishda ushbu eshik ochiladi. Agar qulflash/ochish tugmasini besh soniyadan kechiktirmasdan takroran bosilsa, salonning barcha eshiklari ochiladi.

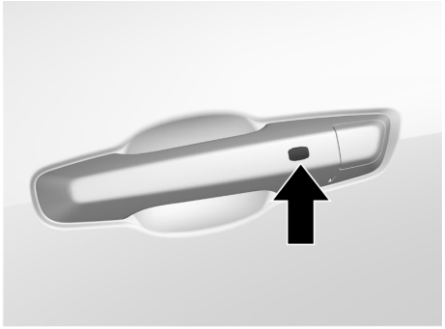

Haydovchi tomoni ko'rsatilgan, yo'lovchi tomon o'xshash

Qulflash/ochish tugmasiga bosish, agar quyidagi shartlardan hech bo'lmaganda bittasi bajarilgan bo'lsa, barcha eshiklarning qulflanishiga olib keladi:

- Qulflash/ochish tugmasiga birinchi bosishdan keyin besh soniyadan ortiq vaqt o'tgan.
- Barcha eshiklarni ochish uchun qulflash/ochish tugmasiga ikki marta bosish amalga oshirilgan.
- Avtomobil eshiklaridan biron biri ochilgan, hozirda esa barcha eshiklar yopilgan.

Yo'lovchilar tomonidagi eshiklarni kalitsiz ochish/qulflash

Eshiklar qulflangan, va radiobrelok eshik tutqichidan 1 m (3 fut)gacha masofada joylashgan vaqtda, eshik tutqichida qulflash/ochish tugmasiga bosishda barcha eshiklar ochiladi. Qulflash/ochish tugmasiga bosish, agar quyidagi shartlardan biri bajarilgan bo'lsa, barcha eshiklarning qulflanishiga olib keladi:

- Qulflash/ochish tugmasi yordamida barcha eshiklarning ochilishi amalga oshirilgan.
- Avtomobil eshiklaridan biron biri ochilgan, hozirda esa barcha eshiklar yopilgan.

Yon tomon eshiklarni va orqa ko'tarma eshikning qulflarini kalitsiz ochish funksiyasini yoqish va o'chirish

Yon tomon eshiklarni va orqa ko'tarma eshikning qulflarini kalitsiz ochish tizimi bilan jihozlangan avtomobillarda ushbu funksiyani o'chirish va yoqish mumkin.

Qulflarni kalitsiz ochish funksiyasini o'chirish

O't oldirishni o'chiring, bir vaqtda masofadan boshqarish radiobrelogida va tugmalarini bosing va ularni taxminan uch soniyaga ushlab turing. Burilish ko'rsatkichlari kirish taqiqlanganga ko'rsatib, uchta qisqa signallarni uzatadi. Har qanday eshikning tashqi tutqichini qo'llashda yon tomon eshiklarni va orqa ko'tarma eshikning qulflarini ochish uchun burilish ko'rsatkichlari kirish taqiqlanganligiga ko'rsatib, to'rtta qisqa signallarni uzatadi. Agar ushbu funksiya o'chirilgan bo'lsa, o't oldirishni yoqishdan avval signalizatsiyani qo'riqlashdan oling.

Qulflarni kalitsiz ochish funksiyasini yoqish

O't oldirishni o'chiring, bir vaqtda masofadan boshqarish radiobrelogida va tugmalarini bosing va ularni taxminan uch soniyaga ushlab turing. Burilish ko'rsatkichlari kirish ruxsat etilganligiga ko'rsatib, ikki qisqa signallarni uzatadi.

Ushbu funksiya uchun erishimli parametrlarni ko'rish uchun axborot-ko'ngilochar tizimning displeyida Settings (Sozlamalar) > Vehicle (Avtomobil) > Remote Lock, Unlock, Start (Masofadan qulflash, ochish, ishga tushirish)ni tanlang.

Har qanday eshikdan olib qochishga qarshi tizimni faollashtirish

Agar barcha eshiklar qulflash/ochish tugmasi yordamida qulflangan bo'lsa, u holda besh soniya davomida tugmani ikkinchi marta bosishda olib qochishga qarshi tizim faollashtiriladi.

Har qanday eshikdan olib qochishga qarshi tizimni faolsizlantirish

Agar barcha eshiklar qulflash/ochish tugmasi yordamida ochilgan bo'lsa, u holda olib qochishga qarshi tizim faolsizlantiradi.

Passiv qulflash

Kalitsiz kirish tizimi bilan barcha eshiklarning qulflari barcha eshiklar yopilishidan keyin, agar bunda o't oldirish o'chirilgan va kamida bitta radiobrelok avtomobil salonini tark etgan yoki salonda bironta ham radiobrelok qolmagan bo'lsa, bir necha soniya o'tgandan keyin avtomatik qulflanadi.

Yonilg'i baki lyukining qopqog'i ham qulflanadi.

Avtomobil, agar begona elektron qurilmalar radiobrelok signaliga xalallarni yuzaga keltirayotgan, salonda joylashgan radiobrelokni aniqlamasligi mumkin. Ushbu holatda, agar passiv qulflash yoqilgan bo'lsa, radiobrelok salonga joylashtirilgan vaqtda eshiklar qulflanishi mumkin. Masofadan boshqarish brelogini avtomobil salonida qarovsiz qoldirmang.

Ushbu funksiya uchun erishimli parametrlarni ko'rish uchun axborot-ko'ngilochar tizimning displeyida Settings (Sozlamalar) > Vehicle (Avtomobil) > Remote Lock, Unlock, Start (Masofadan qulflash, ochish, ishga tushirish)ni tanlang.

Passiv qulflash funksiyasini vaqtinchalik o'chirish

Passiv qulflash funksiyasini vaqtinchalik o'chirish uchun, eshik ochiqligida eshikdagi o'chirgichlar blokida tugmasi, uni kamida to'rt soniya bosilgan holda yoki toki zummerning signali jaranglamagunicha ushlab turgan holda bosilsin. Qulflarni passiv bloklash funksiyasi yoqilgan holatda, toki eshik qoplamasi panelidagi eshikdagi o'chirgichlar blokida klavisha bosilmagunicha yoki toki o't oldirish yoqilmagunicha, qoladi.

Avtomobil salonida qoldirilgan radiobrelok haqida ogohlantirish

O'chirilgan avtomobil salonida unutib qoldirilgan radiobrelok haqida barcha eshiklar yopilishida uzatiluvchi uchtalik tovushli signal ogohlantiradi. Ushbu funksiya uchun erishimli parametrlarni ko'rish uchun axborot-ko'ngilochar tizim displeyida Settings (Sozlamalar) > Vehicle (Avtomobil) > Remote Lock, Unlock, Start (Masofadan qulflash, ochish, ishga tushirish)ni tanlang.

"Masofadan boshqarish brelogi avtomobildan olib tashlandi" ogohlantirishi

Agar dvigatel ishga tushirilgan va avtomobilning eshigi ochilgan, so'ngra esa barcha eshiklar yopilgan bo'lsa, tizim salonda radiobrelokning qidirilishini avtomatik bajaradi.

Agar radiobrelok aniqlanmagan bo'lsa, haydovchining axborot markazi displeyida KALIT ANIQLANMADI xabari paydo bo'ladi va klaksonning uchtalik signali jaranglaydi.
Bunday ogohlantirish avtomobilni har ishga tushirishda faqat bir marta uzatiladi.
Ushbu funksiya uchun erishimli parametrlarni ko'rish uchun axborot-ko'ngilochar tizimning displeyida Settings (Sozlamalar) > Vehicle (Avtomobil) > Remote Lock, Unlock, Start (Masofadan qulflash, ochish, ishga tushirish)ni tanlang.

Orqa ko'tarma eshikni masofadan ochish

Orqa ko'tarma eshikni ochish uchun orqa ko'tarma eshikning tutqichidagi panelga bosing. Radiobrelok 1 m (3 fut) radiusda joylashgan bo'lishi kerak.

Masofadan boshqarish radiobreloklarini dasturlash

Avtomobil bilan faqat uning uchun maxsus dasturlangan radiobreloklar ishlaydi. Radiobrelok yo'qotilishi yoki o'g'irlanishida o'z dileringizdan boshqa brelokni xarid qilishingiz va uni dasturlashtirishingiz mumkin. Radiobrelok tizimda ro'yxatdan o'tkazilgandan so'ng qolgan barcha breloklarni ham dasturlashtirish zarur bo'ladi. Yangi radiobrelok dasturlashtirib bo'lingandan so'ng barcha yo'qotilgan yoki o'g'irlangan radiobreloklar ishlashdan to'xtaydi.

Radiobrelokda batareyka quvvatsizlanganida avtomobilni ishga tushirish

E'tibor bering, xavfsizlikni oshirish maqsadida masofadan boshqarish radiobrelogi harakat datchigi bilan jihozlangan. Agar radiobrelok uzoq vaqt davomida kutish tartibida bo'lgan bo'lsa, haydovchining axborot markazida KEY IN SLEEP MODE, MOVE KEY, THEN START (RADIOBRELOK KUTISH TARTIBIDA. RADIOBRELOKNI SILJITING, SO'NGRA DVIGATELNI ISHGA TUSHIRING). Radiobrelokni ozgina siljiting va dvigatelni yana bir marta ishga tushirishga urinib ko'ring. Agar radiobrelok batareykasi quvvatsizlangan yoki radiosignal uchun xalallarga ega bo'lsa, haydovchining axborot markazida avtomobilni ishga tushirishda NO KEY FOUND, REPLACE BATTERY IN KEY (RADIOBRELOK ANIQLANMADI, RADIOBRELOKDAGI

BATAREYKANI ALMASHTIRING) yoki NO REMOTE KEY WAS DETECTED PLACE KEY IN POCKET THEN START YOUR VEHICLE (RADIOBRELOK ANIQLANMADI, RADIOBRELOKNI BO'LINMAGA JOYLASHTIRING VA AVTOMOBILNI ISHGA TUSHIRING) xabari paydo bo'ladi.
Dvigatelni ishga tushirish uchun:

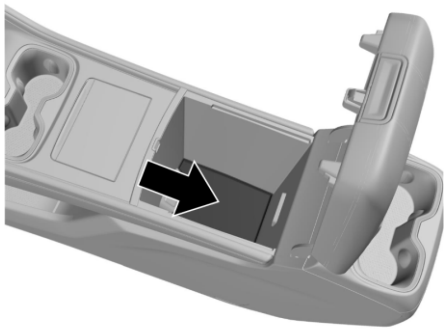

1. Radiobrelokni markaziy konsoldagi maxsus cho'ntakka solib qo'ying.
2. UO'Q dastagini P (to'xtab turish) yoki N (neytral uzatma) holatga o'tkazib, tormoz tepkisini bosing va ENGINE START/ STOPni bosing. Masofadan boshqarish radiobrelogidagi batareykani iloji boricha tezroq almashtiring.

Batareykani almashtirish

⚠ *OGOHLANTIRISH!*

Bolalarga radiobrelok bilan o'ynashga yo'l qo'ymang. Radiobrelok kichkina oziqlantirish elementini saqlaydi, u nafas olish yo'llariga tushib qolishi mumkin. Yutib yuborish ichki organlarning kuyishini keltirib chiqarishi mumkin, ular jiddiy jarohatlarga yoki o'limga olib kelishi mumkin. Oziqlanish elementini yutib yuborilishi holatida zudlik bilan tibbiy yordamga murojaat qiling.

⚠ *OGOHLANTIRISH!*

Jarohatlardan saqlanish maqsadida radibrelokdagi metall yuzalarga teginmang, agar u yuqori haroratlar ta'siri ostida bo'lgan bo'lsa. Ushbu yuzalar 59 °C (138 °F)dan yuqori haroratlarda issiq bo'lib tuyulishi mumkin.

⚠ *DIQQAT!*

Batareykani almashtirishda radiobrelokning elektron sxemasiga teginmang. Tanangizdagi statik zaryad radiobrelokni shikastlashi mumkin.

⚠ *DIQQAT!*

Almashtiriluvchi oziqlanish elementlari tegishli turga ega bo'lishi kerak. Almashtiriluvchi oziqlanish elementlarining tegishli bo'lmagan turlari oziqlanish elementining portlashini ehtimolli xavfini yuzaga keltirishi mumkin. Ishlatib bo'lingan oziqlanish elementlarini yo'riqnomalar va mahalliy qonunchilik bilan muvofiqlikda utilizatsiya qiling. Ishlatib bo'lingan oziqlanish elementlarini yoqish, ezish yoki kesish, hamda oziqlanish elementlarini faqat past havo bosimi yoki yuqori haroratlarga ega bo'lgan tashqi muhitlarning ta'siriga uchratish taqiqlanadi.

⚠ *DIQQAT!*

Agar radiobrelok noto'g'ri yig'ilgan bo'lsa, uning ichiga namlik kirib borishi va sxemani shikastlashi mumkin, bu radiobrelokning faoliyat yuritishini buzilishiga va/yoki uning nosozligiga olib keladi. Shikastlanishdan saqlanish maqsadida radiobrelokning korpusini har bir ochilishida tegishli germetiklikni ta'minlash uchun mazkur qo'llanmada keltirilgan radiobrelokni yig'ish bo'yicha yo'riqnomaga qat'iy rioya qiling.

Agar haydovchining axborot markazi displeyida KALITDAGI BATAREYKANI ALMASHTIRING xabari aks ettirilayotgan bo'lsa, radiobrelokdagi oziqlanish elementini almashtiring.



1. Radiobrelokning pastki qismini yon tomonidagi tugmani bosing va mexanik kalitni tashqariga tortib chiqaring. Hech qachon ushbu tugmaga bosmasdan mexanik kalitni sug'urib olmang.



2. Radiobrelokning ikki qismini bo'lish uchun, mexanik kalitning tig'ini pastga radiobrelokning markazi bo'ylab o'rnating. Buning uchun kalit tig'i ostiga chuqurchasini qo'llamang.

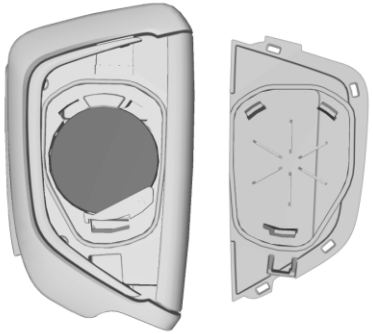

3. Eski batareykani chiqarib oling. Metall buyumlardan foydalanmang.
4. Batareykaga yetib borish uchun zichlanishni tilidan tortib chiqaring.
5. Batareya bo'linmasining qopqog'ini yechib oling.
6. Yangi batareykani plyusini tepaga qaratib o'rnating. Almashtirish uchun CR2450 yoki shunga o'xshash litiyli batareykani qo'llang.
7. Korpusning perimetri bo'ylab silikon to'shama tirqishlarsiz va qiyshiqlarsiz o'rnatilganligiga ishonch hosil qiling.
8. Tugmalar joylashgan brelok korpusini o'sha bo'lagini qattiq yuzaga joylashtiring va uning ustidan ikkinchi bo'lakni zichlab bosib, o'rnating.
9.Mexanik kalitni joyiga o'rnating.

Avtomobilni masofadan ishga tushirish

Ushbu funksiya avtomobildan tashqarida joylashgan holda dvigatelni ishga tushirish imkonini beradi.

: Radiobrelokdagi ushbu tugma dvigatelni masofadan ishga tushirish uchun mo'ljallangan. Dvigatelni masofadan ishga tushirishda iqlim-nazorat tizimi o't oldirishning oxirgi o'chirilishida ishlagan xuddi o'sha tartibda yoqiladi. Atrof-muhit havosining past haroratida dvigatelni masofadan ishga tushirilishi bilan bir vaqtda orqa oynani isitish ham yoqilishi mumkin. Bunda, orqa oynani isitish tizimi indikatori yonmaydi.

Agar oldingi o'rindiqlarni isitish va ularni ventilyatsiya qilish tizimi o'rnatilgan bo'lsa, u, shuningdek, avtomobilning shaxsiy sozlamalari faollashtirilishida yoqilishi mumkin.
Agar masofadan ishga tushirishli isitiluvchi rul chambaragi o'rnatilgan bo'lsa, uni masofadan ishga tushirishda yoqish mumkin.
Ba'zi mintaqalarning qonunchiligi masofadan ishga tushirish breloklarini qo'llashni cheklaydi. Masalan, ba'zi qonunlarga binoan, masofadan ishga tushirishni amalga oshiruvchi odam avtomobilni ko'rib turishi kerak. Mahalliy qonunchilikda ko'zdan kechiriluvchi mavzuga taalluqli biron bir talablar yo'qligini tekshiring.
Agar avtomobilingizda bakda yonilg'ini past sathi bo'lsa masofadan ishga tushirish funksiyasini qo'llamang. Avtomobilda yonilg'i tugab qolishi mumkin.
Ishlab turgan dvigatelda radiobrelok signalining ta'sir radiusi qisqarishi mumkin.
Radiobrelok ishiga boshqa omillar ham ta'sir qilishi mumkin.

Dvigatel ishlashini umumiy davomiyligi 30 daqiqa bilan bir nechta ishga tushirishlarga yo'l qo'yiladi. Bitta ishga tushirishda dvigatel ishlashining maksimal vaqti 15 daqiqani tashkil qiladi. Ushbu vaqt yakunlanishi bo'yicha dvigatel avtomatik o'chadi. Agar 10 daqiqadan so'ng dvigatel qo'lda o'chirilsa, 10 daqiqadan uchta ishga tushirishni bajarish mumkin. Oxirgi ishga tushirishdan so'ng 10 daqiqa o'tgach, dvigatel avtomatik o'chadi, chunki uning umumiy ishlash vaqti 30 daqiqani tashkil qiladi.

Dvigatelni masofadan ishga tushirish

1. Radiobreklokka ikki marta bosing. Burilish ko'rsatkichlari (x2) miltillaydi. Burilish ko'rsatkichlarini miltillashi masofadan ishga tushirishga so'rovni tasdiqlaydi. Masofadan ishga tushirish tartibida to'xtab turish chiroqlari dvigatel ishlab turgan butun vaqt davomida yonib turadi.
2. Dvigatel, agar siz masofadan ishga tushirishni vaqtliroq uzib qo'ymasangiz yoki avtomobilni o'chirib qo'ymasangiz, 15 daqiqa o'tgandan so'ng yoki 30 daqiqa umumiy ishlash vaqti sarflanib bo'lgandan keyin o'chadi.
3. Masofadan yoqib bo'lingan dvigatelli avtomobilga o'tirishdan keyin tormoz tepkisini bosing va harakatlanishni boshlash imkoniga ega bo'lish uchun ENGINE START/ STOP tugmasini bosing. Bunda, radiobrelok avtomobil salonida joylashgan bo'lishi kerak.

Dvigatel ishlashini qo'shimcha vaqti

Masofadan ishga tushirish tartibini dvigatelning umumiy ishlash vaqtiga 30 daqiqa limit tugagunga qadar qo'llash mumkin.
15 daqiqadan ikki masofadan ishga tushirishlardan yoki jami 30 daqiqa davomiylikda bir nechta ancha qisqa masofadan ishga tushirishlardan keyin, masofadan ishga tushirishni qayta qo'llash mumkin bo'lishi uchun avtomobilni odatiy tartibda ishga tushirish zarur.

Dvigatelni masofadan ishga tushirish tartib-taomilini to'xtatish

Masofadan ishga tushirishni yakunlash uchun quyidagi harakatlardan biron birini bajaring:
- (x2) bosing. To'xtab turish chiroqlari o'chadi.
- Avariya nurli signalizatsiyani yoqing
- Dvigatelni yoqing, so'ngra o'chiring.

Masofadan ishga tushirish ishlamaydigan sharoitlar

Masofadan ishga tushirish funksiyasi quyidagi sharoitlardan biron biri mavjud bo'lishida ishlamaydi:
- O't oldirish o'zgartirgichi o'chirilgan holatga joylashtirilmagan.
- Masofadan ishga tushirish radiobrelogi avtomobil saloniga joylashtirilgan.
- Kapot yopilmagan.

- Avariya nurli signalizatsiya yoqilgan.
- Ishlagan gazlarni boshqarish tizimi nosoz.
- Dvigatelning sovituvchi suyuqligining harorati juda yuqori.
- Moyning bosimi past.
- Dvigatelning 30 daqiqali ishlash limiti tugagan.
- Avtomobilning uzatmalar qutisida P (To'xtab turish) tartibi yoqilmagan.

Eshik qulflari

⚠ *OGOHLANTIRISH!*

Qulflanmagan eshiklar xavf-xatarni tug'dirishi mumkin.

- Yo'lovchilar, ayniqsa bolalar, eshiklarni oson ochishlari va yurib ketayotgan avtomobildan tushib qolishlari mumkin. Eshiklarni yurib ketish vaqtida qulfdan olish va ochish mumkin. Agar eshiklar bloklanmagan bo'lsa, u holda avariya vaqtida avtomobildan uchib chiqib ketish imkoni yuqori bo'ladi. Shunday qilib, yo'lovchilar xavfsizlik kamarlari bilan tegishli tarzda taqib qo'yilgan, eshiklar esa avtomobil harakatlanishi vaqtida doimo bloklangan bo'lishi kerak.

⚠ *OGOHLANTIRISH!*

- Eshiklari bloklanmagan avtomobilga o'tirgan bolalar uning ichidan tashqariga chiqolmasliklari mumkin. Bola ortiqcha qizib ketishi mumkin, bu surunkali oqibatlar bilan shikastlanishlarni yoki hattoki issiqlik urishidan halok bo'lishni ham keltirib chiqarishi mumkin. Avtomobildan chiqayotganda har doim uni qulflang.
- Begonalar siz tezlikni pasaytirayotganingizda yoki to'xtayotganingizda qulflanmagan eshiklar orqali bemalol ichkariga kirishlari mumkin. Eshiklarning bloklanishi buni oldini olishga yordam berishi mumkin.

- Tashqaridan eshik qulflarini bloklash/blokdan chiqarish tartibi:
- Radiobrelokda 🔒 yoki 🔓 ni bosing. Masofadan boshqarish radiobrelogini qo'llash ⇨ 1-2 bo'limiga qarang.
- Haydovchi eshigidagi qulfni kalit bilan qulflang. Qulf silindrini qopqoq bilan yoping.
- Ichkaridan eshik qulflarini bloklash/blokdan chiqarish tartibi:
- Elektr yuritmali eshik qulfi o'chirgichida 🔒 yoki 🔓 ni bosing.
- Faqat bitta eshikni qulflash uchun, eshik tutqichini pastga bosing.
- Qulfni bloklash uchun eshik tutqichini bir marta pastga torting. Eshikni ochish uchun eshik tutqichini yana bir marta torting.

Kalitsiz kirish

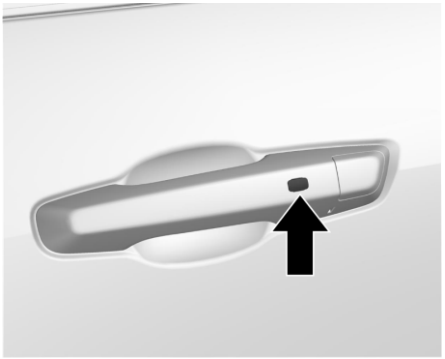

Masofadan boshqarish radiobrelogi salonning yoki bagaj bo'linmasining ochiluvchi eshigidan 1 m (3 fut)dan ortiq bo'lmagan masofada joylashgan bo'lishi kerak. Eshikni ochish uchun eshik tutqichi tugmasiga bosing. Masofadan boshqarish radiobrelogini qo'llash ⇨ 1-2 bo'limiga qarang.

Haydovchi eshigi qulfi silindriga kirish (oziqlanish elementini quvvatsizlanish holatida)

Haydovchi eshigi qulfi silindriga kirishni olish tartibi:

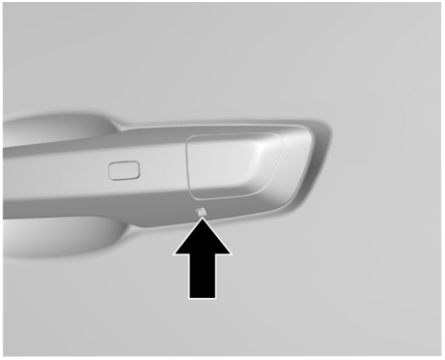

1. To'shamani yechish uchun, to'shama pastidagi tirqishga kalitni o'rnating.
2. Kalitni qulfning dichinasiga o'rnating va qulfni blokdan chiqarish uchun burang.

To'shamani o'rniga o'rnatish tartibi:

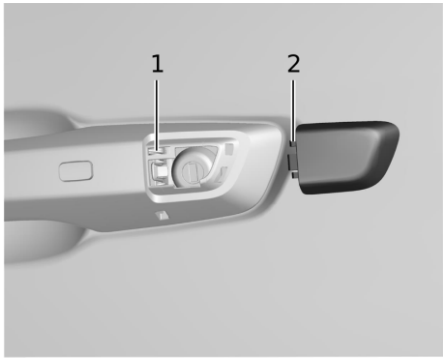

1.To'shamaning pastki chetini metall dichinaning pastki cheti ostiga o'rnating. Bo'rtmalar (2) dichinadagi ariqchalarga (1) tushishi kerak.
2. To'shamani joyiga o'rnating.
3. To'shamaning mahkamlanish ishonchliligini tekshiring.

Qulf silindrining erkin aylanishi

Agar qulfga mos kelmaydigan kalit o'rnatilsa yoki mos keluvchi kalit to'liq o'rnatilmagan bo'lsa, silindr qulfga hech qanday ta'sir ko'rsatmasdan erkin aylanadi. Bu qulfni ruxsat etilmagan ochishdan himoyalashga imkon beradi. Qulf qayta ishlashi uchun, mos keluvchi kalit tig'ini tiralguncha o'rnatib, uning yordamida silindrni vertikal holatga aylantiring. Kalitni chiqarib oling va uni qayta tiqing. Agar qulfning ish qobiliyatini tiklashga yordam bermagan bo'lsa, kalitni yarim aylanishga buring va yuqorida tavsiflangan harakatlarni takrorlang.

Eshiklarning qulflarini elektr bloklanishi

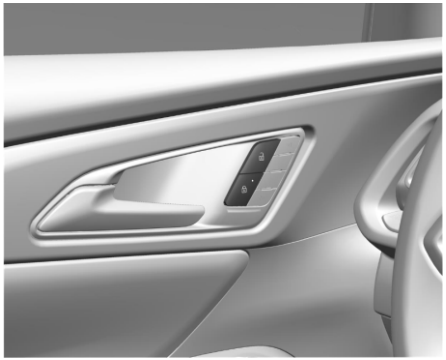

: Eshiklarni qulflash uchun bosing.
: Eshiklarni ochish uchun bosing.

Kechikish bilan eshiklarni bloklash

Ushbu funksiya barcha eshiklar yopilishidan keyin besh soniyagacha vaqtga eshiklar qulflanishini kechiktirish uchun mo'ljallangan.
Kechikish bilan eshiklarni qulflash funksiyasi faqat ochilgan eshikni qulflanishini oldini olish funksiyasi yoqiqligida amal qiladi.
Eshik ochiqligida elektryuritmali eshik qulfi o'chirgichida bosilishida kechikish bilan qulflash funksiyasi faollashtirilganligiga ko'rsatuvchi zummerning signali uch marta uzatiladi.
Barcha eshiklar yopilishidan keyin besh soniya o'tgandan so'ng ular avtomatik qulflanadi. Agar ushbu vaqt davomida eshiklardan biron biri ochiladigan bo'lsa, besh soniyali taymer barcha eshiklar yopilishidan keyin noldan ishga tushiriladi.
Kechikishsiz eshiklarni qulflash uchun, eshikdagi o'chirgichlar blokida ni yoki radiobrelokda ni yana bir marta bosing.
Ushbu funksiyani ham dasturlashtirish mumkin. Erishimli parametrlarni ko'rish uchun, axborot-ko'ngilochar tizimning bosh ekranida "Parametrlar" > "Avtomobil" > "Elektryuritmali eshik qulflari"ni tanlang.

Avtomatik qulflash

Avtomobil shunday dasturlanganki, yopilgan eshiklar o't oldirish yoqilishida va uzatmalar qutisini P (To'xtab turish) tartibidan o'tkazilishida avtomatik qulflanadi.
Agar eshiklardan biron birini ochishda, so'ngra esa uni ochilsa va yopilsa, eshiklarning qulflari tormoz tepkisidan oyoq olinganda yoki avtomobilning harakatlanish tezligi 13 km/soat (8 mil/soat)dan oshirilishida avtomatik qulflanadi.
Eshiklarni ochish uchun:
• Avtomobil eshigida ni bosing.
• UO'Qni "P" (to'xtab turish) holatiga o'tkazing.
Eshiklarni avtomatik qulflanishini o'chirish imkoni yo'q. Eshiklarni avtomatik ochilishini dasturlash mumkin. Ushbu funksiya sozlamalarini erishimli variantlarini ko'rish uchun axborot-ko'ngilochar tizimning boshqa sahifasida "Sozlamalar" nishonchasiga bosing.
Erishimli variantlarni ro'yxatini displeyga chiqarish uchun "Avtomobil"ni tanlang va "Elektryuritmali eshiklarning qulflari"ni tanlang.

Bloklashni himoyalash

Agar o't oldirish yoki qo'shimcha asbob-uskunalarni oziqlantirish tartibi yoqilgan bo'lsa, u holda haydovchi eshigi ochilganida, eshiklarni qulflarini elektr bloklash o'chirgichi bosilishida barcha eshiklar qulflanadi, va faqat haydovchining eshigi ochiladi. Agar qulflash buyrug'i avtomobil o'chiqligida kelib tushayotgan bo'lsa va bunda biron bir eshik ochiq bo'lsa, barcha eshiklar yopilishidan keyin salonda radiobreloklarni izlash avtomatik bajariladi. Agar radiobrelok aniqlangan, va salondagi radiobreloklarning soni kamaymagan bo'lsa, u holda haydovchi eshigi ochiladi, va uch marta tovushli signal uzatiladi.
Tasodifan qulflanishdan himoyani eshiklar elektr qulfini o'chirgichi bosib va uni ushlab turib, qo'lda bekor qilish mumkin.

Ochiq eshikni qulfini tasodifan qulflanishidan himoyalash

Agar ochiq eshikni qulfini tasodifan qulflanishidan himoyalash yoqilgan, avtomobil haydovchi eshigi ochiqligida o'chirilgan va bunda eshiklarni qulflashga so'rov uzatilayotgan bo'lsa, u holda haydovchi eshigidan tashqari barcha eshiklar qulflanadi. Ochiq eshikni qulfini tasodifan qulflanishidan himoyalash funksiyasini o'z istak-xohishingiz bo'yicha yoqishingiz yoki o'chirishingiz mumkin.

Axborot-ko'ngilochar tizimning displeyida erishimli parametrlarni ko'rish uchun "Parametrlar" > "Avtomobil" > "Elektryuritmali eshiklarning qulflari"ni tanlang.

Bolalar xavfsizligi uchun qulflar

Saqlovchi qulflar avtomobilda joylashgan yo'lovchilar tomonidan orqa eshiklarni ochilishiga to'sqinlik qiladi.

Qulflarning tutqichlarini mexanik bloklash

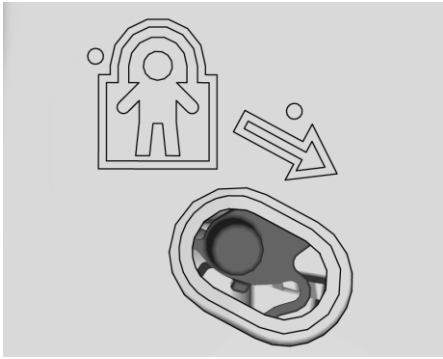

Saqlovchi qulf, agar o'rnatilgan bo'lsa, orqa eshiklarning ichki zihi yonida joylashgan. Saqlovchi qulfni qo'llash tartibi:

1. Pishangchani pastga bloklash holatiga o'tkazing.
2. Eshikni yoping.
3. Xuddi shuni boshqa orqa eshik bilan amalga oshiring.

Himoyalash blokirovkasi yoqiqligida orqa eshikni ochish uchun:

1. Eshikni elektryuritmali eshik qulfidagi o'chirgichga yoki eshiklarni masofadan boshqarish tizimi radiobrelogiga (RKE) bosib, ichkaridan tutqich bilan blokdan chiqarish mumkin.
2. Eshikni tashqaridan oching.

Saqlovchi qulf harakatga keltirilganda, orqa eshikni ichkaridan na kattalar, na katta yoshdagi bolalar ochish imkoniga ega bo'lmaydi. Eshikni ichkaridan ochish uchun, saqlovchi qulflarni blokdan chiqarish zarur.

Saqlovchi qulfni blokdan chiqarish tartibi:

1. Eshikni blokdan chiqaring va uni tashqaridan oching.
2. Pishangachani tepaga blokdan chiqarish holatiga o'tkazing. Xuddi shuni boshqa eshik bilan amalga oshiring.

ESHIKLAR

Orqa ko'tarma eshik

⚠ *OGOHLANTIRISH!*

Ishlangan gazlar, agar harakatlanish vaqtida yukxona bo'linmasining orqa eshigi yoki yukxona qopqog'i ochiq holda qoldirilsa, hamda kuzov va yukxona qopqog'i yoki yukxona bo'linmasining orqa eshigi orasida zichlagich orqali o'tayotgan buyumlarni tashishda, avtomobil saloniga kirib qolishi mumkin. Ishlangan gazlar hidga ega bo'lmagan ko'rinmas is gazini (CO) saqlaydi. Gaz xush yo'qotilishini yoki o'limni keltirib chiqarishi mumkin.

Yukxona bo'linmasi orqa eshigini yoki yukxona qopqog'ini ochiq holda safar qilish zarurati paydo bo'lganida:

- Barcha oynalarni yoping.
- Uskunalar paneli ustidagi yoki uning ostidagi havo tirqishlarini to'liq ochib qo'ying.
- Iqlim-nazorat tizimida tashqi havoning keltirilishini eng yuqori darajasini va ventilatorning maksimal tezligini o'rnating. Ko'rsatgichda "Iqlim-nazorat tizimlari"ga qarang.
- Agar avtomobil elektryuritmali orqa ko'tarma eshik bilan jihozlangan bo'lsa, eshikning elektryuritmasini o'chirib qo'ying.

Ishlangan gazlar ⇨ 8-20 bo'limga qarang.

⚠ *DIQQAT!*
Ochishda yukxona eshigini va oynasini shikastlashdan saqlanish maqsadida tepadan va orqadan ochish uchun to'sqinliklar mavjud emasligiga ishonch hosil qiling.

Elektryuritmasiz orqa ko'tarma eshik

Orqa ko'tarma eshikni qulfini ochish uchun, besh soniya davomida ikki marta eshiklarni qulflarini elektr bloklanishi o'chirgichida 🔓 ni yoki radiobrelokda 🔓 ni bosing. Masofadan boshqarish radiobrelogini qo'llash ⇨ 1-2 bo'limiga qarang.



Orqa ko'tarma eshikni ochish uchun orqa ko'tarma eshikning tutqichidagi panelga bosing va eshikni tepaga ko'taring.

Agar avtomobil kalitsiz kirish tizimi bilan jihozlangan bo'lsa, orqa ko'tarma eshikni, agar radiobrelok orqa ko'tarma eshikdan 1 m (3 fut) chegarasida joylashgan bo'lsa, hattoki eshiklarning yopilgan qulflarda ham ochish mumkin. Masofadan boshqarish radiobrelogini qo'llash ⇨ 1-2 bo'limiga qarang.

Orqa ko'tarma eshikni tushirish va yopish uchun, eshikni ichki tomonidagi tutqichni pastga torting. Orqa ko'tarma eshikni yopishda sensor panelga bosmang. Aks holda orqa ko'tarma eshik qulflanmay qoladi.

Orqa ko'tarma eshik elektr qulf bilan jihozlangan. Akkumulator o'chirilishida yoki past quvvatda orqa ko'tarma eshik ochilmaydi. Orqa ko'tarma eshikning ishlashi akkumulatorni quvvatlash/ulashdan keyin tiklanadi.

Harakatlanishni boshlashdan avval har doim orqa ko'tarma eshikni yoping.

Elektryuritmali orqa ko'tarma eshikning ishlashi

⚠ *OGOHLANTIRISH!*
Yopilayotgan elektryuritmali orqa ko'tarma eshikning traektoriyasiga tushib qolishda jarohat olish ehtimoli bor. Eshikni ochishda va yopishda hich kim uning yo'lida turmayotganligiga ishonch hosil qiling.

⚠ *DIQQAT!*
Ochiq va mahkamlanmagan orqa ko'tarma eshik bilan harakatlanish eshikning elektryuritmasini shikastlanishiga olib kelishi mumkin.

Elektryuritmali orqa ko'tarma eshik tartibini tanlash

Axborot-ko'ngilochar tizimning displeyida erishimli sozlamalarni ko'rish uchun "Parametrlar" > "Avtomobil" > "Shinamlik va qulaylik" > "Elektryuritmali orqa eshikni ochish"ni tanlang.

Quyidagi tartiblardan birini tanlang:

Maksimum : maksimal balandlikka ochiladi.

Maxsus : eng kichik balandlikka ochiladi, uni dasturlangan balandlikdan to'liq ochilgunga qadar bo'lgan oraliqqa sozlash mumkin. "Ochilish balandligini foydalanuvchi sozlamalari" bandini quyida ushbu bo'limda qarang.

Orqa ko'tarma eshik ochilishida avtomobil ustidagi, masalan, garaj eshigi yoki tomda mahkamlangan yuk, to'siqlarga urilmasligi uchun ushbu sozlamani qo'llang. Bunda, eshikni avvalgidek qo'lda to'liq ochish mumkin.

Off (O'chirilgan) : Faqat qo'lda ochiladi. Elektryuritma yordamida orqa ko'tarma eshikni ochish yoki yopish uchun "Maksimum" yoki "Maxsus"ni tanlang.

Orqa ko'tarma eshikni ochish yoki yopish uchun:

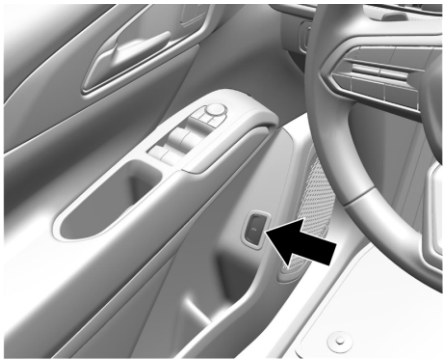

- Radiobrelokda qisqa ikki marta ni bosing; orqa ko'tarma eshik harakatni boshlaydi.
- Haydovchi eshigida ni bosing. Haydovchi eshigi qulflangan bo'lishi kerak.
- Orqa ko'tarma eshikni ochish uchun, barcha eshiklar ochilganidan so'ng orqa ko'tarma eshik tutqichidagi panelga bosing. Avtomobil eshiklarining qulflarini, agar radiobrelok orqa ko'tarma eshikdan 1 m (3 fut) uzoqlikda joylashgan bo'lsa, ochish mumkin.

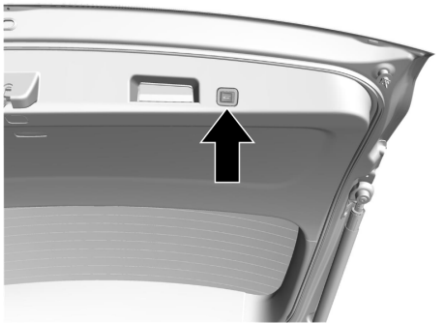

- Orqa ko'tarma eshikni yopish uchun uning pastki qismida ni bosing.

Orqa ko'tarma eshik elektryuritmasini ishlashi to'xtatish uchun ko'tarma eshikdagi istalgan klavishani bosing, sensor panelga tegining yoki masofadan boshqarish radiobrelogida tugmani bosing. Ko'tarma eshikdagi tugmadan istalganini bsoishda yoki radiobrelokdagi. tugmasini ikki marta bosishda elektryuritma qayta yo'nalshida ishlashni boshlaydi. Sensor panelga takroran teginish elektryuritmani, lekin faqat ochilishga qayta yoqadi.

> ⚠ *DIQQAT!*
>
> Avtomatik harakatlanish vaqtida orqa ko'tarma eshikni qo'lda ochish yoki yopishga urinish avtomobilni shikastlanishiga olib kelishi mumkin. Avtomatik ochish yoki yopish sikli yakunlangunicha kuting.

Orqa ko'tarma eshikning elektryuritmasi juda past haroratda yoki qisqa vaqt davomida yoqish/o'chirishlarning bir nechta sikllaridan so'ng vaqtinchalik o'chishi mumkin. Ushbu holatlarda uni qo'lda ochish mumkin.

Agar uzatmalarni o'zgartirish dastagi orqa ko'tarma eshik elektryuritmasi ishlash vaqtida P (To'xtab turish) holatidan chiqariladigan bo'lsa, eshikning harakati yakunlangunicha davom etadi. Agar orqa ko'tarma eshik harakatni yakunlaguniga qadar gaz tepkisiga bosilsa. orqa ko'tarma eshik to'xtashi yoki teskari tomonga harakat qilishni boshlashi mumkin.

Harakatlanishni boshlashdan avval, haydovchining axborot markazi displeyida xabarlarning mavjudligini tekshiring va orqa ko'tarma eshik yopilganligiga, hamda uning qulfi bloklanganligiga ishonch hosil qiling.

Orqa ko'tarma eshikning tushib ketishini aniqlash

Agar orqa ko'tarma eshik elektryuritma yordamida ochilishidan keyin avtomatik yopilayotgan bo'lsa, bu tizim orqa ko'tarma eshikda ortiqcha og'irlikka ta'sir etayotganini yoki gazli prujinaning nosozligiga ko'rsatadi. Orqa ko'tarma eshikni tushib ketishini aniqlash funksiyasining ishlashi takrorlanuvchi tovushli signal bilan kuzatib boriladi. Eshikdan ortiqcha yukni olib tashlang. Agar elektryuritmali orqa ko'tarma eshik ochilishdan keyin avvalgidek avtomatik yopilayotgan bo'lsa, elektryuritmadan foydalanmang va ta'mirlash uchun dilerlik markaziga murojaat qiling.

Elektryuritmali orqa ko'tarma eshikni harakatiga qo'l bilan aralashish yoki uning elektryuritma bilan ochilishidan keyin qo'lda juda tez yopilishi gazli prujinaning nosozligini eslatuvchi belgilarning paydo bo'lishiga olib kelishi mumkin. Bunda, shuningdek, orqa ko'tarma eshikning tushib ketishini aniqlash funksiyasi ishga tushirilishi mumkin. Orqa ko'tarma eshikni qo'lda yopishdan avval elektryuritmada harakatlanish siklini to'liq yakunlanishiga imkon bering va bir necha soniya kutib turing.

To'siqlarni aniqlash funksiyalari

Agar elektryuritma yordamida ochishda yoki yopishda orqa ko'tarma eshik to'siqqa duch kelsa, u avtomatik harakatlanish yo'nalishini o'zgartiradi va to'siqdan katta bo'lmagan masofaga suriladi. To'siqni olib tashlab, elektryuritmali orqa ko'tarma eshikdan qayta foydalanish mumkin. Agar eshik bitta sikl vaqtida bir nechta to'siqlarga uchrayotgan bo'lsa, u holda elektryuritma o'chadi. To'siqlarni olib tashlashdan keyin orqa ko'tarma eshikni qo'lda yoping; bundan so'ng, elektryuritma me'yordagi ishlashini tiklaydi.

Agar orqa ko'tarma eshikni yopish vaqtida avtomobil qulflangan va orqa ko'tarma eshik harakatlanish jarayonida uning to'liq yopilishiga xalal beruvchi to'siqqa duch kelsa, klakson orqa ko'tarma eshik yopilmaganligi haqida xabardor qiluvchi signalni uzatadi.

Ochilish balandligini foydalanuvchi sozlamasi

Orqa ko'tarma eshik ochiladigan holatgacha holatni o'zgartirish uchun:

1. "Maksimum" yoki "Maxsus" tartibni tanlang va orqa ko'tarma eshikni elektryuritma yordamida oching.
2. Orqa ko'tarma eshikning istalgan tugmasiga bosib, orqa ko'tarma eshikni talab etiluvchi balandlikda to'xtating. Agar zarurat bo'lsa, eshik holatini qo'lda sozlang.
3. Yukxona bo'linmasi eshigining tashqi zirhidagi lo'kidon bilan yonma-yon yukxona bo'linmasi eshigining dastagini pastki qismida  ni bosing va uni toki burilish ko'rsatkichlari miltillashni boshlamaguncha va tovushli signal uzatilmagunicha ushlab turing. Bu sozlama saqlanganligini anglatadi.

Orqa ko'tarma eshikni ochilish balandligini pastki dasturlanuvchi chegaradan pastroqqa o'rnatish mumkin emas. Agar burilish signallari miltillamayotgan va tovushli signal uzatilmayotgan bo'lsa, bu balandlikni sozlamasi juda past o'rnatilganligini anglatishi mumkin.

Qo'llardan foydalanmasdan boshqarish

Muvofiq jamlanmada orqa ko'tarma eshikni yaqinlashish zonasi chegaralari sababli autentifikatsiya zonasiga kirib, radiobrelok yordamida ochish mumkin. Ikkala zona avtomobilning orqa qismi yaqinida joylashgan.

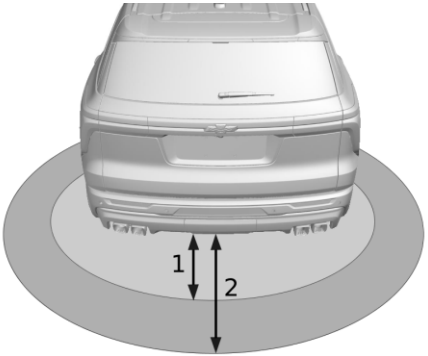

1.Autentifikatsiya zonasi
2.Yaqinlashish zonasi

Autentifikatsiya zonasiga kirishdan so'ng funksiyani bekor qilish uchun, bir marta tugmasini bosing, orqa ko'tarma eshikni tashqi o'chirgichini bosing yoki autentifikatsiya zonasidan chiqing. Orqa ko'tarma eshik harakatlanayotgan vaqtda, qo'llardan foydalanmasdan boshqarish ishlamaydi. Ochilayotgan yoki yopilayotgan ko'tarma eshikni to'xtatish uchun unda joylashgan o'chirgichlardan birini qo'llang.

Oyoqni silkitish bilan boshqarishni sozlash mumkin. Ushbu funksiya uchun erishimli parametrlarni ko'rish uchun axborot-ko'ngilochar tizimning displeyida Settings (Sozlamalar) > Vehicle (Avtomobil) > Comfort and Convenience (Shinamlik va qulaylik)ni tanlang. Quyidagi tartiblardan birini tanlang:

Elektryuritma yoqilgan, faqat ochishga ishlamoqda: Mavjudlikni aniqlash funksiyasi faqat orqa ko'tarma eshikni ochish uchun faollashtiriladi.

Off (O'chirilgan) : Elektryuritma o'chirilgan. Ushbu funksiyani radiobrelok autentifikatsiya zonasida joylashgan vaqtda orqa ko'tarma eshikni tashqi o'chirgichi yordamida yoqish yoki o'chirish mumkin. Buning uchun, o'chirgichni bosing va uni bir necha soniya davomida ushlab turing. Funksiyaning muvaffaqiyatli yoqilishi yoki o'chirilishidan keyin avtomobilning orqa fonarlari miltillaydi.

Qo'llardan foydalanmasdan boshqarish funksiyasini ishlashida nosozliklarni bartaraf qilish

Agar ushbu funksiya ishlamayotgan bo'lsa, ehtimol, radiobrelok bloklangan. Radiobrelokni blokdan chiqarish uchun, radiobrelokda istalgan tugmani yoki avtomobildagi har qanday tashqi o'chirgichni bosing. Agar quyida sanab o'tilgan holatlardan biri sodir bo'lsa, funksiya erishimli bo'lmaydi.

Undan foydalanish uchun, bir qancha vaqtga radiobrelokni yaqinlashish zonasidan olib qo'ying.

- Orqa eshik qo'llardan foydalanmasdan boshqarish funksiyasi yordamida ochilgan.
- Agar radiobrelok yaqinlashish zonasiga tushib qolgan bo'lsa, ammo qisqa vaqt mobaynida autentifikatsiya zonasiga ko'chib o'tmagan bo'lsa.
- Agar foydalanuvchi bir necha soniyadan ortiqqa autentifikatsiya zonasidan chiqib ketib yoki radiobrelokda orqa ko'tarma eshikning tugmasiga yoki orqa ko'tarma eshikning tashqi o'chirgichiga bosib, funksiyani bekor qilgan bo'lsa.

Qo'llardan foydalanmasdan boshqarish funksiyasi quyidagi sharoitlarda nofaol bo'ladi:

- Funksiya avtomobilning shaxsiy sozlamalarida o'chirib qo'yilgan.
- Agar avtomobil yon tomondan yaqinlashish funksiyasi bilan jihozlangan bo'lsa, qo'llardan foydalanmasdan orqa ko'tarma eshikni yopish tizimi ochilgan orqa eshiklarda ishlamasligi mumkin.
- Avtomobilning akkumulator batareyasi quvvatsizlangan.
- Elektryuritmali orqa ko'tarma eshik o'chirilgan.
- Radiobrelok avtomobil saloniga joylashtirilgan.
- Avtomobilning uzatmalar qutisida P (To'xtab turish) tartibi yoqilmagan.

AVTOMOBILNI HIMOYALASH

• Avtomobil bir necha kundan ortig'iga to'xtab turishga joylashtirilgan, va ushbu butun vaqt davomida radiobrelok va kalitsiz kirish tizimi ishlatilmagan. Funksiyani qayta yoqish uchun, radiobrelokda istalgan tugmani bosing va avtomobilning istalgan eshigini qayta yoping.

Avtomobil olib qochishga qarshi funksiyalar bilan jihozlangan, biroq, ular har doim ham olib qochishni oldini olmaydi.

Avtomobil signalizatsiyasi

Avtomobil olib qochishga qarshi signalizatsiyasi bilan jihozlangan.

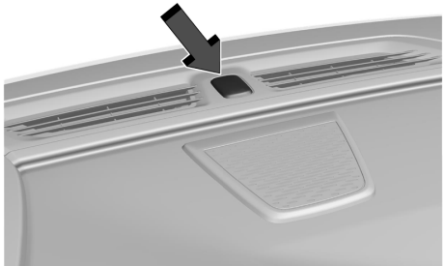

Old oyna yaqinida uskunalar panelida joylashgan indikator tizim holatiga ko'rsatadi.
Off (O'chirilgan) : Signalizatsiya o'chirilgan.
Doimo o'chirilgan : Avtomobil tizim yoqilishida kechikish vaqtiga himoyalangan.
Tez-tez miltillash : Avtomobil himoyasiz. Salon eshigi, kapot yoki orqa ko'tarma eshik ochilgan.
Sekin miltillash : Signalizatsiya yoqilgan.

Signalizatsiyani yoqish

1. Orqa ko'tarma eshikni va kapot qopqog'ini yoping. Avtomobilni o'chiring.
2. Avtomobilning qulflarini uchta usullardan biri bilan qulflang:
   • Radiobrelok yordamida.
   • Kalitsiz kirish tizimi yordamida.
   • Agar eshik ochiq bo'lsa, uning qoplamasi panelidagi klavishani bosing.
3. 30 soniyadan so'ng signalizatsiya yoqiladi, uskunalar panelida esa signalizatsiya ishlayotganiga ko'rsatuvchi indikator sekin miltillashni boshlaydi. Masofadan boshqarish radiobrelogida tugmasining takroran bosilishida signalizatsiya 30-soniyali kechikishsiz asta-sekin yoqiladi.

Agar eshiklar kalit yordamida qulflanadigan bo'lsa, signalizatsiya yoqilmaydi.

Radiobrelok yordamida oldindan ochishsiz haydovchi eshigi ochilishida dastlabki signalizatsiya holatiga ko'rsatib, tovushli signal uzatiladi va faralar miltillaydi. Agar avtomobil dvigateli ishga tushirilmagan, yoki eshik dastlabki signalizatsiyaning 10-soniyalik holati davomida radiobrelokda tugmasini bosish bilan ochilmagan bo'lsa, avariya signalizatsiyasi yoqiladi.

Signalizatsiya, shuningdek, tizimni dastlabki o'chirmasdan yo'lovchi eshigi, orqa ko'tarma eshik yoki kapot ochilishi holatida faollashtiriladi. 30 soniya davomida signalizatsiya faollashtirilishi holatida burilish ko'rsatkichlari miltillaydi va tovushli signal uzatiladi.
Bundan so'ng, agar quyidagi shtatdan tashqari holat yuzaga kelishi holatida qo'riqlashga signalizatsiya tizimining takroran qo'yilishi sodir bo'ladi.

Signalizatsiyani o'chirish

Signalizatsiyani qo'riqlashdan yechish yoki u ishlashida signalni o'chirish uchun quyidagi harakatlardan birini bajaring:
- Radiobrelokda ni bosing.
- Kalitsiz kirish tizimi yordamida qulflarni blokdan chiqaring.
- Dvigatelni ishga tushiring.

Signalizatsiyaning tasodifan ishlab ketishidan saqlanish uchun:
- Avtomobilni uni barcha yo'lovchilar tark etgan va barcha eshiklar yopilgandan so'ng qulflang.
- Har doim eshiklarni radiobrelok yordamida oching yoki kalitsiz kirish tizimidan foydalaning.

Mexanik kalit bilan haydovchi eshigining ochilishi tizimni qo'riqlashdan yechmaydi va signalizatsiyani o'chirmaydi.

Ichkariga kirishga urinishni qanday aniqlash mumkin

Agar tugmani bosishda tovushli uskuna yoqilsa va uch marta burilish ko'rsatkichi miltillasa, bu siz bo'lmaganingizda signalizatsiyaning ishlaganiga ko'rsatadi.
Signalizatsiya ishlashida haydovchining axborot markazi displey ekraniga xabarnoma chiqariladi.

Immobilayzer ishlashi

Ushbu avtomobil passiv olib qochishga qarshi tizim bilan jihozlangan.
Ushbu tizimni qo'lda signalizatsiyaga qo'yish yoki undan yechish kerak emas.
Olib qochishga qarshi tizim (immobilayzer) radiobrelok avtomobildan tashqariga chiqib ketishidayoq avtomatik qo'riqlash tartibiga o'tadi.
Olib qochishga qarshi tizim, agar avtomobilda amaldagi radiobrelok mavjud bo'lsa, o't oldirish yoqilganida yoki ACC/ACCESSORY (yordamchi asbob-uskunalarni oziqlanishi) tartibiga o'rnatilganida, qo'riqlashdan yechiladi.



Olib qochishga qarshi tizimning yoqilishi yoki o'chirilishi bilan muammolar mavjudligida uskunalar majmuida olib qochishga qarshi tizimning nosozligi signalizatori yonadi.
Olib qochishga qarshi tizimni boshqaruvchi immobilayzer blokida bitta yoki bir nechta radiobreloklar dasturlangan.
Dvigatelni faqat sizni avtomobilingizda o'rnatilgan olib qochishga qarshi tizim bilan ishlash uchun dasturlangan radiobrelok yordamida ishga tushirish mumkin. Radiobrelok shikastlanishi holatida avtomobil ishga tushirilmaydi.
Avtomobilni ishga tushirishga urinishda olib qochishga qarshi tizimning lampochkasi o't oldirish yoqilishida qisqa vaqtga yonishi mumkin.
Agar dvigatel ishga tushmayotgan bo'lsa, lampochka esa yonishda davom etsa, tizimda nosozlik mavjud bo'ladi. O't oldirishni o'chiring va qayta urinib ko'ring.
Agar radiobrelok ko'rinuvchan shikastlanishlarga ega bo'lmasa, ammo na o't oldirish, na ACC/ACCESSORY (yordamchi asbob-uskunalar oziqlanishi) tartibi yoqilmayotgan bo'lsa, boshqa radiobrelokni qo'llab ko'rishga urinib ko'ring. Yoki radiobrelokni markaziy konsoldagi stakandonga joylashtirishga urinib ko'ring. Masofadan boshqarish radiobrelogining qo'llanilishi ⇨ 1-2 bo'limga qarang.

Agar boshqa radiobrelok yordamida yoki radiobrelokni stakandonga o'rnatishdan keyin avtomobilni ishga tushirish imkoni bo'lmasa, demak avtomobil texnik xizmat ko'rsatishni talab qiladi. Agar dvigatel ishga tushirilgan bo'lsa, ehtimol, birinchi radiobrelok nosoz. Dilerga murojaat qiling, u olib qochishga qarshi tizimga xizmat ko'rsatishi va yangi radiobrelokni dasturlanishini bajarishi mumkin.

Avtomobilning olib qochishga qarshi tizimi bilan ishlashi uchun yangi yoki zaxira radiobreloklarni dasturlashtirish mumkin. Jami avtomobilda sakkiztagacha radiobreloklar dasturlanishi mumkin. Qo'shimcha radiobreloklarni dasturlash uchun Masofadan boshqarish radiobrelogini qo'llash ⇨ 1-2 bobidagi "Masofadan boshqarish radiobreloklarini dasturlash" bo'limiga murojaat qiling.

Avtomobilda radiobrelokni yoki olib qochishga qarshi tizimni o'chiruvchi yoki faolsizlantiruvchi qurilmani qoldirmang.

TASHQI TOSHOYNALAR

Panorama toshoynalari

⚠ *OGOHLANTIRISH!*

Obyektlar, masalan, boshqa avtomobillar, panorama toshoynalarida ular haqiqatda qandayligiga qaraganda uzoqroq ko'rinadi. O'ng tomonga keskin qatorni o'zgartirishda o'ng tomonda harakatlanib ketayotgan avtomobilni urib yuborish mumkin. Qatorni o'zgartirishdan avval salondagi orqani ko'rish toshoynasiga yoki yelka oshib qarang.

Avtomobil haydovchi tomonida qanday bo'lsa, yo'lovchi tomonida ham xuddi shunday orqani ko'rish panorama toshoynalari bilan jihozlangan. Panorama toshoynasining yuzasi haydovchiga o'rindig'idan yaxshiroq ko'rishni ta'minlash uchun egma ko'rinishda ishlab chiqarilgan.

Elektryuritmali toshoynalar



Toshoynalarning holatini sozlash uchun:

1. Haydovchi yoki yo'lovchi tomonidagi toshoynani tanlash uchun ▭◥ yoki ◤▭ ni bosing.
2 . Ancha funksional tugmaning strelkalariga bosib, toshoynani kerakli yo'nalishda siljiting.

Taxlanuvchan toshoynalar

Toshoynalarni taxlashning qo'l yuritmasi

Toshoynalar avtomatik avtoyuvish shaxobchasida shikastlanishdan saqlanish maqsadida avtomobilga ichkariga taxlanishi mumkin. Toshoynani dastlabki holatga qaytarish uchun uni itaring.

Toshoynalarni taxlashning elektryuritmasi



Toshoynalarni taxlash uchun ni bosing, agar bunday funksiya mavjud bo'lsa. Ularni yoyish uchun, ni yana bir marta bosing.

Toshoynalarni taxlash elektryuritmasini bekor qilish

Toshoynalarni taxlash elektryuritmasini bekor qilinishini quyidagi holatlarda bajarish zarur:

- Toshoynalarni taxlash vaqtida kutilmaganda to'siqlarga duch kelindi.
- Toshoynalar tasodifan taxlangan/yoyilgan.
- Yoyilgan toshoynalar shunday holatda qolmayapti.
- Harakatning me'yordagi tezligida toshoynalar titramoqda.

Toshoynalarni me'yordagi holatga qaytarish uchun toshoynalarni boshqarish organlari yordamida bir marta toshoynalarni taxlang va yoying. Toshoynalar elektryuritmasini bekor qilinishini bajarishda shovqin eshitilishi mumkin. Bu qo'lda toshoynalarni taxlashdan keyin me'yordagi tovush.

Toshoynalarni masofadan taxlash

Muvofiq jamlanmada orqani ko'rish tashqi toshoynalarni masofadan taxlash uchun radiobrelokda tugmani bosing va uni bir soniya davomida ushlab turing. Toshoynalarni avtomatik yoyish uchun radiobrelokda tugmani bosing va uni bir soniya davomida ushlab turing.

Ushbu funksiya avtomobil sozlamalarida yoqiladi yoki o'chiriladi. Ushbu funksiya sozlamalarini erishimli variantlarini ko'rish uchun axborot-ko'ngilochar tizimning boshqa sahifasida "Sozlamalar" nishonchasiga bosing. Displeyga erishimli variantlarni ro'yxatini chiqarish uchun Vehicle (Avtomobil)ni tanlang, va Comfort and Convenience (Shinamlik va qulaylik)ni tanlang.

Isitiluvchi toshoynalar

Agar avtomobil orqani ko'rish tashqi toshoynalarni isitilishiga ega bo'lsa, isitish toshoynalarning yuzasidan namlikni va qirovni olib tashlash uchun orqa oyna antitelchiragichi yoqilishida yoqiladi.

: Tugma iqlim-nazorat panelida joylashgan. Avtomatik ikki zonali iqlim-nazorat tizimi⇨ 7-2 bo'limda "Orqa oynani isitish" bandiga qarang.

Avtomatik fotoxrom toshoyna

Avtomobil haydovchi tomonida avtomatik qorong'ulashtiriluvchi tashqi orqani ko'rish toshoynasi bilan jihozlangan. Toshoyna orqada ketayotgan transportning faralari yorug'ligini akslanishini qorong'ulashtiradi.

Orqa bilan yurishda toshoynalarning qiyaligi

Agar avtomobil orqa bilan yurishda qiyalik funksiyasiga ega bo'lgan toshoynalar va holatni eslab qolish funksiyasiga ega bo'lgan o'rindiqlar bilan jihozlangan bo'lsa, u holda orqa bilan yurishda orqa bilan yurishda yo'lovchi va/yoki haydovchi tomonidagi toshoyna oldindan o'rnatilgan holatga engashadi. Bu parallel to'xtab turishga joylashtirishda ko'rish maydonida bordyurni ushlab turishga imkon beradi.

Toshoyna(lar) quyidagi holatlarda o'zining holatini engashgan holatdan me'yordagi holatga tiklashi mumkin:

- Avtomobilning UO'Q "R" (orqaga yurish) holatidan chiqariladi yoki ushbu holatda taxminan 30 soniya qoladi.
- Avtomobil o'chirilgan.
- Avtomobil belgilangan tezlikni oshirib, orqaga yurib harakatlanmoqda.

Erishimli sozlamalarni ko'rish uchun axborot-ko'ngilochar tizim displeyida Settings (Sozlamalar) > Vehicle (Avtomobil) > Comfort and Convenience (Shinamlik va qulaylik)ni bosing.

ICHKI TOSHOYNALAR

Orqani ko'rishning ichki toshoynasi

Toshoynada avtomobil ortidagi bo'shliq yaxshi ko'rinib turishi uchun uning holatini sozlang.

Tozalovchi vositani bevosita toshoynaga sepmang. Suvda namlantirilgan yumshoq sochiqni qo'llang.

Orqani ko'rishning mexanik toshoynasi

Agar orqani ko'rish toshoynasi tartiblarni qo'lda o'zgartirishga ega bo'lsa, orqada harakatlanuvchi transportning yorug'ligi bilan ko'zni qamashtirishdan saqlanish uchun o'zgartirgichni kunduzgi vaqtda qo'llash uchun oldinga va sutkani qorong'u vaqtida qo'llash uchun orqaga siljiting.

OYNALAR

⚠ *OGOHLANTIRISH!*

Bolalarni, ishga layoqatsiz katta kishilarni yoki uy hayvonlarini mashinada, ayniqsa iliq yoki issiq ob-havoda yopiq oynalarda yolg'iz qoldirish taqiqlanadi. Ular ortiqcha qizib ketishni his qilishlari mumkin, u issiq urishidan mayiblikka yoki hatto o'limga olib kelishi mumkin.



Avtomobilning aerodinamik xususiyatlari yonilg'ini tejash maqsadida loyihalashtirilgan. Aerodinamik silkinish 65 km/soat (soatiga 40 mil)dan ortiq tezlikda harakatlanishda me'yordagi holat hisoblanadi. Agar safar qilish vaqtida hech bo'lmaganda bitta oyna ochiq bo'lsa, old oynani ham ochib qo'ying.

Agar bitta oldingi oyna ochiq bo'lsa, boshqa old oynani yoki shinam to'xtash holatigacha shift lyukini (mavjudligida) oching. Tomning ventilyatsion lyuki ⇨ 1-24 bo'limiga qarang.

Elektr oyna ko'targichlar

⚠ *OGOHLANTIRISH!*

Oyna bilan qisib qo'yish bolalar uchun jiddiy jarohat olish yoki hattoki o'lim xavfini tug'diradi. Radiobrelokni bolalar joylashgan avtomobilda qoldirmang. Orqa o'rindiqda bolalarni tashishda oyna ko'targichlarni qo'llash imkonini bloklash uchun oynalarni bloklash tugmasini bosing. Kalitlar ⇨ 1-2 bo'limiga qarang.



Elektr oyna ko'targichlar o't oldirish yoqiqligida, yordamchi asbob-uskunalarni oziqlantirish tartibida, hamda qo'shimcha asbob-uskunalarni oziqlanishini o'chirilishini kechiktirish tartibida (RAP) ishlaydi. Zaxira oziqlantirish moduli ⇨ 8-18 bo'limga qarang.
Oynani ochish uchun oyna ko'targichni boshqarish klavishasini bosing, yoki oynani yopish uchun uning zirxidan torting. Oynalarni juda tez-tez ko'tarish va tushirishda oyna ko'targichning elektr oziqlanishi bir necha vaqtga o'chadi.

Oynani bloklash

Ushbu funksiya orqa eshiklardagi oyna ko'targich o'chirgichlarini klavishalarini bloklash imkonini beradi.
Axborot-ko'ngilochar tizim displeyida ushbu funksiyani yoqish va o'chirish uchun mo'ljallangan tugma bor.

Oynalarni yarim avtomatik ko'tarish va tushirish

Eshiklarni barcha oynalarini o'zgartirgichni klavishasini doimo ushlab turmasdan ochish mumkin. Bitta teginishda oynani to'liq ochish uchun o'chirgich klavishasini tiralguncha bosing va darhol qo'yib yuboring.

Bir teginishda oynani yopish uchun (agar ushbu funksiya jamlanma bilan ko'zda tutilgan bo'lsa), o'chirgich klavishasini tiralguncha torting va darhol qo'yib yuboring.
Xuddi shu yo'nalishda o'chirgich klavishasini qisqa vaqtga bosilishi yoki tortilishi oyna ko'targichni ishini to'xtatadi.

Qisib qolishdan himoya

Agar yarim avtomatik oyna yopilishida to'siqqa urilib ketsa, u pastga tushishni boshlaydi. Past harorat yoki muzlash avtomatik qisib qolishdan himoya tizimini ishlab ketishini keltirib chiqarishi mumkin. Oyna ko'targichlar to'siqlar yoki sharoitlar bartaraf etilganidan so'ng me'yorda ishlashni davom ettiradi.

Qisib qolishdan himoya funksiyasini o'chirish

⚠ *DIQQAT!*

Agar qisib qolishdan himoya funksiyasi o'chirilgan bo'lsa, oyna to'siqqa uchraganda avtomatik pastga tushmaydi. Bunda, siz yoki boshqa odamlar jarohat olishi, oyna esa shikastlanishi mumkin. Qisib qolishdan himoya funksiyasini o'chirishdan avval oynaning harakatlanish traektoriyasida na odamlar, na boshqa to'siqlar mavjud emasligiga ishonch hosil qiling.

Agar ishlab turgan dvigatelda oyna qisib qolishdan himoya ishlab ketishi sababli to'liq yopilsa, oyna ko'targich o'zgartirgichini klavishasini tortish va uni ushlab turish lozim bo'ladi.

Elektr oyna ko'targichlarni dasturlashtirish

Akkumulator batareyasining klemmasi yoki quvvati tashlab yuborilganidan keyin elektr oyna ko'targichlarni qayta dasturlashtirish talab etilishi mumkin. Agar yarim avtomatik tartibda oyna ko'targich ishlamayotgan bo'lsa, barcha eshiklarning oyna ko'targichlarini dasturlashtirish talab etiladi:

1.Barcha eshiklarni yoping.

2. O't oldirishni yoki qo'shimcha asbob-uskunalarni oziqlantirish tartibini yoqing.

3. Oyna ko'targichini dasturlashtirish zarur bo'lgan eshik oynasini qisman yoping. So'ngra oynani yoping va oyna to'liq ko'tarilganidan keyin yana bir qancha vaqtga o'chirgich klavishasini torting.

4. Oynani oching va oyna to'liq pastga tushganidan keyin yana bir qancha vaqtga o'chirgich klavishasini bosing.

Oynalarni masofadan boshqarish

Agar ushbu funksiya mavjud bo'lsa, u avtomobil oynalarini masofadan ochish imkonini beradi. Agar funksiya avtomobil sozlamalarida ruxsat etilgan bo'lsa, radiobrelokda ni bosing va uni ushlab turing. Ushbu funksiya sozlamalarini erishimli variantlarini ko'rish uchun axborot-ko'ngilochar tizimning boshqa sahifasida "Sozlamalar" nishonchasiga bosing. Displeyga erishimli variantlarning ro'yxatini chiqarish uchun Vehicle (Avtomobil) tanlang, va Remote Lock, Unlock, Start (Masofadan qulflash, ochish, ishga tushirish)ni tanlang.

Quyoshdan himoyalovchi soyabonlar

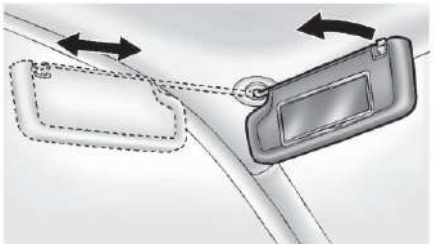

To'g'ri quyosh nurlari tushishidan ko'zlarni himoyalash uchun soyabonni tushiring. Quyoshdan himoyalovchi soyabonni yon tomon oynasiga burish yoki, agar jamlanma bilan ko'zda tutilgan bo'lsa, o'zak bo'ylab surib chiqarish uchun uni markaziy sharnirli mahkamlagichdan uzib oling.

TOM

Tomning ventilyatsiya lyuki

Muvofiq jamlanmada tomdagi shaffof lyukni, faqat agar o't oldirish, yoki qo'shimcha asbob-uskunalarni oziqlantirish rejimi, yoki qo'shimcha asbob-uskunalarni oziqlanishini o'chirishni kechiktirish rejimi (RAP) yoqilgan bo'lsa, boshqarish imkoni mavjud.

Shaffof lyuk ekspress-rejimda har doim ishlayotgan bo'lsa-da, uni harakatini o'zgartirgichga takroran bosish bilan to'xtatish mumkin.

Elektr nosozlik mavjudligida lyukni ochish yoki yopish imkoni yo'q.

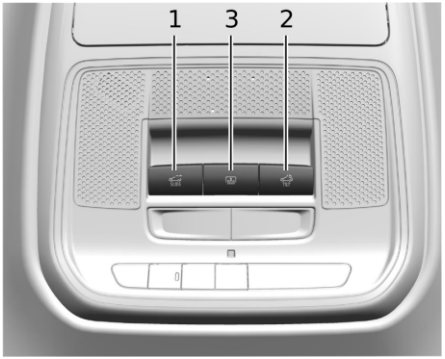

1.Ko'chish o'zgartirgichi
2. Quyoshdan himoyalovchi pardacha elektryuritmasi o'zgartirgichi
3.Qiyalik o'zgartirgichi

Shaffof lyukni boshqarish:
- Shaffof lyukni tez ochish uchun, SLIDE (1) tugmani bosish va uni qo'yib yuboring.
- Ekspress-yopish uchun SLIDE (1) ni siljiting va qo'yib yuboring.
- Lyuk kerakli holatga joylashganida yana bir marta SLIDE (1)ni bosing yoki uni suring.
- Kuchli aerodinamik shovqinni oldini olish uchun ushbu avtomobilda shinam to'xtash holati ko'zda tutilgan. Yarim avtomat holatda ochishda shift lyuki o'rtacha holatda to'xtaydi. Uni to'liq ochish uchun, SLIDE (1) klavishani yana bir marta bosing va uni qo'yib yuboring.

Quyoshdan himoyalovchi pardachani boshqarish:
- Tez ochish uchun (2) tugmani bosing va uni qo'yib yuboring.
- Ekspress-yopish uchun (2)ni suring va uni qo'yib yuboring.
- Kerakli holatda to'xtatish uchun yana bir marta (2)ni bosing yoki uni suring.

Shamollatish tartibini boshqarish:
- Shaffof lyukni shamollatish holatiga tez ochish uchun, TILT (3) tugmasini bosing va uni qo'yib yuboring.
- Lyukni shamollatish holatidan yopish uchun TILT (3)ni torting va uni qo'yib yuboring.

Avtomatik orqaga yurish tizimi

Shift lyuki va quyoshdan himoyalovchi pardacha avtomatik orqaga yurish tizimi bilan jihozlangan, u faqat shift lyuki va quyoshdan himoyalovchi pardacha yarim avtomat tartibda yopilganida faol bo'ladi.

Agar yarim avtomat tartibda yopish uchun to'siq paydo bo'layotganda, orqaga yurish tizimi to'siqni aniqlaydi, ko'chib o'tishni to'xtatadi va shift lyuki yoki quyoshdan himoyalovchi pardachani o'rnatilgan masofaga ochadi.

Muzlab qolishda yoki boshqa sharoitlarda shift lyukini yoki quyoshdan himoyalovchi pardachani qo'l tartibida yopib, orqaga yurish tizimini o'chiring. Harakatni to'xtatish uchun o'chirgichni qo'yib yuboring.

Agar ayoz yoki boshqa sharoitlar yopilishga to'sqinlik qilayotgan bo'lsa, o'chirgichni bir necha marta tez torting va uni qo'yib yuboring. Ehtimol, shift lyuki/quyoshdan himoyalovchi pardacha yopiladi.

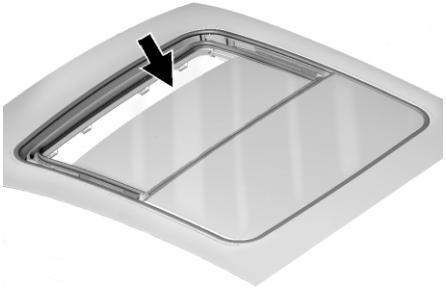

Zichlagichda va tom lyuki yo'naltirgichlarida chang va iflosliklar to'planib qolishi mumkin.

Bu tom lyukidan foydalanishda nosozlik, hamda shovqinning paydo bo'lish sababi bo'lib qolishi mumkin. Shuningdek, suvni olib tashlash tizimining tiqilib qolish ehtimoli bor. Vaqti-vaqti bilan lyukni ochib turing va barcha begona buyumlarni va yumshoq iflosliklarni olib tashlang. Lyuk zichlagichlarini va tomni zichlanish zonasini yumshoq sovun eritmasida namlangan toza mato bilan artib oling. Lyukdan surkov moyini olib tashlamang.

IZOH

2 O'RINDIQLAR VA TUTIB TURUVCHI USKUNALAR

- BOSHQO'YGICHLAR 2-2
- OLD O'RINDIQLAR 2-3
- ORQA O'RINDIQLAR 2-7
- XAVFSIZLIK KAMARLARI 2-11
- SHISHIRILUVCHI XAVFSIZLIK YOSTIQLARI TIZIMI 2-19
- BOLALAR UCHUN XAVFSIZLIK TIZIMLARI ...2-30
- IZOH 2-50

BOSHQO'YGICHLAR

Old o'rindiqlar

⚠ *OGOHLANTIRISH!*
Agar boshqo'ygichlar o'rnatilmagan yoki noto'g'ri sozlangan bo'lsa, to'qnashuv vaqtida bo'yin va umurtqaning jarohatlanishini yuqori xavfi mavjuddir. Agar barcha boshqo'ygichlar o'rnatilmagan yoki sozlanmagan bo'lsa, avtomobilni boshqarish taqiqlanadi.

Avtomobilning oldingi o'rindiqlari suyanchiq bilan umumlashtirilmagan, sozlanuvchi boshqo'ygichlarga ega.



Boshqo'ygichni shunday sozlanki, uning tepa qismi yo'lovchi boshining tepa qismi joylashgan balandlikda bo'lsin. Boshqo'ygichning shunday holatida to'qnashuv paytida bo'yinning jarohatlanishini xavfi kamayadi.
Boshqo'ygichning balandligini sozlash mumkin.

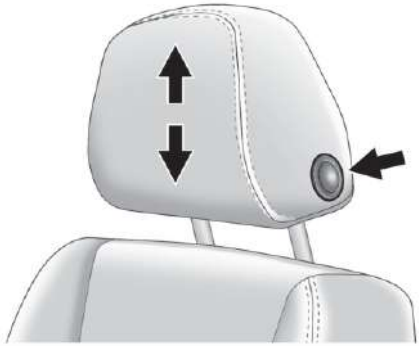

Boshqo'ygichni ko'tarish yoki tushirish uchun, boshqo'ygichning biqinida joylashgan tugmani bosing, boqo'ygichni tepaga torting yoki uni pastga tushiring va tugmani qo'yib yuboring. Tugma qo'yib yuborilganidan keyin, boshqo'ygichga bosing va u joyida qayd etilganligiga ishonch hosil qilish uchun uni tepaga torting. Oldingi yon tomon o'rindiqlarining boshqo'ygichlari yechilmaydi.

Orqa o'rindiqlar

Ikkinchi qator o'rindiqlari

Ikkinchi qator orqa o'rindiqning o'rta va yon o'rindiqlarida (tegishli jihozlanganda) bosh yostig'ini sozlash mumkin.
Boshqo'ygichning balandligini sozlash mumkin.
Boshqo'ygichni ko'tarish uchun, uni tepaga tortish kerak. Boshqo'ygich joyida qaydlanganligiga ishonch hosil qilish uchun uni siljitishga urinib ko'ring.



Yon tomon o'rindig'i ko'rsatilgan, markaziy o'rindiq o'xshash

Boshqo'ygichni tushirish uchun, o'rindiqning tepa qismida joylashgan tugmani bosish va boshqo'ygichni pastga siljitish kerak. Tugma qo'yib yuborilgandan keyin, boshqo'ygich joyida qaydlanganligiga ishonch hosil qilish uchun uni siljitishga urinib ko'ring.

Boshqo'ygichni shunday o'rnatingki, uning tepa qismi yo'lovchining bosh cho'qqisi bilan bir darajada bo'lsin.
Ikkinchi orqa qator yon tomon o'rindiqlarining boshqo'ygichlari yechilmaydi.

Uchinchi qator o'rindiqlari

Uchinchi orqa qatorning yon tomon o'rindiqlari boshqo'ygichlar bilan jihozlangan, ularni tepaga-pastga sozlash mumkin.
Uchinchi orqa qator yon tomon o'rindiqlarining boshqo'ygichlari yechilmaydi.
Uchinchi orqa qator yon tomon o'rindiqlarining boshqo'ygichlari taxlanishi mumkin.
Boshqo'ygichlarning taxlanishi orqa o'rindiq bo'sh bo'lgan vaqtda ko'rish maydonini yaxshilashga yordam beradi.
O'rindiq suyanchig'ini pastga taxlashda boshqo'ygich suyanchiq tushirilishiga xalal bermaslik uchun avtomatik pastga tushadi.
Pastga tushirilgan boshqo'ygichni qaydlangunicha vertikal holatga ko'taring.
Boshqo'ygich qayd etilganligiga ishonch hosil qilish uchun uni tebrantirishga urinib ko'ring.
Yo'lovchi o'rindiqda o'tirganida, boshqo'ygichni albatta ishchi holatga yoyish kerak bo'ladi. Boshqo'ygichni yoyilgan holatda qaydlab qo'yish uchun uni tepaga torting va unga orqaga yo'nalishda ozgina bosing. Boshqo'ygich qaydlanganligiga ishonch hosil qilish uchun uni tebrantirishga urinib ko'ring.

Uchinchi orqa qator o'rta o'rindiq sozlanuvchi boshqo'ygichga ega.

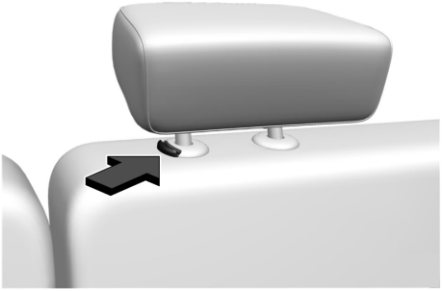

Boshqo'ygichning balandligini sozlash mumkin.
Boshqo'ygichni ko'tarish uchun, uni tepaga tortish kerak. Boshqo'ygich joyida qaydlanganligiga ishonch hosil qilish uchun uni siljitishga urinib ko'ring.
Boshqo'ygichni tushirish uchun, o'rindiqning tepa qismida joylashgan tugmani bosish va boshqo'ygichni pastga siljitish kerak.

OLD O'RINDIQLAR

O'rindiqlarni sozlash

⚠ *OGOHLANTIRISH!*
Harakatlanish vaqtida haydovchi o'rindig'ini sozlashga urinish avtomobil boshqaruvini yo'qotishga olib kelishi mumkin. Haydovchi o'rindig'ini faqat harakatsiz avtomobilda sozlang.



Qo'lda sozlanadigan yo'lovchi o'rindig'ini sozlash uchun:
1. O'rindiq yostiqchasini old qismi oldidagi tutqichni ko'taring.
2. O'rindiqni kerakli holatga oldinga yoki orqaga suring.
3. O'rindiqni qaydlab qo'yish uchun tutqichni tushiring.

4. O'rindiq qaydlanganligiga ishonch hosil qilish uchun uni oldinga-orqaga siljitib ko'ring.

O'rindiqlarni sozlashning elektr yuritmasi

⚠ *OGOHLANTIRISH!*

Harakatlanish vaqtida haydovchi o'rindig'ini sozlashga urinish avtomobil boshqaruvini yo'qotishga olib kelishi mumkin. Haydovchi o'rindig'ini faqat harakatsiz avtomobilda sozlang.

⚠ *OGOHLANTIRISH!*

Elektr yuritmali o'rindiqlar o't oldirish o'chirilgan vaqtda ham ishlaydi. Bolalar elektr yuritmali o'rindiqni harakatga keltirishi va jarohat olishi mumkin. Hech qachon avtomobilda bolalarni qarovsiz qoldirmang.



O'rindiqlarni sozlash uchun:
- Sozlash tutqichini oldinga yoki orqaga surib, o'rindiqni oldinga yoki orqaga siljiting.
- O'rindiq yostig'ini old tomonini ko'tarish yoki tushirish uchun (agar jamlanma bilan ko'zda tutilgan bo'lsa), sozlash tutqichining old qismini tepaga yoki pastga o'tkazing.
- Sozlagichni old qismini ko'tarib yoki tushirib, barcha o'rindiqlarni ko'taring yoki tushiring.

O'rindiq suyanchig'ini sozlash - O'rindiq suyanchig'ining qiyaligi ⇨2-4 ga qarang.
Bel uchun tayanchni sozlash - Bel tayanchini sozlash ⇨2-6ga qarang.

O'rindiq suyanchig'ining qiyaligi

⚠ *OGOHLANTIRISH!*

Safar qilish vaqtida qiyalangan holat xavfli bo'lishi mumkin. Ushbu holatda hattoki taqilgan xavfsizlik kamarlari zaruriy himoyani ta'minlay olmaydi. Kamarning yelka sohasi tanani ushlab qolmasligi mumkin. Buning o'rniga u Sizning oldingizda joylashgan. To'qnashuv sodir bo'lish holatida unga yiqilish va bo'yin jarohati yoki boshqa mayibliklarni olish mumkin.
Xavfsizlik kamarining bel sohasi tepaga ko'tarilib ketishi va qorinni siqib qo'yishi mumkin. Butun yuklama tos suyagiga emas, balki ushbu sohaga to'g'ri keladi. Bu ichki a'zolarning jiddiy shikastlanishiga olib kelishi mumkin.
Xavfsizlik maqsadlarida harakatlanish vaqtida o'rindiq suyanchig'i vertikal holatda o'rnatilgan bo'lishi kerak. So'ngra o'rindiq suyanchig'iga qulay suyanish va tegishli tarzda xavfsizlik kamarini taqib olish lozim.



Avtomobil harakatlanib ketayotganda suyanchiqni engashtirish mumkin emas.

Qiyalikni qo'lda sozlashli o'rindiqlarning suyanchiqlari

⚠ *OGOHLANTIRISH!*
Bloklanmagan suyanchiq to'qnashuvda yoki keskin to'xtashda oldinga siljib ketishi mumkin, bu ushbu joyda o'tirgan odamning jarohatlar olishiga olib kelishi mumkin. Suyanchiqni itarib va tortib, uni qaydlanganligini har doim tekshirish lozim.



O'rindiq suyanchig'ini yotqizish uchun:
1.Dastakni ko'taring.
2. O'rindiq suyanchig'ini kerakli holatga o'rnating va suyanchiqni qaydlash uchun dastakni tushiring.
3. Qaydlanishni tekshirish uchun suyanchiqni oldinga-orqaga surib ko'ring.

O'rindiq suyanchig'ini vertikal holatga qaytarish:
1. O'rindiq suyanchig'iga bosmasdan dastakni chetki tepa holatga ko'taring, va uning o'zi vertikal holatga qaytadi.
2. Qaydlanishni tekshirish uchun suyanchiqni oldinga-orqaga surib ko'ring.

Elektr yuritmali o'rindiq suyanchig'i

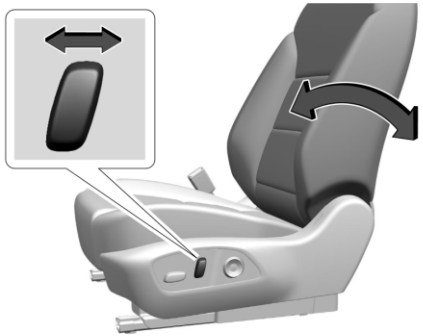

- Suyanchiqni orqaga engashtirish uchun boshqarish dastagini tepa qismini orqaga engashtiring.
- Suyanchiqni vertikal holatga qaytarish uchun boshqarish dastagini tepa qismini oldinga engashtiring.

Bel tayanchini sozlash



Bel tayanchini sozlash (agar mavjud bo'lsa)

- Bel tayanchini oshirish yoki kamaytirish uchun, muvofiq tarzda old yoki orqa tutqichni bosing va ushlab turing.

Oldingi o'rindiqlarni isitish.

⚠ *OGOHLANTIRISH!*

O'rindiqlarning isitilishi, agar terining harorat o'zgarishlari yoki og'riqlarni his qilish qobiliyati susaygan bo'lsa, kuyishlarning sababi bo'lib qolishi mumkin. Kuyishlarning xavfini pasaytirish uchun isitish funksiyasidan, ayniqsa uzoq vaqt davomida, alohida ehtiyotkorlik bilan foydalaning. O'rindiqni to'shak, yostiq, g'iloflar va hokazo kabi issiqlik izolyatsiyasi buyumlari bilan yopib qo'ymang. Bu o'rindiq isitgichini ortiqcha qizib ketishiga olib kelishi mumkin. O'rindiq isitgichini ortiqcha qizib ketishi oqibatlari kuyishlar yoki o'rindiqning shikastlanishi bo'lib qolishi mumkin.

O'rindiqlarni isitish va ventilyatsiyasini boshqarish uchun sozlagichlar (muvofiq jamlanmada) axborot-ko'ngilochar tizimning displeyida konditsioner panelida joylashgan. O'rindiqlarning isitilishi faqat dvigatel yoqilgan holatda ishlaydi.

Avtomatik isitish funksiyasiga ega o'rindiqlar.

Agar avtomobil isitish va ventilyatsiyaning avtomatik yoqilishiga ega bo'lgan o'rindiqlar bilan jihozlangan bo'lsa, u holda ishlab turgan dvigatelda ushbu funksiya avtomobil salonidagi haroratga muvofiq keluvchi darajada o'rindiqlarning isitilishi yoki ventilyatsiyasini avtomatik faollashtiradi.

O'rindiqlar isitilishi yoki ventilyatsiyasi tartibi (jadal, o'rta, past yoki O'CHIRILGAN) axborot-ko'ngilochar tizimning displeyida indikator yordamida aks ettiriladi. O'rindiqlarni avtomatik isitish yoki ventilyatsiyasini o'chirish uchun axborot-ko'ngilochar tizimning displeyida o'rindiqlarni isitish va ventilyatsiyasi sozlagichi qo'llaniladi. O'rindiqlarni isitilishi yoki ventilyatsiyasini avtomatik yoqish funksiyasi old yo'lovchi o'rindig'i uchun faollashtirilmaydi, agar u band qilinmagan bo'lsa.

O'rindiqlarni avtomatik isitilishi yoki ventilyatsiyasini yoqish yoki o'chirish uchun Settings (Sozlamalar) > Vehicle (Avtomobil) > Climate and Air Quality (Iqlim va havo sifati) > Cooled / Ventilated Seats or Heated Seats on Startup (O'rindiqlarni sovutish/ventilyatsiyasi yoki ishga tushirishda o'rindiqlarni isitish) > On (YOQILGAN) yoki Off (O'CHIRILGAN)ni tanlang.

ORQA O'RINDIQLAR

O'rindiqlarning isitilishini masofaviy ishga tushirish

Agar tashqarida sovuq bo'lsa, masofaviy ishga tushirishda o'rindiqlarning isitilishi avtomatik ravishda yoqilishi mumkin. Agar avtomobilning o'rindiqlarning isitilishining avtomatik yoqilish funksiyasi yoqilmagan bo'lsa, o'rindiqlarning isitilishi o't oldirish yoqilganda o'chishi mumkin. Agar kerak bo'lsa, dvigatel ishga tushgandan so'ng, o'rindiqlarni isitishni yoqish uchun o'rindiq isitilishini boshqarish tugmalarini ishlating.Bo'sh o'rindiqlarning isitilishi pasayishi mumkin. Bunday holat normal hisoblanadi. Masofaviy ishga tushirishda o'rindiqlarning isitilishini yoqish yoki o'chirish uchun Settings (Sozlamalar) > Vehicle (Avtomobil) > Remote Lock, Unlock, and Start (Masofadan qulflash, ochish va ishga tushirish) > Remote Start Auto Heated Seats (Masofaviy ishga tushirishda avtomatik o'rindiq isitilishi) > On (Yoqish) yoki Off (O'chirish) ni tanlang.

Agar bunday signalizator avtomobilning jihozlariga kiritilgan bo'lsa, ma'lum bir sharoitda displeyda REAR SEAT REMINDER LOOK IN REAR SEAT (Orqa o'rindiq eslatmasi, orqa o'rindiqni tekshiring) degan xabar paydo bo'ladi. Bu xabar orqa o'rindiqda biror narsa yoki yo'lovchi bo'lishi mumkinligini eslatadi. Avtomobildan chiqqaningizda orqa o'rindiqni tekshirib ko'ring.

Ushbu funksiya, agar dvigatel ishlayotgan vaqtda yoki dvigatel ishga tushirilishigacha 10 daqiqa oldin o'rindiqlarning ikkinchi qatori eshigi ochilsa, faollashadi. Dvigatel o'chirilgan vaqtda ogohlantirish uzatiladi. Bunday ogohlantirish orqa o'rindiqda obyekt mavjudligiga bevosita ko'rsatadi, muayyan sharoitlarda esa orqa o'rindiqda obyekt mavjud bo'lishi ehtimoliga ko'rsatib, faqat orqa eshik ochilayotganini yoki yopilayotganini qayd qiladi.

Dvigatelni har ishga tushirilishida yoki to'xtatilishida funksiya faqat bir marta faollashadi va o'rindiqlarning ikkinchi qatori eshiklarini ochilishi yoki yopilishi bilan qayta ishga tushiriladi. Ogohlantirish hattoki orqa o'rindiq bo'sh bo'lgan vaqtda ham uzatilishi mumkin, masalan, bola avtomobilga orqa eshik orqali kirsa va avtomobilni dvigatel ishlashda davom etayotgan vaqtda tark etsa.

Funksiyani yoqish yoki o'chirish mumkin. Settings (Sozlamalar) > Vehicle (Avtomobil) > Rear Seat Reminder (Orqa o'rindiq signalizatori) > ON (YoQILGAN) yoki OFF (O'CHIRILGAN)ni tanlang.

Ikkinchi qator o'rindiqlari

Orqa o'rindiqlarni sozlash

Ikkinchi qator o'rindiqlari ko'proq joyni bo'shatish uchun oldinga siljiydi.

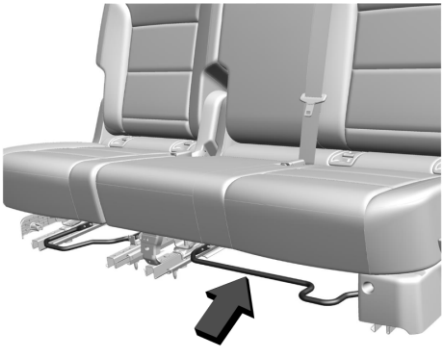

Ko'p o'rinli o'rindiq ko'rsatilgan, alohida o'rindiqlar shunga o'xshash

O'rindiq holatini sozlash uchun:
1. Ikkinchi qator o'rindiq oldi va uning osti polidan, hamda poldagi o'rindiq yo'naltirgichlaridan buyumlarni olib qo'ying.
2.O'rindiq yostiqchasi ostidagi dastakni ko'taring va o'rindiqni oldinga yoki orqaga suring.
3. O'rindiq qaydlanishini tekshirish uchun suyanchiqni oldinga-orqaga surib ko'ring.

O'rindiqlarni uchinchi qatoriga kirish

⚠ *OGOHLANTIRISH!*

Ikkinchi qator taxlangan yoki taxlangan va ag'darilgan o'rindiqlarida o'rindiqlarning uchinchi qatorida yo'lovchilarni tashish keskin to'xtashda yoki avariyada mayibliklarga olib kelishi mumkin. O'rindiqni ishchi holatga albatta qaytaring. O'rindiq qaydlanishini tekshirish uchun uni oldinga-orqaga surib ko'ring.

⚠ *OGOHLANTIRISH!*

Agar suyanchiq va poldagi lo'kidonlar qaydlanmagan bo'lsa, o'rindiq keskin to'xtashda yoki to'qnashuvda oldinga siljib ketishi va o'tirganga jarohat yetkazishi mumkin. Suyanchiqqa oldinga-orqaga bosib, polga o'rindiq suyanchig'i lo'kidoni qaydlanganligini albatta tekshiring.

⚠ *OGOHLANTIRISH!*

Taqilgan xavfsizlik kamarlariga ega bo'lgan orqa o'rindiqlarni taxlab, siz o'rindiqlarni yoki kamarlarni shikastlashingiz mumkin. Orqa o'rindiqni taxlashdan avval xavfsizlik kamarlarini bo'shatish va ularni odatiy taxlangan holatga keltirish zarur.

Haydovchi yoki yo'lovchi tomonidan uchinchi qator o'rindiqlarga kirish uchun:
1. Ikkinchi qator o'rindiq oldi va uning osti polidan, hamda poldagi o'rindiq yo'naltirgichlaridan buyumlarni olib qo'ying.
2. Xavfsizlik kamari yechilganligini va saqlash holatiga yig'ishtirib qo'yilganligiga ishonch hosil qiling.
3. Agar o'rindiqqa bolalarni tutib turuvchi uskuna o'rnatilgan bo'lsa, uchinchi qatorga kirish uchun o'rindiqni siljitishdan avval uni yechib qo'ying.

⚠ *OGOHLANTIRISH!*

Uchinchi qatorga kirish uchun o'rindiqni oldinga surishdan avval, bolani bolalarni tutib turuvchi uskunadan tushirib qo'ying. Agar bu amalga oshirilmasa, bola mayiblikni olishi mumkin.

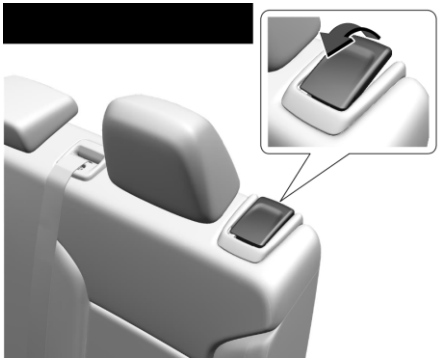

Ko'p o'rinli o'rindiq ko'rsatilgan, alohida o'rindiqlar shunga o'xshash

4. O'rindiq tepasidagi qo'ndoqdan oldinga torting va o'rindiqni oldinga suring.

O'rindiqni ishchi holatga qaytarish

Ikkinchi qator o'rindig'ini odatiy holatga qaytarish uchun:

1. Ikkinchi qator o'rindiq orqasidagi poldan, hamda poldagi o'rindiq yo'naltirgichlaridan buyumlarni olib qo'ying.
2. O'rindiq joyida qaydlanishi uchun suyanchiqqa bosing.
3. Suyanchiq va o'rindiq yostiqchasi qaydlanganligiga ishonch hosil qilish uchun, ularni oldinga va orqaga torting.
4. Xavfsizlik kamari o'rindiq yostiqchasi ostida tiqilib qolmaganligini tekshiring.

Orqa o'rindiqlarning suyanchiqlarini ag'darish

O'rindiq suyanchiqlarini ag'darish uchun:



Ko'p o'rinli o'rindiq ko'rsatilgan, alohida o'rindiqlar shunga o'xshash

1. O'rindiqda o'tirgan holda suyanchiqqa suyaning va suyanchiq qiyaligini sozlash dastagidan torting.
2. O'rindiq suyanchig'ini kerakli holatga o'rnating va suyanchiqni qaydlash uchun dastakni tushiring.
3. Qaydlanishni tekshirish uchun suyanchiqni oldinga-orqaga surib ko'ring.

O'rindiq suyanchiqlarini taxlash



Ko'p o'rinli o'rindiq ko'rsatilgan, alohida o'rindiqlar shunga o'xshash

Ikkinchi qator o'rindiq suyanchig'ini taxlash uchun:

1. O'rindiqdan va uning ostidan begona buyumlarni olib tashlang.
2. O'rindiq suyanchig'i qiyaligi sozlagichi dastagidan torting.

Suyanchiqni ishchi holatga qaytarish uchun, uni qaydlash uchun ko'taring va unga orqaga ozgina bosing. Qaydlanishni tekshirish uchun suyanchiqni oldinga-orqaga surib ko'ring.

Uchinchi qator o'rindiqlari

⚠ *OGOHLANTIRISH!*

Ikkinchi qator o'rindig'i taxlangan yoki uchinchi qatorga kirish holatiga oldinga surilgan vaqtda uchinchi qator o'rindiqlarida yo'lovchilarni tashish keskin to'xtash yoki avariya holatida mayibliklarga olib kelishi mumkin. O'rindiqni albatta ishchi holatga qaytaring. O'rindiq qaydlanishini tekshirish uchun uni oldinga-orqaga surib ko'ring.

O'rindiq suyanchig'ini taxlash

⚠ *OGOHLANTIRISH!*
Taqilgan xavfsizlik kamarlariga ega bo'lgan orqa o'rindiqlarni taxlab, siz o'rindiqlarni yoki kamarlarni shikastlashingiz mumkin. Orqa o'rindiqni taxlashdan avval xavfsizlik kamarlarini bo'shatish va ularni odatiy taxlangan holatga keltirish zarur.

Uchinchi qator o'rindiqlarini suyanchiqlarini taxlash uchun:
1. Ikkinchi qator o'rindiq oldi va uning osti polidan, hamda poldagi o'rindiq yo'naltirgichlaridan buyumlarni olib qo'ying.
2. Agar ikkinchi qator o'rindig'i chetki orqa holatga surilgan bo'lsa, uchinchi qator o'rindig'ini to'liq yoyish uchun uni oldinga suring.
3. O'rindiqdan va uning ostidan begona buyumlarni olib tashlang.

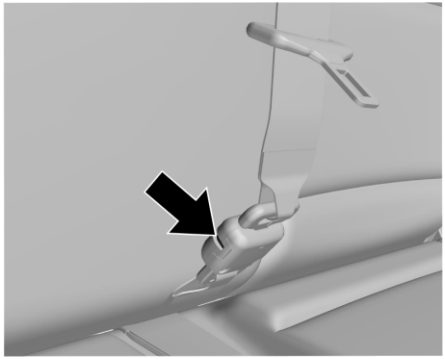

4. Mini-to'qaning tirqishiga kalitni o'rnatib markaziy xavfsizlik kamarining mini-to'qasini uzing, va kamarga shiftga tortilishiga imkon bering.

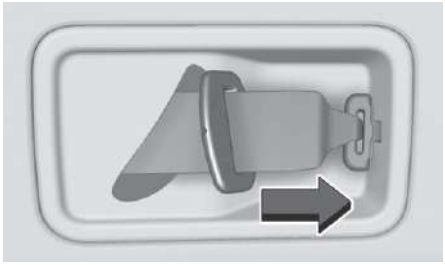

5. Mini-to'qani shiftda saqlash uchun bo'lmaga yig'ishtirib qo'ying.



6. O'rindiq suyanchig'ida qaydlagichni qo'yib yuborish kamaridan torting.
7. Suyanchiqni taxlash uchun uni oldinga bosing.
8. Zarurat tug'ilganida ikkinchi o'rindiqni suyanchig'ini taxlash uchun ushbu harakatlarni takrorlang.

O'rindiqni ishchi holatga qaytarish

O'rindiq suyanchig'ini ishchi holatga qaytarish:
1. Avtomobilning orqa tomonidagi uchinchi qator o'rindig'i suyanchig'idagi kamardan o'rindiq suyanchig'ini vertikal holatga ko'taring yoki o'rindiq suyanchig'ini ko'taring va uni avtomobil ichkarisidan joyiga o'rnating.

XAVFSIZLIK KAMARLARI

> ⚠ *OGOHLANTIRISH!*
>
> Bloklanmagan suyanchiq to'qnashuvda yoki keskin to'xtashda oldinga siljib ketishi mumkin, bu ushbu joyda o'tirgan odamning jarohatlar olishiga olib kelishi mumkin. Suyanchiqni itarib va tortib, uni qaydlanganligini har doim tekshirish lozim.

2. Qaydlanishni tekshirish uchun suyanchiqni oldinga-orqaga surib ko'ring.

> ⚠ *OGOHLANTIRISH!*
>
> Noto'g'ri joylashtirilgan, yomon ulangan yoki buralib qolgan xavfsizlik kamari avariya vaqtida zaruriy himoya darajasini ta'minlamaydi. Xavfsizlik kamarini noto'g'ri qo'llayotgan kishi og'ir jarohatlarni olishi mumkin. Orqa o'rindiq suyanchig'ini dastlabki holatga o'rnatib, xavfsizlik kamarlari to'g'ri joylashganligiga, ishonchli ulanganligiga va buralib qolmaganligiga albatta ishonch hosil qiling.

3. O'rta xavfsizlik kamari tilchasini mini-to'qaga qayta o'rnating. Kamar buralib qolishiga yo'l qo'ymang.
4. Tilchaning ishonchli qaydlanishini tekshirib, xavfsizlik kamarini torting.

Ushbu bo'limda siz xavfsizlik kamarlaridan qanday to'g'ri foydalanish va nimalarni qilish lozim bo'lmasligi haqida bilib olasiz.

> ⚠ *OGOHLANTIRISH!*
>
> Xavfsizlik kamarlarini tegishli tarzda qo'llash imkoniyati bo'lmagan joylarda odamlarni tashishga yo'l qo'yilmaydi. Agar siz yoki sizning yo'lovchingiz/yo'lovchilaringiz xavfsizlik kamarlaridan foydalanmayotgan bo'lsa, u holda avariya holatida siz yoki ular xavfsizlik kamarlarini qo'llagandagi holatga qaraganda juda ko'p mayibliklarni olishingiz va olishlari mumkin.
> Avtomobil ichkarisida biron narsaga urilib yoki undan otib yuborib, jiddiy mayibliklar olishlari yoki hattoki halok bo'lishlari mumkin. Bundan tashqari, kamar bilan taqilmagan kishi salondagi boshqa yo'lovchilarni jarohatlashi mumkin.
> Yukxona bo'linmasida, avtomobil ichkarisida yoki tashqarisida safar qilish juda ham xavflidir. Avariyada yukxona bo'linmasida joylashgan yo'lovchilar og'ir yoki hattoki o'lim darajasidagi jarohatlarni olish ehtimoli yuqoridir. O'rindiqlar va xavfsizlik kamarlari bilan jihozlanmagan avtomobilning biron bir zonasida yo'lovchilarning safar qilishiga ruxsat bermang.
> Har qanday holatda xavfsizlik kamarlarini taqib olish va yo'lovchi/yo'lovchilar ham tegishli tarzda ularni taqib olishganlariga ishonch hosil qilish zarur.

Avtomobilda xavfsizlik kamarlari haqida eslatib turuvchi lampalar mavjud. Taqilmagan xavfsizlik kamarlari indikatorlari ⇨ 4-13ga qarang.

Xavfsizlik kamarlari qanday ishlaydi



Avtomobilda safar qilishda Siz avtomobilning tezligi qanday bo'lsa, xuddi shunday tezlikda harakatlanasiz. Agar avtomobil to'satdan to'xtasa, odam uning harakatini biron narsa to'xtatmagunicha harakat qilishda davom etadi. Bu old oyna, uskunalar paneli yoki xavfsizlik kamari bo'lishi mumkin!
Agar siz xavfsizlik kamarini taqib olmagan bo'lsangiz, u holda sizning harakatingiz avtomobil sekinlashishi bilan birga sekinlashadi. Ushbu holatda to'xtash vaqti

ortadi, chunki u katta masofada sodir bo'ladi, va, agar siz xavfsizlik kamarini to'g'ri taqib olgan bo'lsangiz, undan kuchlar tanangizni eng mustahkam suyaklariga uzatiladi. Aynan, shuning uchun, xavfsizlik kamarlari shunchalik samarali.

Xavfsizlik kamarlariga taalluqli savollar va javoblar

Q: Agar odam xavfsizlik kamarlaridan foydalanayotgan bo'lsa, u avariya vaqtida mashinada bloklanib qolishi mumkinmi?

A: Mumkin, u xavfsizlik kamarlaridan foydalanayotgan yoki foydalanmayotgandan qat'iy nazar. Biroq, agar odam xavfsizlik kamarlaridan foydalanayotgan bo'lsa, to'qnashuvdan keyin u xushini yo'qotmasligi va kamarni yechib yuborishi va avtomobildan chiqib olishining juda katta ehtimoli bor.

Q: Agar avtomobil xavfsizlik yostiqlari bilan jihozlangan bo'lsa, unda kamarlardan foydalanishning nima keragi bor?

A: xavfsizlik yostiqlari faqat qo'shimcha xavfsizlik tizimlari hisoblanadi. Ular xavfsizlik kamarlari bilan birgalikda harakat qiladi - biroq kamarlarni o'rnini bosmaydi. Yostiqlar bormi yoki yo'qmi, haydovchi va barcha yo'lovchilar o'zlariga maksimal himoyani ta'minlash uchun xavfsizlik kamarlarini taqib olishlari kerak. Bundan tashqari, deyarli barcha mamlakatlarda qonun xavfsizlik kamarlarini qo'llanilishini talab etadi.

Harakatlanishni boshlash uchun taqib olish

Agar o'smir-haydovchi tartibi faollashtirilgan bo'lsa (muvofiq jamlanmada) va haydovchi o'rindig'ida xavfsizlik kamari taqilmaganda, ushbu funksiya P (to'xtab turish) holatidan o'tishni kechiktiradi. "Harakatni boshlash uchun taqib olinsin" funksiyasini axborot-ko'ngilochar tizimida Teen Driver Personalization (O'smir-haydovchini personallashtirish) menyusida yoqish zarur. O'smir-haydovchi ⇨ 6-18ga qarang.

Agar avtomobil ishga tushirilgan, P (to'xtab turish) uzatmasi yoqilgan va tormoz tepkisi bosilgan bo'lsa, ammo haydovchi o'rindig'ida xavfsizlik kamari taqilmagan bo'lsa, haydovchining axborot markazida xabar aks ettiriladi va tizim P (to'xtab turish) holatidan o'tishni kechiktiradi. Xabarni yopish va P (to'xtab turish) holatidan o'tish uchun haydovchi o'rindig'idagi xavfsizlik kamarini taqib qo'ying. P (to'xtab turish) holatidan o'tish avtomobilni har bir ishga tushirishda bir marta bloklanadi.

Ba'zi modellarda "Harakatlanishni boshlash uchun taqib olinsin" funksiyasi ham, agar old yo'lovchi o'rindig'idagi xavfsizlik kamari taqilmagan bo'lsa, P (to'xtab turish) holatidan o'tishni kechiktiradi. Haydovchining axborot markazida xabar aks ettiriladi.

P (to'xtab turish) holatidan o'tish uchun old yo'lovchi o'rindig'idagi xavfsizlik kamarini taqib qo'ying. Ushbu funksiya, agar old yo'lovchi o'rindig'ida biron bir buyum, masalan, portfel, ryukzak, oziq-ovqatli paket, noutbuk yoki boshqa elektron qurilma, joylashgan bo'lsa, P (to'xtab turish) holatidan o'tishni kechiktirishi mumkin. P (to'xtab turish) holatidan o'tish uchun o'rindiqdan buyumni olib tashlang yoki o'rindiqdagi xavfsizlik kamarini taqib qo'ying.

Agar haydovchi yoki (ba'zi modellarda) old yo'lovchi xavfsizlik kamarini taqib olmagan bo'lsa, bir necha soniyadan keyin haydovchining axborot markazidan xabar g'oyib bo'ladi va siz P (to'xtab turish) holatidan o'tishingiz mumkin bo'ladi. Bolalarni tutib turuvchi uskunalarni to'g'ri qo'llanilishi haqidagi muhim ma'lumotlarni Ko'rsatkichda "Xavfsizlik kamarlari" va "Bolalarni tutib turuvchi uskunalar" bo'limlarida qarang.

Agar haydovchi yoki oldingi yo'lovchi harakatlanish vaqtida xavfsizlik kamarini taqib olmagan bo'lsa, taqilmagan xavfsizlik kamari haqidagi tovushli va nurli ogohlantirish faollashadi. Taqilmagan xavfsizlik kamarlari indikatori ⇨ 4-13ga qarang.

Ushbu funksiya, agar xavfsizlik yostiqlari tayyorligi indikatori yonib turgan bo'lsa, noto'g'ri ishlayotgan bo'lishi mumkin. Shishiriluvchi xavfsizlik yostiqlari tayyorligining signal lampasi ⇨ 4-15ga qarang.

Xavfsizlik kamarlaridan qanday to'g'ri foydalaniladi

Avtomobilda joylashganlarning barchasini xavfsizligini ta'minlash uchun ushbu qoidalarga rioya qiling.

Sizga xavfsizlik kamarlari va bolalar, jumladan kichkintoylar va go'daklar haqida yana biron narsani bilib olishingiz lozim bo'ladi. Agar avtomobilda bola ketayotgan bo'lsa, Katta yoshdagi bolalar ⇨ 2-30 yoki Yosh bolalar va go'daklar ⇨ 2-31 bo'limlarga qarang. Quyidagi qoidalarga qo'shimcha bolalar uchun amal qiluvchi qoidalarni o'rganib oling va ularga rioya qiling.

Avtomobilda joylashgan barcha uchun kamarlarni taqib olish juda ham muhimdir. Statistika xavfsizlik kamarlaridan foydalanmaydiganlar ko'pincha to'qnashuvda jarohatlar olishlarini ko'rsatdi.

Xavfsizlik kamarlarini to'g'ri qo'llash uchun muayyan qoidalarga rioya qilish kerak.

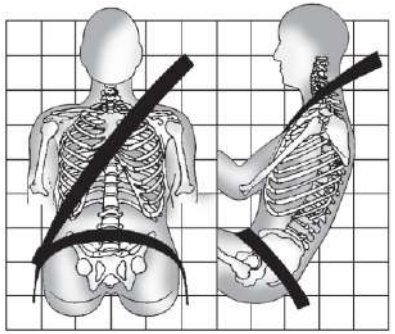

- To'g'ri o'tirib olishingiz va oyoqlaringizni albatta o'z oldingizga polga qo'yishingiz kerak bo'ladi (agar buning imkoni bo'lsa).
- Bel kamari tos sohasiga ozgina teginib turgan holda beldan pastki sohaga zich teginib turishi kerak. To'qnashuv vaqtida yuklama tos suyagiga to'g'ri keladi, va odam kamar ostiga sirg'alib tushib ketish ehtimoli past. Agar kamar yuqoriroq surilib qolgan bo'lsa, u holda yuklama qoringa to'g'ri keladi. Bu jiddiy va hattoki halokatli jarohatlarga olib kelishi mumkin.
- Yelka kamari yelka va ko'krak orqali o'tishi kerak. Tananing ushbu qismlari kamar tarangligini boshqalarga qaraganda yaxshiroq ushlab qoladi. To'satdan to'xtashda yoki to'qnashuvda yelka kamari bloklanadi.

⚠ *OGOHLANTIRISH!*

Agar xavfsizlik kamari to'g'ri taqilmaydigan bo'lsa, jiddiy jarohatni olish yoki hattoki halok bo'lish mumkin.

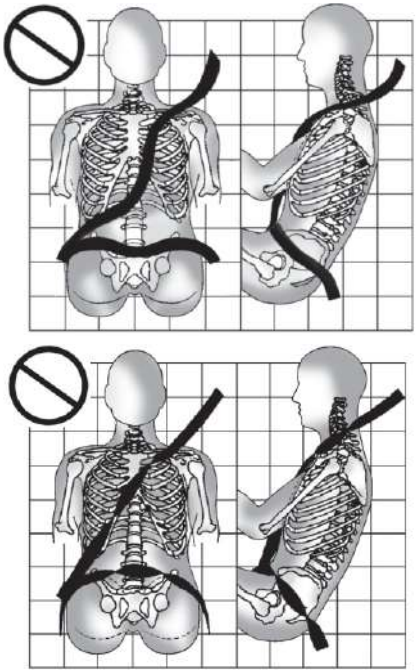

Hech qanday holatda bel yoki yelka xavfsizlik kamarining buralishiga yoki bo'shashishiga yo'l qo'ymang.

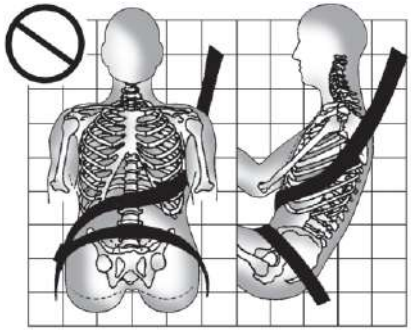

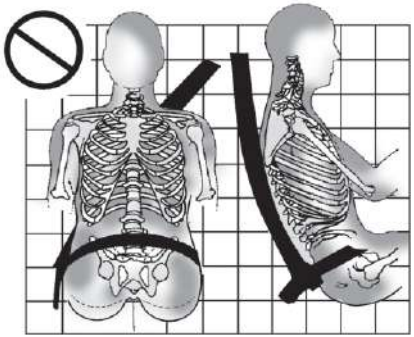

Hech qanday holatda yelka xavfsizlik kamari ikkala qo'l yoki orqadan o'tishiga yo'l qo'ymang.

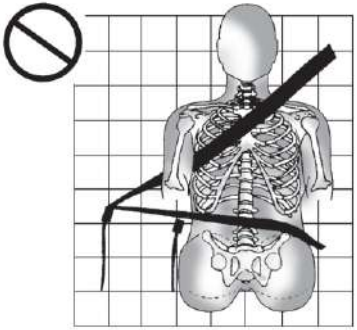

Taqib olish uchun albatta to'g'ri to'qa/qulfni qo'llang.

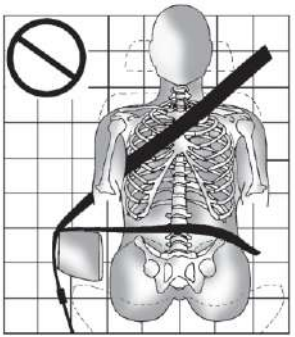

Hech qanday holatda bel yoki yelka xavfsizlik kamari tirsaklagich ustidan o'tishiga yo'l qo'ymang.

⚠ *OGOHLANTIRISH!*
Agar xavfsizlik kamarini o'rindiqning plastmassa qoplamasi ustiga, masalan, orqa o'rindiq suyanchig'ini taxlash dastagi atrofidagi qoplama ostiga yoki yon tomon xavfsizlik yostig'ining qoplamasi ostiga qo'yilsa, kamar qisilib qolishi mumkin. To'qnashuv paytida qisilib qolgan kamar yetarlicha xavfsizlikni ta'minlamasligi mumkin. Xavfsizlik kamarlarini plastmassa qoplama ostiga yotqizish taqiqlanadi.

⚠ *OGOHLANTIRISH!*

Agar xavfsizlik kamari sizni orqangizda, oyoqlaringiz ostida joylashgan yoki bo'yin atrofiga o'rab qo'yilgan bo'lsa, siz jiddiy mayiblik olishingiz yoki hattoki halok bo'lishingiz mumkin. Inersion g'altak kamarni oson taranglashtirishga imkon beradi, biroq u bloklanishida kamarni bo'shatish imkoni yo'q. Butun uzunlikka inersion g'altakdan xavfsizlik kamarini yelka shoxini tortib chiqarishda g'altakning to'suvchi mexanizmi ishlaydi. Agar kamar qo'yib yuborilsa yoki unga erkin tortib kiritilish imkoni berilsa, g'altak blokdan chiqariladi, biroq kamarning sizni atrofingizda o'ralashib qolishida buni qilish imkoni bo'lmaydi. Agar xavfsizlik kamari taranglashtirilgan va g'altakni blokdan chiqarishning imkoni bo'lmasa, kamarni kesib yuborish talab etiladi.

Bel-yelka xavfsizlik kamari

Avtomobildagi barcha joylar bel-yelka xavfsizlik kamarlari bilan jihozlangan. Xavfsizlik kamari yechib yuborilgan orqa o'tirish joyidan foydalanishni Uchinchi qator o'rindiqlari ⇨ 2-3 bo'limida qarang, unda to'qaga xavfsizlik kamarini ulash bo'yicha yo'riqnoma tavsiflangan.

Quyida bel-yelka xavfsizlik kamaridan to'g'ri foydalanish bo'yicha yo'riqnoma keltirilgan.

1. Vertikal holatni qabul qilish uchun o'rindiqni (agar u sozlanadigan bo'lsa) shunday sozlang. Tartib-taomilning tavsifi - Ko'rsatkichda "O'rindiq" bo'limiga qarang.

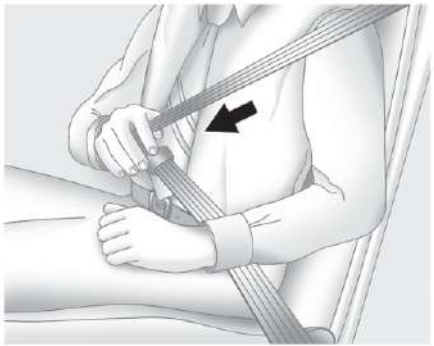

2. Lo'kidon tilchasini torting va kamarni o'zingizga tortib chiqaring. Kamarning buralib qolishiga yo'l qo'ymang.

Agar bel-yelka kamaridan keskin tortiladigan bo'lsa, u bloklanib qolishi mumkin. Bunday holatda kamarni blokdan chiqarish uchun uni ozgina qo'yib yuborish zarur bo'ladi. So'ngra kamardan asta-sekin torting.

Agar yo'lovchi o'rindig'i kamarining yelka qismi doimo tortib chiqariladigan bo'lsa, bolalarni tutib turish qurilmasi faollashtirilishi mumkin. Bolalarni tutib turish qurilmalarini qayerga o'rnatish mumkin ⇨ 2-33 bo'limga qarang. Ushbu holatda, kamarni o'z o'rniga qaytarish va tartib-taomilni eng boshidan takrorlash zarur. Agar inersion g'altak hattoki kamarni tortilishini qaytarishdan keyin ham bloklangan holatda qolayotgan bo'lsa, o'rindiqni orqaga suring yoki g'altak qulfini blokdan chiqarish uchun uning suyanchig'ini engashtiring.

Old yon tomon o'rindiqqa bolalarni tutib turuvchi uskunaning o'rnatilishi yo'lovchilar mavjudligini aniqlash tizimi ishiga ta'sir qilishi mumkin. Yo'lovchini aniqlash tizimi ⇨ 2-24ga qarang.



Agar kamar tasmasi siz tilchani qulfgacha olib borishingizdan avval uning yo'naltiruvchi skobasida tiqilib qolgan bo'lsa, kamar tasmasini to'g'irlash uchun tilchani engashtiring.

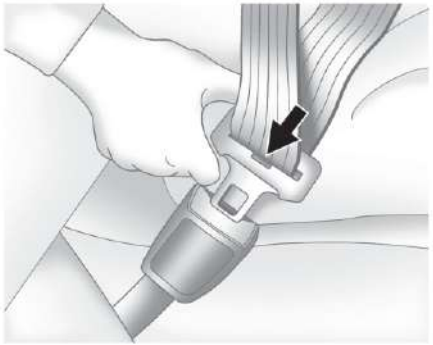

Tilcha chertki bilan qayd etilishi uchun uni qulfga kiriting. Lo'kidon tilchasini mahkamlanishini tekshirish uchun uni torting. Zarurat tug'ilganida kamarni tez yechib yuborish uchun to'qada kamarni bo'shatib yuborish tugmasini toping.

Yelka kamarining mos keluvchi balandligini tanlang (agar sozlash mexanizmi mavjud bo'lsa). Qo'llash bo'yicha yo'riqnoma va xavfsizlikka taalluqli muhim ma'lumotlar quyida ushbu bo'limda "Yelka kamari balandligi sozlagichi" paragrafida keltirilgan.

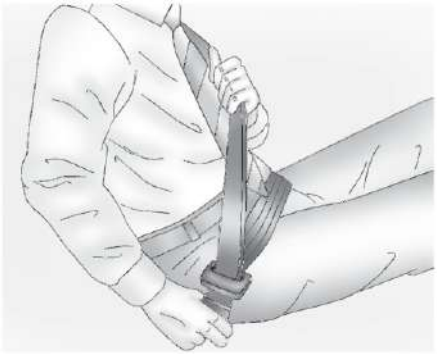

4. Kamarning bel qismi yopishib turishi uchun, kamarning yelka qismidan tortish lozim bo'ladi.



Kamarni yechib yuborish uchun qulfdagi tugmani bosish kerak bo'ladi. Kamar yig'ishtirilgan holatga qaytishi kerak.

Xavfsizlik kamarini yig'ishtirayotganda hech qanday holatda shoshilmaslik kerak. Agar xavfsizlik kamarining qismlaridan biron biri yig'ishtirilgan holatga juda tez qaytayotgan bo'lsa, u holda taranglashtirgich tishlanib qolishi, kamar esa - tiqilib qolishi mumkin. Agar shunday holat sodir bo'lgan bo'lsa, kamarni qat'iy to'g'ri yo'nalishda kuch bilan torting va taranglashtirgichni blokdan chiqarish uchun, uni darhol qo'yib yuboring. Agar tishlanib qolgan taranglashtirgichdan kamarni sug'urib olish imkoni bo'lmayotgan bo'lsa, sizga xizmat ko'rsatayotgan avtosalonga murojaat qiling.

Eshikni yopishdan avval kamar eshik o'rnida osilib turmaganligiga ishonch hosil qilish zarur bo'ladi. Agar uni eshik bilan qattiq qisib olinsa, eshikni ham, xavfsizlik kamarini ham shikastlash mumkin.

Yelka kamari balandligi sozlagichi

Haydovchi va old yo'lovchining xavfsizlik kamari mahkamlagichini tepa nuqtasi holati balandlik bo'yicha sozlanadi. Balandlikni shunday sozlanki, kamarning yelka qismi yelkadan tushib ketmasdan uning ustida joylashgan bo'lsin. Kamar bo'yin yonida bo'lishi, ammo uning ustida bo'lmasligi kerak. Xavfsizlik kamarining yelka tasmasini noto'g'ri tanlangan balandligi avariya holatida uning samaradorligini pasaytirishi mumkin. Xavfsizlik kamarlaridan qanday to'g'ri foydalaniladi ⇨ 2-13ga qarang.



Talab etilayotgan holatga balandlik sozlagichini ko'tarishda yoki tushirishda kamarni bo'shatish tugmasini bosing va uni bosib ushlab turing.
Balandlik sozlagichi kerakli holatga keltirilgandan so'ng uning joyida qaydlanishini tekshirish uchun katta kuch ishlatmasdan unga pastga bosing.

Xavfsizlik kamarlari taranglashtirgichlari
Avtomobilingiz birinchi qator o'rindiqlarida va ikkinchi qator yon tomon o'rindiqlarida xavfsizlik kamarlari taranglashtirgichlari bilan jihozlangan. Taranglashtirgichlar yashiringanligiga qaramasdan, ular xavfsizlik kamarlari tugunining qismlari hisoblanadi. Ular oldindan to'qnashuv, oldindan to'qnashuvga yaqin to'qnashuv yoki ularni faollashtirish uchun chegara sharoitlar yuzaga keltirilayotgan vaqtda orqadan mo'tadil yoki katta kuch bilan to'qnashuvlarning boshlang'ich bosqichlari davomida xavfsizlik kamarlarini taranglashtirishga yordam beradi. Xavfsizlik kamarlarini dastlabki taranglashtirish qurilmalari yon tomondan zarba berilgan yoki avtomobil ag'darilib ketishi holatida kamarlarni taranglashtirishga yordam beradi.
Taranglashtirgichlar bir martalik mexanizmlar hisoblanadi. Agar avariya natijasida taranglashtirgichlar, ular, balki, xavfsizlik kamarlari tizimining boshqa komponentlari ham harakatga keltirilgan bo'lsa, almashtirilishi shart. Avariyadan keyin xavfsizlik kamarlari tizimi komponentlarini almashtirish ⇨ 2-18ga qarang.
Avtomobildan chiqishda yoki unga o'tirishda, hamda salonda bo'lib turganda chetki o'rindiqlarni xavfsizlik kamarlariga o'tirmang. Xavfsizlik kamariga o'tirib, uning matosini va furniturasini shikastlash mumkin.

Homiladorlikda xavfsizlik kamarining qo'llanilishi
Xavfsizlik kamarlari barcha, hattoki homiladorlar uchun ham mo'ljallangan. Avtomobilda harakatlanayotganlarning hammasi kabi ular ham, agar xavfsizlik kamarlariga e'tiborsiz munosabatda bo'lsalar, jiddiy mayibliklar olishlari mumkin.



Homilador ayol ham bel-yelka xavfsizlik kamaridan foydalanishi kerak, bunda kamarning bel qismi iloji boricha qorindan pastroqda joylashgan bo'lishi kerak.

Bolani himoyalashning eng yaxshi usuli - bu onaning xavfsizligini ta'minlashdir. Agar xavfsizlik kamari to'g'ri qo'llanilayotgan bo'lsa, homila avtomobil to'qnashuvi vaqtida mayiblik olmasligi muqarrardir. Homilador ayollar, barcha boshqalar uchun ham xavfsizlik kamarlarining samaradorligi ularning to'g'ri qo'llanilishiga bog'liq bo'ladi.

Xavfsizlik tizimlarini tekshirish

Vaqti-vaqti bilan xavfsizlik kamarlari, barcha to'qalarning, lo'kidon tilchalari, kamarlarning g'altaklari, balandlik bo'yicha yelka tasmalarning mexanizmlarini sozlagichlari (agar mavjud bo'lsa) va kamarlarning mahkamlagichlari haqida eslatuvchi indikatorning soz holatini tekshirib turing. Kamarlarni xavfsizlik kamarlari tizimi ish qobiliyatini buzishi mumkin bo'lgan bo'shashgan yoki shikastlangan qismlari va detallari predmetiga ko'rikdan o'tkazing. Ta'mirlash masalalari bilan dilerga murojaat qilish kerak. Yirtilgan, sidirilgan yoki buralib qolgan xavfsizlik kamarlari avariya paytida samarasiz bo'lib qolishi mumkin. Yirtilgan yoki sidirilgan xavfsizlik kamarlari zarba kuchi ta'siri ostida yirtilib ketishi mumkin. Yirtilgan yoki osilib qolgan kamarni zudlik bilan almashtirish lozim. Agar kamar buralib qolgan bo'lsa, uni teskari yo'nalishda kamar tasmasidagi lo'kidon tilchasini aylantirish bilan yoyish mumkin. Agar buralib qolgan kamarni to'g'irlash imkoni bo'lmayotgan bo'lsa, yordam olish uchun dilerga murojaat qiling.

Xavfsizlik kamari haqida ogohlantiruvchi nurli indikator soz ekanligiga ishonch hosil qiling. Taqilmagan xavfsizlik kamarlari indikatori ⇨ 4-13ga qarang.

Xavfsizlik kamarlarini quruq va toza holatda saqlang. Xavfsizlik kamarlarini parvarishlash ⇨ 2-18ga qarang.

Xavfsizlik kamarlarini parvarishlash

Kamarlarni quruq va toza holatda saqlang.

Xavfsizlik kamarlari bilan muomalada bo'lish va ularni parvarishlash qoidalariga rioya qiling.

Kamarlarning qulflari quruq holda qolishi kerak. Ularda chiqindilar va chang to'planmasligini kuzatib boring. Zarurat tug'ilganida qulflarning tashqi yuzalari va kamarlarni o'zlarini sovunli eritmada artib olish mumkin. Qulfning mexanizmiga chiqindilar va chang tushmasligi ustidan kuzatib boring. Agar sinchkovlik bilan tozalashdan so'ng qulfda chiqindilar yoki chang qolayotgan bo'lsa, avtosalonga murojaat qiling. Tizimning me'yordagi ishlashini ta'minlash uchun ba'zi ehtiyot qismlarni almashtirish talab etilishi mumkin.

⚠ *OGOHLANTIRISH!*

Xavfsizlik kamarlarini oqartirish yoki bo'yash taqiqlanadi. Bu ularning mustahkamligini yo'qotilishiga olib kelishi mumkin. To'qnashuv paytida ular yetarlicha himoyani ta'minlamasligi mumkin. Kamarlarni tozalash uchun faqat iliq suvdagi kuchsiz sovun eritmasidan foydalanishga ruxsat etiladi. Kamarga mustaqil qurish imkonini

Avariyadan keyin xavfsizlik kamarlari tizimi komponentlarini almashtirish

⚠ *OGOHLANTIRISH!*

Avtomobil to'qnashishida xavfsizlik kamarlari tizimi shikastlangan bo'lishi mumkin. Xavfsizlik kamarlarining shikastlangan tizimidan foydalanayotgan kishi avariya paytida og'ir va hattoki o'lim bilan teng mayibliklar olishi mumkin, chunki u tegishli xavfsizlikni ta'minlash imkoniga ega bo'lmaydi. To'qnashuvdan keyin xavfsizlik kamarlari tizimini to'g'ri faoliyat yuritishini kafolatlash uchun, ularni kechiktirmasdan tekshirish va zarurat tug'ilganida komponentlarini almashtirish zarur bo'ladi.

SHISHIRILUVCHI XAVFSIZLIK YOSTIQLARI TIZIMI

Ahamiyatsiz hodisalar sodir bo'lishidan so'ng kamarlarni almashtirish kerak bo'lmasligi mumkin. Biroq avariya vaqtida jalb qilingan xavfsizlik kamarlari bo'g'inlari bo'shashtirilgan yoki shikastlangan bo'lishi mumkin. Xavfsizlik kamarlari bo'g'inlarini ko'rikdan o'tkazish va zarurat tug'ilganida uning komponentlarini almashtirish talab etilganda dilerga murojaat qilish lozim.

Komponentlarni ta'mirlash va ularni almashtirish, hattoki, agar xavfsizlik kamarlari tizimi avariya paytida ishlatilmagan bo'lsa ham, talab etilishi mumkin.

Avariyadan keyin yoki agar xavfsizlik yostiqlari tayyorligi indikatori avtomobil ishga tushirilganidan keyin yoki uning harakatlanishi vaqtida yonib turishda davom etishida, xavfsizlik kamarlari taranglashtirgichlarini tekshirish zarur bo'ladi. Shishiriluvchi xavfsizlik yostiqlari tayyorligining signal lampasi ⇨ 4-15ga qarang.

Avtomobilda quyidagi xavfsizlik yostiqlari mavjuddir:

- Haydovchi tomonida old xavfsizlik yostig'i
- Old yo'lovchi tomonida old xavfsizlik yostig'i
- Haydovchi va old yon tomon yo'lovchi uchun old markaziy xavfsizlik yostig'i
- Haydovchi o'rindig'ida yon tomon xavfsizlik yostig'i
- Old yo'lovchi o'rindig'ida yon tomon xavfsizlik yostig'i
- Haydovchi va haydovchi ortidagi ikkinchi va uchinchi qator yo'lovchilari uchun tomning bo'ylama to'sinidagi xavfsizlik yostig'i
- Old yo'lovchi va haydovchi orqasida o'tirgan ikkinchi va uchinchi qator yo'lovchilari uchun tomning bo'ylama to'sinidagi xavfsizlik yostig'i

Avtomobildagi barcha xavfsizlik yostiqlarida yoyish uchun tirqish yaqinida mahkamlangan qoplamada yoki yorliqda AIRBAG (xavfsizlik yostig'i) yozuvi mavjuddir.

Oldingi xavfsizlik yostiqlari rul chambaragi (haydovchi uchun) va uskunalar panelida (yo'lovchi tomonida) AIRBAG yozuvi bilan belgilab berilgan.

Oldingi markaziy xavfsizlik yostig'i haydovchi o'rindig'i suyanchig'ining ichki tarafida AIRBAG so'zi bilan belgilab berilgan.

Yon tomon xavfsizlik yostiqlari eshikka eng yaqin joylashgan o'rindiq suyanchig'i yoki o'rindiq yostiqchasining yon tomonida "AIRBAG" yozuvi bilan belgilangan.

Tomning bo'ylama to'sinidagi xavfsizlik yostig'i shiftda yoki qoplamada AIRBAG yozuvlari bilan belgilab berilgan.

Xavfsizlik yostiqlari xavfsizlik kamarlari tomonidan ta'minlanuvchi himoyaga qo'shimcha hisoblanadi. Zamonaviy xavfsizlik yostiqlarini konstruksiyasi yoyilishda mayiblik xavfini kamaytiradi, shunga qaramay, barcha yostiqlar samarali himoyani ta'minlash uchun juda tez ochilishi kerak.

Xavfsizlik yostiqlari tizimi haqida eng muhim ma'lumotlar:

> ⚠ *OGOHLANTIRISH!*
>
> Xavfsizlik kamarini taqib olmagan kishi to'qnashuv vaqtida, hattoki, agar avtomobilda xavfsizlik yostiqlari mavjud bo'lsa ham, to'qnashuvda jiddiy va hattoki o'lim bilan teng mayibliklarni olishi mumkin. Xavfsizlik yostiqlari ularni o'rnini bosmaydi, balki xavfsizlik kamarlari bilan birgalikda harakat qiladi. Xavfsizlik yostiqlari har qanday to'qnashuvda ishlash uchun mo'ljallanmagan. Ba'zi avariya holatlarida himoyani faqat xavfsizlik kamarlari ta'minlaydi. Xavfsizlik yostig'i qachon shishiriladi? ⇨ 2-22ga qarang.

⚠ *OGOHLANTIRISH!*

Xavfsizlik kamarlari avtomobil ichidagi buyumlarga urilib ketish yoki avariya vaqtida uning ichidan otilib chiqish xavfini pasaytiradi. Xavfsizlik yostiqlari xavfsizlik kamarlariga "qo'shimcha ushlab qolish tizimi" hisoblanadi. Avtomobil ichida joylashganlarning barchasi ushbu muvofiq joy xavfsizlik yostig'i bilan jihozlanganligidan qat'iy nazar xavfsizlik kamarlarini ishonchli taqib olishlari kerak.

⚠ *OGOHLANTIRISH!*

Xavfsizlik yostiqlari bir lahzada va katta kuch bilan yoyilishi sababli, xavfsizlik yostig'i yaqinida joylashgan kishi jiddiy va hattoki o'limga teng mayibliklarni olishi mumkin. Xavfsizlik yostiqlariga biron bir zaruratsiz yaqin o'tirish yaramaydi (o'rindiq chetida o'tirish yoki oldinga engashish). Xavfsizlik kamarlari odamni to'qnashuv paytida o'z joyida ushlab qolishda yordam beradi. Har doim xavfsizlik kamarlaridan, hattoki, agar avtomobilda xavfsizlik yostiqlari mavjud bo'lsa ham foydalanish zarur. Haydovchi iloji boricha uzoqroq o'tirishi kerak, agar bu uning avtomobilni boshqarish qobiliyatini yomonlashtirmasligi shartida. Xavfsizlik kamarlari va Oldingi yo'lovchilar uchun xavfsizlik yostiqlari siz o'rindiq suyanchig'iga

⚠ *OGOHLANTIRISH!*

zich suyanib va ikkala oyoqlar bilan polga tayangan holda to'g'ri o'tirganingizda ancha samarali ta'sir qiladi.
Oldingi markaziy xavfsizlik kamariga ega bo'lgan avtomobillarda yo'lovchilarga oldingi markaziy tirsaklagichga yoki konsolga tiralish va yotish tavsiya etilmaydi.
Agar o'rindiqda yoki tomning bo'ylama to'sinida yon tomon xavfsizlik yostig'i mavjud bo'lsa, yon tomonga engashish yoki, eshikka yoki oynaga suyanish mumkin emas.

⚠ *OGOHLANTIRISH!*

Xavfsizlik yostig'i ustida yoki unga juda yaqin joylashgan bolalar u ishlaganida og'ir yoki hattoki o'lim bilan teng jarohatlarni olishlari mumkin. Bolalar avtomobilda har doim to'g'ri taqilgan bo'lishi kerak. Batafsil ma'lumotlarni Katta yoshdagi bolalar ⇨ 2-30 yoki Kichkina bolalar va go'daklar ⇨ 2-31 bo'limlarda qarang.



Uskunalar qalqonchasida muvofiq belgiga ega bo'lgan xavfsizlik yostiqlari tayyorligi indikatori mavjuddir. Tizim xavfsizlik yostiqlari tizimidagi elektronikaning faoliyat yuritishini tekshiradi. Agar nosozliklar mavjud bo'lsa, indikator yonadi. Shishiriluvchi xavfsizlik yostiqlari tayyorligining signal lampasi ⇨ 4-15ga qarang.

Xavfsizlik yostiqlari qayerda joylashgan?

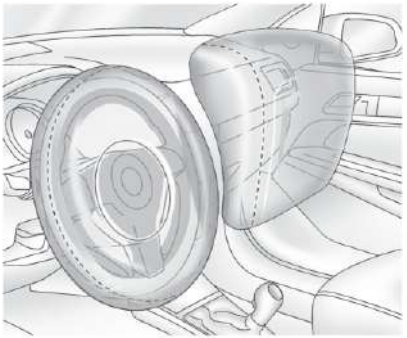

Haydovchi tomonidagi oldingi xavfsizlik yostig'i rul chambaragining markaziy qismida joylashgan.
Yo'lovchi tarafidagi oldingi xavfsizlik yostig'i yo'lovchi tarafidagi uskunalar panelida joylashgan.



Oldingi markaziy xavfsizlik yostig'i haydovchi o'rindig'i suyanchig'ining ichki tarafida joylashgan.



Haydovchi tomoni ko'rsatilgan, yo'lovchi tomoni - o'xshash

Haydovchi va oldingi yo'lovchining yon tomon xavfsizlik yostiqlari o'rindiqlarga o'rnatilgan, eshik tarafidagi o'rindiqlarning suyanchiqlariga joylashtirilgan.



Haydovchi tomoni ko'rsatilgan, yo'lovchi tomoni - o'xshash

Haydovchi, oldingi yon tomon yo'lovchisi va ikkinchi va uchinchi qator o'rindiqlarining yon tomon yo'lovchilarining xavfsizlik pardachalari tomning bo'ylama to'sinlarida, yon taraf oynalarida joylashgan.

⚠ *OGOHLANTIRISH!*

Agar odam va xavfsizlik yostig'i orasida biron bir buyum joylashgan bo'lsa, yostiq muvofiq tarzda yoyilmasligi yoki ushbu buyum bilan og'ir va hattoki o'lim bilan teng mayibliklarni keltirib chiqarib, odamni urib yuborishi mumkin. Xavfsizlik yostiqlarini ochilishiga hech narsa xalal bermasligi kerak. Odam va xavfsizlik yostig'i orasiga biron narsani joylashtirish mumkin emas; rul chambaragining gupchagiga va boshqa xavfsizlik yostiqlari qoplamalariga yoki ularning yoniga biror bir narsani mahkamlash mumkin emas.
Yon taraf xavfsizlik yostig'i yoki oldingi markaziy xavfsizlik yostig'ini ochilish yo'lini to'sib qo'yishi mumkin bo'lgan o'rindiqlar yoki konsol uchun aksessuarlarni qo'llamang.
Agar tomning bo'ylama to'sinida xavfsizlik yostiqlari mavjud bo'lsa, oyna yoki eshik o'rni orqali arqonni tortib o'tkazib, avtomobil tomiga hech narsani mahkamlash mumkin emas. Shunday tarzda ushbu xavfsizlik yostiqlarini yoyilishini bloklab qo'yish mumkin.

Xavfsizlik yostig'i qachon shishiriladi?

Ushbu avtomobil xavfsizlik yostiqlari bilan jihozlangan. Shishiriladigan xavfsizlik yostiqlari tizimi ⇨ 2-19ga qarang. Agar zarba kuchi xavfsizlik yostig'ining muvofiq tizimi uchun ishlash chegarasidan yuqori bo'ladigan bo'lsa, xavfsizlik yostiqlari shishiriladi. Ishlash chegarasi yordamida haydovchini va yo'lovchini ushlab qolish uchun xavfsizlik yostiqlarining ishtiroki talab etiluvchi og'ir to'qnashuvlar vaqtida aniqlanadi. Avtomobil elektron to'qnashuv datchiklari bilan jihozlangan, ular zarba kuchini aniqlaydi. Ishlash chegarasi avtomobil konstruksiyasiga bog'liq holda o'zgaradi.

Oldingi xavfsizlik yostiqlari haydovchi va oldingi yon tomon yo'lovchisini, asosan, bosh va ko'krak qafasi sohalarida jiddiy jarohatlar ehtimolini kamaytirish uchun mo'tadil yoki katta kuch bilan qarama-qarshi to'qnashuvda ishlash uchun mo'ljallangan.

Oldingi yostiqlarning ishlashi nafaqat avtomobilning tezligiga bog'liq bo'ladi. Xavfsizlik yostiqlari ochiladimi yoki yo'qmi, bu ko'proq to'qnashuv obyekti, to'qnashuv yo'nalishi va tormozlanish tezligi bilan aniqlanadi.

Oldingi xavfsizlik yostiqlari avtomobil obyektga to'g'ridan-to'g'ri yoki burchak ostida to'qnashayotganligi, to'qnashuv obyekti mahkamlangan yoki harakatda, u qattiq yoki deformatsiyalangan, tor yoki kengligiga bog'liq holda to'qnashuvning har xil tezliklarida ishlashi mumkin.

Oldingi xavfsizlik yostiqlari avtomobil ag'darilishida, orqadan urilishlarda va ko'pchilik yon tomondan to'qnashuvlarda ishlamaydi.

Bundan tashqari, avtomobil takomillashtirilgan oldingi xavfsizlik yostiqlari bilan butlanadi. Takomillashtirilgan oldingi xavfsizlik yostiqlari avariya jiddiyligi yoki o'rindiqda joylashgan odam bilan o'zaro harakatga bog'liq holda qaydlanish darajasini sozlaydi.

Oldingi markaziy xavfsizlik yostig'i zarba joyiga bog'liq holda avtomobilning istalgan tarafidan mo'tadil va katta kuch bilan yon tomon zarbalarida ishlaydi. Bundan tashqari, oldingi markaziy xavfsizlik yostig'i datchiklar tizimi avtomobilning yonboshga ag'darilish ehtimolini aniqlayotgan vaqtda ishlaydi. Oldingi markaziy xavfsizlik yostig'i frontal va deyarli frontal to'qnashuvlarda, hamda orqadan zarbalarda ishlash uchun mo'ljallanmagan.

O'rindiqlarga o'rnatilgan yon tomon zarbalaridan himoyalash uchun xavfsizlik yostiqlari zarba joyiga bog'liq holda mo'tadil va kuchli yon tomondan to'qnashuvlarda ishlashi kerak. Ushbu xavfsizlik yostiqlari ham mo'tadil yoki katta kuchdagi ba'zi yon tomon zarbalarida ishlaydi.

O'rindiqlarga o'rnatilgan yon tomon xavfsizlik yostiqlari avtomobil ag'darilishida yoki orqadan urilishlarda ishlash uchun mo'ljallangan. Yon tomondan zarbada muvofiq tarafdagi o'rindiqdagi yon tomon xavfsizlik yostig'i ishlaydi.

Eshik o'rinlari tepasida joylashgan xavfsizlik yostiqlari zarba joyiga bog'liq holda mo'tadil va kuchli yon tomon to'qnashuvlarida ishlaydi. Bundan tashqari, tomning bo'ylama to'sinidagi xavfsizlik yostiqlari avtomobil ag'darilishida yoki kuchli yon tomon to'qnashuvida ishlashi mumkin.

Tomning bo'ylama to'sinidagi xavfsizlik yostiqlari orqadan zarba yetkazilganida ishlamasligi kerak. Tomning bo'ylama to'sinidagi ikkala xavfsizlik yostiqlari, agar datchiklar tizimi avtomobilning yonboshga ag'darilishini yoki kuchli qarama-qarshi zarbani oldindan etib berayotgan bo'lsa, avtomobilning yon tomonlarining bir tomonidan zarba yetkazilganida ishlashi mumkin.

Muayyan to'qnashuvda oddiygina avtomobilning shikastlanish ehtimoli va ta'mirlash narxidan kelib chiqqan holda ushbu xavfsizlik yostig'i ishlashi kerakligini aniqlash ehtimoli mavjud emas.

Xavfsizlik yostiqlarini shishirilish mexanizmi qanday?

To'qnashuv holatida datchiklar tizimi elektr signal jo'natadi, u rezervuardan gazni chiqarib yuborish mexanizmini harakatga keltiradi. Gaz, rezervuardan chiqib, xavfsizlik yostig'ini shishiradi, buning natijasida yostiq qopqoqni tashlab yuboradi va yoyiladi. Shishirish mexanizmi, yostiq va mahkamlagichlar xavfsizlik yostig'i moduli qismlari hisoblanadi.

Xavfsizlik yostiqlari holati - Xavfsizlik yostiqlari qayerda joylashgan? ⇨ 2-20ga qarang.

Xavfsizlik yostig'i odamni qanday qilib ushlab qoladi?

Mo'tadil yoki katta kuchdagi qarama-qarshi to'qnashuvda hattoki xavfsizlik kamari taqib qo'yilganda ham odim rul chambaragiga yoki uskunalar paneliga urilib ketishi mumkin. Kuchli yoki mo'tadil yon tarafdan to'qnashuvda hattoki xavfsizlik kamarini taqib olgan odam avtomobil ichidagi komponentlarga urilib ketishi mumkin.

Xavfsizlik yostiqlari zarba kuchini odam tanasi bo'ylab juda bir tekis taqsimlab xavfsizlik kamarlari tomonidan ta'minlanuvchi himoyani to'ldiradi.

Avtomobil ag'darilishida harakatga keltiriluvchi tomning bo'ylama to'sinidagi xavfsizlik yostiqlari haydovchini va birinchi, ikkinchi va uchinchi qatorlardagi yon tomon yo'lovchilarini boshini va ko'krak qafasini himoya qiladi.

Ag'darilishda tom bo'ylama to'sinidagi yostiqning harakatga keltirilishi avtomobildan odamning to'liq yoki qisman otib yuborilishini oldini olishga yordam beradi, garchi hech bir tizim bunday xavfni to'liq istisno qilolmaydi.

Biroq, xavfsizlik yostiqlari, agar to'qnashuvda odam yostiq yo'nalishida harakat qilmayotgan bo'lsa, odamni himoyalashi mumkin bo'lmaydi.

Xavfsizlik yostiqlari qachon shishiriladi? ⇨ 2-22ga qarang.

Xavfsizlik yostiqlari atigi xavfsizlik kamarlariga qo'shimcha hisoblanadi.

Xavfsizlik yostiqlari ishlaganidan keyin nima sodir bo'ladi?

Ishlagandan keyin oldingi va yon tomon yostiqlari tez havo chiqarib yuboradi - shunchalik tezki, ularning shishirilishi ham sezmay qolish mumkin. Oldingi markaziy xavfsizlik yostig'i va tom to'siniga o'rnatilgan xavfsizlik pardachalari ishlagandan keyin bir qancha vaqtga qisman shishirlgan holda qolishi mumkin.

Xavfsizlik yostiqlari modulining ba'zi komponentlari bir necha daqiqa davomida issiq holda qolishlari mumkin. Xavfsizlik yostiqlarini joylashuvi Xavfsizlik yostiqlari qayerda joylashgan ⇨ 2-20 bo'limda tavsiflangan.

Odamga teginib turgan xavfsizlik yostiqlari qismlari iliq bo'lishi, ammo juda ham issiq bo'lmasligi mumkin. Xavfsizlik yostiqlarini havosini chiqarib yuborishda tirqishlardan tutun va chang chiqishi mumkin. Shishirilgan xavfsizlik yostiqlari odamlarga avtomobildan chiqishga xalal bermaydi.

⚠ *OGOHLANTIRISH!*

Xavfsizlik yostiqlari shishirilishida havoda chang paydo bo'lishi mumkin. Astma yoki nafas olish yo'llarining boshqa kasalliklaridan aziyat chekayotgan odamlar uchun xavflidir. Shuning uchun, ushbu harakatni xavf-xatarsiz qilish mumkin bo'lgan zahoti avtomobilni tark etishi kerak. Agar xavfsizlik yostig'i yoyilishidan keyin avtomobildan chiqish imkoniyati mavjud bo'lmasa, nafas olish yo'llari kasalliklaridan aziyat chekayotgan kishiga oynani ochib, havo keltirilishini ta'minlash lozim bo'ladi. Agar xavfsizlik yostig'i yoyilishi natijasida nafas olish bilan muammolar yuzaga kelgan bo'lsa, tibbiy yordam olishga murojaat qilish zarur.

Avtomobilda xavfsizlik yostiqlari yoyilishidan keyin avtomatik barcha eshiklarni blokdan chiqaruvchi, yonilg'i uzatilishini yopuvchi, ichki yoritishni va avariya signalizatsiyasini yoquvchi funksiya ko'zda tutilgan. Ushbu funksiya, agar zarba kuchi muayyan chegara qiymatdan oshib ketgan bo'lsa, xavfsizlik yostiqlarini yoyilishisiz ham ishlashi mumkin. Avtomobilni o'chirish va uni qayta ishga tushirishdan keyin tizim me'yorda ishlash tartibiga qaytadi; siz muvofiq boshqaruv organlar yordamida eshiklarni qulflashingiz, salon yoritilishini o'chirishingiz va avariya nurli signalizatsiyani o'chirishingiz mumkin. Agar avariya natijasida ushbu tizimlardan biror biri shikastlangan bo'lsa, ular xatolik bilan ishlashi mumkin.

⚠ *DIQQAT!*

Xavfsizlik yostiqlari harakatga keltirilgan kuchli to'qnashuv oqibatida avtomobilning muhim tizimlari, masalan, yonilg'i, tormoz, boshqaruv tizimlari va hokazolar shikastlanishi mumkin. Hattoki, agar nisbatan jiddiy hodisalar yuzaga kelishidan keyin avtomobil harakatlanishi mumkin deb tuyulsa ham mavjud bo'lgan shikastlanishlar avtomobilni xavfsiz boshqarilishini qiyinlashtirishi mumkin. Avariyadan keyin dvigatelni alohida ehtiyotkorlik bilan ishga tushirish zarur.

Xavfsizlik yostiqlarini harakatga keltirishga qodir bo'lgan yetarlicha kuchli to'qnashuv holatida ko'pincha old oyna avtomobilning deformatsiyasi sababli sinadi. Yo'lovchi tomonidagi oldingi xavfsizlik yostig'i ishlashida ham old oyna sinishi mumkin.

- Xavfsizlik yostiqlari faqat bir marta ochilishga qodir. Xavfsizlik yostig'i harakatga keltirilganidan keyin tizimning ba'zi komponentlarini almashtirish talab etiladi. Agar yangi komponentlar o'rnatilmagan bo'lsa, xavfsizlik yostiqlari tizimi keyingi safar himoyani ta'minlash imkoniga ega bo'lmaydi. Yangi tizim o'z ichiga xavfsizlik yostiqlari modulini, va, ehtimol, ba'zi boshqa detallarni ham kiritishi mumkin. Boshqa qismlarni almashtirish zarurati haqidagi ma'lumotlar avtomobilga xizmat ko'rsatish bo'yicha qo'llanmada keltirilgan.
- Avtomobilda to'qnashuvlarni diagnostika qilish va aniqlash moduli mavjuddir, u muvofiq ma'lumotlarni qayd etib boradi. Avtomobillari ma'lumotlarini yozuvi va maxfiylik ⇨ 12-2 va Holatlar haqidagi ma'lumotlar qaydlagichlari ⇨ 12-2 bo'limlariga qarang.
- Xavfsizlik yostiqlari tizimiga xizmat ko'rsatish faqat malakali mexaniklarga ruxsat etiladi. Noto'g'ri xizmat ko'rsatishda xavfsizlik yostiqlari tizimi funksiyalarini buzilish ehtimoli bor. Texnik xizmat ko'rsatish uchun dilerga murojaat qilish lozim.

Yo'lovchini aniqlash tizimi

Oldingi yo'lovchi o'rindig'i yo'lovchi mavjudligini aniqlash tizimi bilan jihozlangan. O't oldirish yoqilishida tepa konsolda yo'lovchining xavfsizlik yostig'i holati indikatori aks ettiriladi.



Tizimni tekshirish vaqtida "YOQILGAN" va "O'CHIRILGAN" so'zlari, hamda yoqish va o'chirish belgilari aks ettirib turiladi. Tizim tekshirilishi yakunlangan vaqtda, "YOQILGAN" va "O'CHIRILGAN" so'zlari, hamda yoqish va o'chirish belgilari aks ettirib turiladi. Yo'lovchining xavfsizlik yostig'i holati indikatori ⇨ 4-15ga qarang.

Bir qator holatlarda yo'lovchi mavjudligini aniqlash tizimi old yo'lovchining frontal xavfsizlik yostig'ini o'chirib qo'yishi mumkin. Yo'lovchi mavjudligini aniqlash tizimi boshqa xavfsizlik yostiqlariga ta'sir ko'rsatmaydi.

Yo'lovchini mavjudligini aniqlash tizimi oldingi yon tomon yo'lovchining o'rindig'ida va xavfsizlik kamarida o'rnatilgan datchiklardan signallarni qabul qiladi. Datchiklar to'g'ri o'tirgan yo'lovchini aniqlash uchun va yo'lovchining frontal xavfsizlik yostig'i ishlashi kerakligini yoki ishlamasligi kerakligini aniqlash uchun ishlatiladi.

Statistikaga binoan, bolalar, agar ular, tegishli tarzda, ularning vazniga va bo'yiga muvofiq keluvchi, orqa o'rindiqqa o'rnatilgan bolalarni tutib turish qurilmasiga mahkamlangan bo'lsa, yuqori xavfsizlik ostida bo'lishadi.

12 yoshdan kichik bolalar iloji boricha orqa o'rindiqda taqib qo'yilgan bo'lishi kerak.

Old yo'lovchi o'rindig'iga orqaga qaratilgan bolalar o'rindig'ini o'rnatish mumkin emas. Yuzi bilan orqaga qarab o'tirgan bola xavfsizlik yostiqlari ishlashi holatida katta xavf ostiga duchor etiladi.

⚠ *OGOHLANTIRISH!*

Old yo'lovchini frontal xavfsizlik yostig'i yoyilishida bolalarni tutib turish qurilmasida teskari qaratib o'rnashgan bola og'ir yoki hattoki o'limga teng mayibliklarni olishi mumkin. Orqaga qaratilgan bolalarni tutib turish qurilmasining orqa qismi xavfsizlik yostig'iga juda yaqin joylashgan. Agar old yo'lovchining o'rindig'i uskunalar paneliga juda ham yaqin surilgan bo'lsa, old yo'lovchining frontal xavfsizlik yostig'i ishlashi vaqtida oldinga qaratilgan bolalarni tutib turuvchi uskunada joylashgan bola o'gir yoki hattoki o'limga teng mayibliklarni olishi mumkin.

Hattoki, agar yo'lovchi mavjudligini aniqlash tizimi yo'lovchining frontal xavfsizlik yostig'ini o'chirib qo'ygan bo'lsa ham uzilishlar ehtimolini istisno qilish mumkin emas. Hech kim alohida holatlarda yostiq ishlamasligini, hattoki, agar u o'chirib qo'yilgan bo'lsa ham kafolat berolmaydi.

⚠ *OGOHLANTIRISH!*

Oldingi o'rindiqqa bolalarni tutib turuvchi uskunani yuzi bilan orqaga o'rnatish, hattoki, agar xavfsizlik yostig'i o'chirib qo'yilgan bo'lsa ham, taqiqlanadi. Oldingi yon tomon yo'lovchining o'rindig'iga bolalarni tutib turuvchi uskunani yuzi bilan harakatlanish yo'nalishi bo'ylab o'rnatishda o'rindiqni eng chetki holatga siljitib o'rnatish zarur bo'ladi. Bolalarni tutib turuvchi uskunani muqarrar orqa o'rindiqqa o'rnatishni tavsiya qilamiz.

Agar bolalarni tutib turuvchi uskunani orqa o'rindiqqa o'rnatish imkoni mavjud bo'lmasa, bolani tashish uchun boshqa transport vositasidan foydalanish tavsiya etiladi.

Yo'lovchi mavjudligini aniqlash tizimi quyidagi holatlarda oldingi yon tomon yo'lovchining frontal xavfsizlik yostig'ini o'chirib qo'yadi:

- Oldingi yon tomon yo'lovchining o'rindig'i band qilinmagan.
- Tizim bolalarni tutib turuvchi uskuna o'rnatilganligini va unga bola joylashmaganligini aniqlaydi.
- Oldingi yon tomon yo'lovchi vaqtinchalik o'z o'rnidan turdi.
- Yo'lovchini aniqlash yoki xavfsizlik yostiqlari tizimida buzilish sodir bo'ldi.

Agar oldingi yon tomon yo'lovchisining frontal va tizza shishiriladigan xavfsizlik yostig'i yo'lovchi mavjudligini aniqlash tizimi tomonidan o'chirib qo'yilgan bo'lsa, xavfsizlik yostig'i to'qnashuv sodir bo'lgan holatda ishlamasligi haqida eslatuvchi o'chirish indikatori yonadi. Yo'lovchining xavfsizlik yostig'i holati indikatori ⇨ 4-15ga qarang.

Yo'lovchi mavjudligini aniqlash tizimi yo'lovchining oldingi yon tomon o'rindig'ida to'g'ri holatda katta odam joylashganligini aniqlashi bilanoq oldingi yon tomon yo'lovchining frontal xavfsizlik yostig'ini yoqadi.

Agar shishiriladigan xavfsizlik yostig'i yo'lovchi mavjudligini aniqlash tizimi tomonidan yoqilgan bo'lsa, to'qnashuv holatida xavfsizlik yostig'i ishlashi haqida eslatib turuvchi yoqilish indikatori yonadi.

Ba'zi holatlarda, o'rindiqlarga bolalar, shu jumladan bolalarni tutib turuvchi uskunadagi bolalar, va katta bo'yga ega bo'lmagan kattalar joylashishida yo'lovchi mavjudlgini aniqlash tizimi o'tirgan shaxsning holatiga va tana tuzilishiga bog'liq holda oldingi xavfsizlik yostig'ini xatolik bilan o'chirib qo'yishi mumkin. Bolalarni tutib turuvchi uskunalarning hech bir toifasi to'g'ri kelmaydigan o'smirlar ushbu joy xavfsizlik kamarlari bilan jihozlanganligi yoki jihozlanmaganligiga bog'liq holda xavfsizlik kamarlaridan foydalanishlari kerak.

⚠ *OGOHLANTIRISH!*

Agar xavfsizlik yostig'i tayyorligi indikatori yonayotgan va faol holatda qolayotgan bo'lsa, bu xavfsizlik yostiqlari tizimida nosozliklar bo'lishi mumkinligini anglatadi. O'zingizni va boshqalarni xavf ostiga duchor etmaslik uchun, kechiktirmasdan texnik xizmatga murojaat qilish lozim. Qo'shimcha, shuningdek, xavfsizlikka taalluqli ma'lumotlarni Shishiriladigan xavfsizlik yostiqlari tayyorligi signal lampasi ⇨ 4-15 bo'limda qarang.

Agar bolalarni tutib turuvchi uskunani qo'llashda xavfsizlik yostig'ini yoqilganligi indikatori yonib turgan bo'lsa

Yo'lovchi mavjudligini aniqlash tizimi, agar o'rindiqda bolalarni tutib turuvchi uskunada go'dak joylashgan bo'lsa, oldingi yon tomon yo'lovchining frontal va tizza xavfsizlik yostiqlarini o'chirib qo'yishi kerak. Agar bolalarni tutib turuvchi uskuna o'rnatilgan va xavfsizlik yostig'ining faol holati indikatori yonib turgan bo'lsa:

1.Avtomobilni o'chiring.

2. Avtomobildan bolalarni tutib turuvchi uskunani chiqarib oling.

3. O'rindiqdan barcha qo'shimcha buyumlarni (to'shak, yostiq, g'ilof, isitgich, uqalagich va hokazolarni) olib qo'ying.

4. Qurilma ishlab chiqaruvchisining yo'riqnomasiga rioya qilgan holda bolalarni tutib turuvchi uskunasini qayta o'rnating, shuningdek, Bolalar o'rindig'ini o'rnatish (Xavfsizlik kamariga ega bo'lgan orqa o'rindiq) ⇨ 2-45 yoki Bolalar o'rindig'ini o'rnatish (Xavfsizlik kamariga ega bo'lgan oldingi o'rindiq) ⇨ 2-47ga qarang.

Bolalarni tutib turuvchi uskunani o'rnatishda kamarning yelka tasmasini torting va xavfsizlik kamari taranglashtirgichining inersion g'altagi, hattoki, agar Bolalarni tutib turuvchi uskuna xavfsizlik kamarini bloklagichi bilan jihozlangan bo'lsa ham, bloklanganligiga ishonch hosil qiling. Inersion g'altakning xrapovigi ishlaganidan keyin kamarni bo'shashtirish emas, balki taranglashtirish mumkin.

5. Agar bolalarni tutib turuvchi uskuna o'rnatilganidan va avtomobilni ishga tushirishdan so'ng indikator yonib turgan bo'lsa, avtomobilni qayta o'chirish lozim bo'ladi. So'ngra, suyanchiqni ozgina engashtiring va o'rindiq yostiqchasini (agar uning holati sozlanadigan bo'lsa), suyanchiq o'rindiq yostiqchasiga bolalarni tutib turuvchi uskunani bosmasligi uchun, sozlab oling.

Shuningdek, bolalarni tutib turuvchi uskuna boshqo'ygich ostida siqilib qolmaganligiga ishonch hosil qilish zarur bo'ladi.

Agar bu holat sodir bo'lgan bo'lsa, boshqo'ygichning holatini sozlash talab etiladi. Boshqo'ygichlar ⇨ 2-2ga qarang.
6.Dvigatelni qayta ishga tushiring.
Bolaning bolalarni tutib turuvchi uskunada qaddi-qomatiga bog'liq holda frontal xavfsizlik yostig'i ba'zida yo'lovchini aniqlash tizimi tomonidan xato o'chirilishi mumkin. Bolalarni tutib turuvchi uskunani orqa o'rindiqqa o'rnatish qat'iy tavsiya etiladi. Old o'rindiqqa, agar, hattoki, yoqilgan yostiq indikatori yonmayotgan bo'lsa ham, yuzni orqaga qaratib o'tirg'izish bilan bolalarni tutib turuvchi uskunani orqa o'rindiqqa o'rnatish taqiqlanadi.

Agar o'rindiqda katta odam qaddi-qomatiga ega bo'lgan yo'lovchi o'tirgan vaqtda xavfsizlik yostig'ini o'chirilgan holati OFF indikatori yonib turgan bo'lsa.



Old o'rindiqda katta odamning qaddi-qomatiga ega bo'lgan yo'lovchi joylashgan vaqtda, xavfsizlik yostig'ini o'chirish indikatori odam noto'g'ri o'tirishi yoki bolalarni tutub turuvchi qurilmani bloklash kontaktlari tutashtirilganligi sababli yonishi mumkin. Tizim oldingi yon tomon o'rindig'ida yo'lovchi mavjudligini to'g'ri aniqlashi va frontal xavfsizlik yostig'ini yoqishi uchun quyidagi harakatlarni bajaring:
1.Avtomobilni o'chiring.
2. O'rindiqdan barcha qo'shimcha buyumlarni (to'shak, yostiq, g'ilof, isitgich, uqalagich va hokazolarni) olib qo'ying.
3. O'rindiq suyanchig'ini vertikal holatga keltiring.
4. Yo'lovchidan o'rindiqda to'g'ri o'tirib olishni, yostiqni markaz bo'ylab oyoqlarni qulay holatda uzatib olib joylashib olishini iltimos qiling.
5. Agar xavfsizlik kamarining yelka tasmasi to'liq chiqarib olingan bo'lsa, bolalarni tutib turish qurilmasining qulfini bloklash ishga tushadi. Bu yo'lovchi mavjudligini aniqlash tizimi xavsizlik yostig'ini, hattoki, agar o'rindiqqa katta odam joylashgan bo'lsa ham, o'chirib qo'yishiga olib kelishi mumkin. Ushbu holatda zarurat tug'ilganida kamarni yechib yuborish, taranglashtirgichga uni to'liq tortib olishiga imkon berish, bundan so'ng kamarni to'liq tortib olmasdan taqib olish zarur bo'ladi.
6. Dvigatelni qayta yoqing va indikator yonishi bilanoq yo'lovchidan o'rindiqda ikki-uch daqiqa o'tirib turishni iltimos qiling.

⚠ *OGOHLANTIRISH!*

Agar oldingi yon tomon yo'lovchining xavfsizlik yostig'i katta odam qaddi-qomatiga ega bo'lgan yo'lovchi uchun o'chirib qo'yilgan bo'lsa, to'qnashuv holatida xavfsizlik yostig'i ishlamaydi va ushbu yo'lovchini himoya qilish imkoniyatiga ega bo'lmaydi, bu jiddiy jarohatlar olishga yoki o'lim oqibatlarining yuqori xavfiga olib kelishi mumkin. Katta odam qaddi-qomatiga ega bo'lgan yo'lovchiga, agar yo'lovchining xavfsizlik yostig'i o'chirilganligi indikatori yonib turgan bo'lsa, oldingi yon tomon yo'lovchi o'rindig'ini band qilish yaramaydi.

Tizim faoliyat yuritishiga ta'sir qiluvchi boshqa omillar

Xavfsizlik kamarlari manevrlar va tormozlanishlar bajarilayotgan vaqtda talab etiluvchi holatda yo'lovchini ushlab turishga yordam beradi, va buning sharofati bilan yo'lovchini aniqlash tizimi xavfsizlik yostig'ini o'chirib qo'ymaydi. Bolalarni tutib turuvchi uskunalarni to'g'ri qo'llanilishi haqidagi muhim qo'shimcha ma'lumotlarni Ko'rsatkichda "Xavfsizlik kamarlari" va "Bolalarni tutib turuvchi uskunalar" bo'limlarida qarang.

Qo'shimcha buyumlar (to'shak, yostiq, g'ilof, isitgich, uqalagich va hokazolar) yo'lovchini aniqlash tizimi ishiga ta'sir qilishi mumkin. GM tomonidan ma'qullangan g'ilof va boshqa aksessuarlardan tashqari, g'ilof va boshqa aksessuarlarni qo'llash tavsiya etilmaydi.
Tizim faoliyat yuritishiga o'zgarishlarning ta'siri haqida qo'shimcha ma'lumotlarni Xavfsizlik yostiqlari bilan jihozlangan avtomobilda qo'shimcha asbob-uskunalarni o'rnatish ➪2-28 bo'limga qarang.
Yoqilgan xavfsizlik yostig'i indikatori, agar bo'sh o'rindiqda portfel, sumka, oziq-ovqat solingan paket, noutbuk yoki boshqa elektron qurilma joylashtirilgan bo'lsa, yonib turishi mumkin. Agar bu nomaqbul bo'lsa, buyumni o'rindiqdan olib qo'yish lozim bo'ladi.

⚠ *OGOHLANTIRISH!*

Yo'lovchi o'rindig'iga joylashtirilgan va yostiq va ushbu o'rindiq suyanchig'i orasida bo'lgan buyumlar ham yo'lovchini aniqlash tizimining faoliyatini buzishi mumkin.

Xavfsizlik yostiqlari bilan jihozlangan avtomobilga xizmat ko'rsatish

Xavfsizlik yostiqlari bilan jihozlangan avtomobillar uchun alohida xizmat ko'rsatish talab etiladi. Avtomobilning turli qismlarida xavfsizlik yostiqlari tizimining komponentlari o'rnatilgan. Xavfsizlik yostiqlari tizimiga xizmat ko'rsatish bo'yicha yo'riqnomani dilerdan yoki muvofiq rahbariyatga murojaat qilib olish mumkin.

⚠ *OGOHLANTIRISH!*

Avtomobil o't oldirilishi o'chirilgandan so'ng va akkumulator o'chirilishidan keyin 10 soniya davomida xavfsizlik yostig'i noto'g'ri harakatlarda yana ishlab ketishi mumkin. Xavfsizlik yostig'iga yaqin joylashgan kishi jarohatlar olishi mumkin. Sariq raz'yomlar bilan ishlarni bajarishdan saqlanish lozim. Ular katta ehtimollik bilan xavfsizlik yostiqlari tizimiga taalluqli bo'lishi mumkin. Texnik xizmat ko'rsatishni o'tkazayotgan kishi malakaning kerakli darajasiga ega bo'lishi va tavsiya etilgan tartib-taomillarga rioya qilishi kerak.

Xavfsizlik yostiqlari bilan jihozlangan avtomobilda qo'shimcha asbob-uskunalarni o'rnatish

Avtomobilning rama, bamperlar, oldingi qism yoki yon tomon panellari konstruksiyalariga o'zgartirish kirituvchi, uning balandligini o'zgartiruvchi qo'shimcha asbob-uskunalarning o'rnatilishi shishiriluvchi xavfsizlik yostiqlari tizimi ishini buzishi mumkin.
Xavfsizlik yostiqlari tizimini harakatiga quyidagi komponentlarning biror biriga o'zgartirishlar kiritilishi, shu jumladan noto'g'ri ta'mirlash va almashtirish, ham ta'sir qilishi mumkin:

- Xavfsizlik yostiqlari tizimi, shu jumladan xavfsizlik yostiqlari modullari, oldingi va yon tomon zarba datchiklari, ro'yxatdan o'tkazish va diagnostika modullari, xavfsizlik yostiqlari simlari, oldingi markaziy konsol
- Oldingi o'rindiqlar, shu jumladan, choklar, baxya yoki ilgak-molniyalar
- Xavfsizlik kamarlari
- Rul chambaragi, uskunalar paneli, shift konsoli, shift qoplamasi yoki ustunlarning dekorativ qoplamasi
- Eshiklarning ichki zichlanishlari, shu jumladan karnaylar

O'z dileringizda va xizmat ko'rsatish bo'yicha qo'llanmada siz xavfsizlik yostiqlari modullari va datchiklarining, ro'yxatdan o'tkazish va

diagnostika moduli va xavfsizlik yostiqlari simlari avtomobilda joylashishi haqida ma'lumotlarni, hamda ularni almashtirishning tegishli tartibini topasiz.
Bundan tashqari, avtomobil yon tomon oldingi yo'lovchini aniqlash tizimi bilan jihozlangan, u o'rindiqqa o'rnatilgan datchiklarning signallarini qo'llaydi. Yo'lovchini aniqlash tizimining faoliyat yuritishi o'rindiqning asl pardozini boshqa ishlab chiqaruvchining qoplamasi, qoplash materiallari yoki pardozi bilan; yoki avtomobillarning boshqa modellari uchun mo'ljallangan GM qoplamasi yoki pardozi, qoplash materiallari yoki pardozi bilan almashtirishda buzilishi mumkin.
Har qanday aksessuarlar, masalan, qo'shimcha o'rindiq isitgichi, shinamlikni oshiruvchi to'shama yoki o'rindiq qoplamasi ustiga yoki uning ostiga o'rnatiluvchi boshqa uskunalar yo'lovchini aniqlash tizimining faoliyatiga ta'sir qilishi mumkin. Bu yo'lovchi tomonidan xavfsizlik yostiqlarini to'g'ri yoyilishini va/yoki yo'lovchini aniqlash tizimi tomonidan xavfsizlik yostiqlarini o'chirish funksiyasini buzishi mumkin. Yo'lovchini aniqlash tizimi ⇨ 2-24ga qarang.
Tomning bo'ylama to'sinidagi xavfsizlik yostiqlari haqidagi qo'shimcha ma'lumotlarni Boshqa o'lchamdagi shinalar va g'ildirak disklari ⇨ 9-47 bo'limda qarang.

Agar avtomobilni jismoniy imkoniyatlari cheklangan foydalanuvchilar uchun yoki biror bir boshqa sabablar bo'yicha takomillashtirish zarur bo'lib qoladigan bo'lsa, o'z dileringiz bilan ushbu o'zgartirishlar xavfsizlik yostiqlari tizimining ishini buzmasligiga nisbatan maslahatlashing.

Xavfsizlik yostiqlari tizimini tekshirish

Xavfsizlik yostiqlari tizimi rejali texnik xizmat ko'rsatishni yoki almashtirishni talab qilmaydi. Xavfsizlik yostiqlari tayyorligi indikatori ishlab turganiga ishonch hosil qiling. Shishiriluvchi xavfsizlik yostiqlari tayyorligining signal lampasi ⇨ 4-15ga qarang.

⚠ *DIQQAT!*

Agar xavfsizlik yostig'i qoplamasi buzilgan, shikastlangan yoki ochilgan bo'lsa, yostiq noto'g'ri ishlashi mumkin. Xavfsizlik yostig'ining qoplamasini ochish yoki uni shikastlash mumkin emas. Agar xavfsizlik yostig'i qopqoqlari ochilgan yoki shikastlangan bo'lsa, uni yoki xavfsizlik yostiqlari modulini to'liq almashtirish zarur bo'ladi. Xavfsizlik yostiqlarining joylashishini Xavfsizlik yostiqlari qayerda joylashgan? ⇨ 2-20 bo'limda qarang. Texnik xizmat ko'rsatish uchun dilerga murojaat qilish lozim.

To'qnashuvdan keyin xavfsizlik yostiqlari tizimi komponentlarini almashtirish

⚠ *DIQQAT!*

Avtomobil to'qnashganida xavfsizlik yostiqlari tizimlari shikastlanishi mumkin. Shikastlangan xavfsizlik yostiqlari tizimi avariya holatida haydovchini va yo'lovchini tegishli himoyasini ta'minlash imkoniga ega bo'lmaydi, buning oqibatida ular og'ir yoki hattoki o'limga teng bo'lib qolishi mumkin. Xavfsizlik yostiqlari tizimining to'g'ri faoliyatini kafolatlash uchun, to'qnashuvdan keyin uni texnik xizmat xodimlari tekshirishi va zarurat tug'ilganida shikastlangan komponentlarni almashtirishi kerak.

Xavfsizlik yostig'i harakatga keltirilganidan so'ng uning komponentlarini almashtirish talab etiladi. Texnik xizmat ko'rsatish uchun dilerga murojaat qilish lozim.
Agar xavfsizlik yostig'i tayyorligi indikatori harakat vaqtida o'chmayotgan yoki yonayotgan bo'lsa, xavfsizlik yostiqlari tizimi tegishli tarzda faoliyat yuritmasligi mumkin. Kechiktirmasdan texnik xizmatga murojaat qilish lozim. Shishiriluvchi xavfsizlik yostiqlari tayyorligining signal lampasi ⇨4-15ga qarang.

BOLALAR UCHUN XAVFSIZLIK TIZIMLARI

Katta yoshdagi bolalar

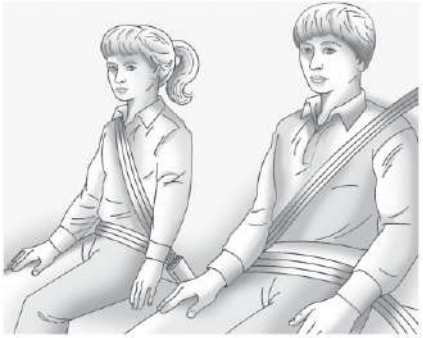

Qo'shimcha yostiqlarda o'tirmaydigan katta yoshdagi bolalar avtomobilda mavjud bo'lgan xavfsizlik kamarlaridan foydalanishlari kerak.
“Xavfsizlik kamarlaridan qanday to'g'ri foydalaniladi ⇨ 2-13"ga qarang.
Qo'shimcha yostiq ishlab chiqaruvchisining qo'llanmasida bolaning vazni va bo'yi bo'yicha cheklovlar ko'rsatilgan. Bolaga bel va yelka xavfsizlik kamari bilan qo'shimcha yostiqdan foydalanish zarurligini quyidagi test yordamida aniqlash mumkin:

- O'rindiq suyanchig'iga orqa bilan suyanib o'tirib olish kerak. Tizzalar aynan o'rindiq chetida egilib turibdimi? Agar ha bo'lsa, davom eting. Agar yo'q bo'lsa, qo'shimcha yostiqni qo'llash zarur.
- Bel-yelka xavfsizlik kamarini taqib qo'ying. Yelka kamari yelkaga tushmoqdami? Agar ha bo'lsa, davom eting. Agar bola ushbu tekshiruvdan o'tmagan bo'lsa, balandlovchi bolalar o'rindig'ini qo'llash zarur.
- Bel kamari tos suyagiga yengil teginib, beldan pastki sohaga zich teginib turibdimi? Agar ha bo'lsa, davom eting. Agar yo'q bo'lsa, qo'shimcha yostiqni qo'llash zarur.
- Xavfsizlik kamarining to'g'ri holati butun sayohat davomida saqlanib qolishi mumkinmi? Agar ha bo'lsa, davom eting. Agar yo'q bo'lsa, qo'shimcha yostiqni qo'llash zarur.

Q: Xavfsizlik kamarlaridan qanday to'g'ri foydalaniladi?
A: Katta yoshdagi bolalar bel-yelka xavfsizlik kamaridan foydalanishlari kerak, bunda yelka kamari qo'shimcha tana harakatini cheklashi kerak. Yelka kamari yuz yoki bo'yicha darajasida o'tmasligi kerak. Bel kamari tos sohasiga ozgina teginib turgan holda tananing beldan pastki sohaga zich teginib turishi kerak. To'qnashuvda yuklama tos suyaklariga to'g'ri keladi. Kamar hech qachon qorinda joylashmasligi kerak, chunki to'qnashuv vaqtida bu o'zi bilan og'ir yoki hattoki o'limga teng jarohatlarni keltirishi mumkin.

Statistkaga binoan, bolalar, agar ular orqa o'rindiqdagi tutib turuvchi uskunada tegishli tarzda taqib qo'yilgan bo'lsa, yuqori xavfsizlik darajasida bo'ladi.
Kamarlar bilan taqib qo'yilmagan bolalar avariya vaqtida avtomobildan otib yuborilishi yoki boshqa odamlarga urilib ketishi mumkin. Katta yoshdagi bolalar xavfsizlik kamarlaridan to'g'ri foydalanishlari kerak.

⚠ *OGOHLANTIRISH!*
Bitta kamar bilan bir nechta bolalarni taqib qo'yishga ruxsat etilmaydi. Ushbu holatda kamar to'qnashuvda yuzaga keluvchi kuchlarni to'g'ri taqsimlay olmaydi. YTH holatida ular bir-birlari bilan urilib ketishlari va jiddiy jarohatlar olishlari mumkin. Har bir xavfsizlik kamarlari bilan bir vaqtda faqat bitta odam foydalanishi mumkin.



⚠ *OGOHLANTIRISH!*

Xavfsizlik kamarining yelka tasmasini bolaning ikki qo'li ostidan yoki orqasidan o'tkazib, uni taqib qo'yish taqiqlanadi. Bola, agar u tegishli tarzda bel-yelka kamari bilan tegishli tarzda taqilmagan bo'lsa, u jiddiy mayibliklar olishi mumkin. Avariya holatida yelka kamari bolaning ko'chishini cheklashi mumkin bo'lmay qoladi. Bolaning oldinga juda uzoqqa siljib ketishi bolaning boshi yoki bo'ynini mayibligiga olib kelishi mumkin. Shuningdek, bola bel kamari ostiga sirpanib ketishi mumkin. Ushbu holatda yuklama qoringa to'g'ri keladi, bu jiddiy yoki hattoki o'limga teng jarohatlarga olib borishi mumkin. Yelka kamari yelka va ko'krak orqali o'tishi kerak.



Kichkina bolalar va go'daklar

Avtomobilga joylashgan barcha himoyalangan bo'lishi kerak! Bu, shuningdek, kichik bolalar va go'daklarga ham tegishlidir. Xavfsizlik tizimidan yosh, bo'y va safar uzoqligiga bog'liq bo'lmagan holda barcha foydalanishi kerak.

⚠ *OGOHLANTIRISH!*

Agar xavfsizlik kamari bolalarning orqasida, oyoqlari ostida joylashgan yoki bo'yin atrofiga o'rab qo'yilgan bo'lsa, ular jiddiy mayiblik olishi yoki hattoki halok bo'lishi mumkin. Inersion g'altak kamarni oson taranglashtirishga imkon beradi, biroq u bloklanishida kamarni bo'shatish imkoni yo'q. Butun uzunlikka inersion g'altakdan xavfsizlik kamarini yelka shoxini tortib chiqarishda g'altakning to'suvchi mexanizmi ishlaydi. Agar kamar qo'yib yuborilsa va unga erkin tortib kiritilishiga imkon berilsa, g'altak blokdan chiqadi, biroq bola atrofiga kamar o'rab qo'yilishida buni amalga oshirish imkoni bo'lmaydi. Avtomobilda bolalarni qarovsiz qoldirish va ularga xavfsizlik kamarlari bilan o'ynashiga yoki ularni noto'g'ri taqishiga ruxsat berish taqiqlanadi.

Avtomobilda kichkina bolalar va go'daklar tashilayotgan vaqtda har doim maxsus bolalar o'rindiqlari qo'llanilishi kerak. Avtomobilning na xavfsizlik yostiqlari tizimi, na xavfsizlik kamarlari tizimi kichik bolalar va go'daklar uchun mo'ljallanmagan.

Tegishli tarzda taqib qo'yilmagan bolalar avariya vaqtida avtomobildan otib yuborilishi yoki boshqa odamlarga urilib ketishi mumkin.

⚠ *OGOHLANTIRISH!*

Avtomobilda harakatlanayotganda kichkina bolani yoki go'dakni qo'lda ushlab turish mumkin emas. To'qnashuv paytida katta kuchlar yuzaga keladi va bolani ushlab qolish imkonsiz bo'lib qoladi. Masalan, agar to'qnashuv 40 km/soat (25 mil/soat) tezlikda sodir bo'layotgan bo'lsa, 5,5 kg (12 funt) tana vazniga ega bo'lgan bola yo'lovchining qo'llariga 110 kg (240 funt) kuch bilan bosadi. Bola uning yoshiga muvofiq keluvchi tutib turuvchi uskuna bilan mahkamlab qo'yilgan bo'lishi kerak.



⚠ *OGOHLANTIRISH!*

Xavfsizlik yostig'i ustida yoki unga juda yaqin joylashgan bolalar u ishlaganida og'ir yoki hattoki o'lim bilan teng jarohatlarni olishlari mumkin. Yuzi bilan orqaga qaratib oldingi yo'lovchi o'rindig'iga bolalarni tutib turuvchi uskunasini o'rnatish taqiqlanadi. Orqaga qaratilgan bolalarni tutib turuvchi uskunani orqa o'rindiqda mahkamlash lozim bo'ladi.
Oldinga qaratilgan bolalarni tutib turuvchi uskunani ham orqa o'rindiqqa o'rnatish tavsiya etiladi. Oldingi yo'lovchining o'rindig'iga harakatlanish yo'nalishi bo'yicha yuz bilan bolalarni tutib turuvchi uskunani o'rnatishda o'rindiqni eng chetki orqa holatga siljitish zarur bo'ladi.
Agar ikkinchi qator markaziy o'rindiqqa bolalarni tutib turuvchi uskuna o'rnatilgan bo'lsa, iloji bo'lsa, ikkinchi qator o'rindig'ini oldingi markaziy xavfsizlik yostig'i bilan aloqani minimallashtirish uchun chetki orqa holatga o'tkazing.



Bolalar xavfsizligi tizimlari o'tirgan yoki boshqa holatda avtomobilda bolalarni tutib turuvchi moslamalardan tashkil topgan. Ba'zida, ularni bolalar o'rindiqlari yoki avtomobil o'rindiqlari deb nomlashadi.

Bolalar xavfsizlik tizimlari uchta asosiy turlarga bo'linadi:

- Harakatlanish yo'nalishi bo'yicha o'rnatilgan bolalar avtomobil o'rindiqlari
- Harakatlanish yo'nalishiga qarshi o'rnatilgan bolalarni tutib turuvchi uskunalar
- Qo'shimcha yostiqlar va standart xavfsizlik kamarlariga ega bo'lgan o'rindiqlar

Bolalarni tutib turuvchi uskuna muayyan bolaning bo'yi, vazni va yoshi bo'yicha, hamda u o'rnatiluvchi avtomobil bilan moslashuvchanligi bo'yicha tanlanadi.
Barcha turdagi bolalarni tutib turuvchi uskunalarning ko'pgina modellari mavjuddir.

Bolalarni tutib turuvchi uskunani xarid qilib, u avtomobilda qo'llash uchun mo'ljallanganligiga ishonch hosil qilish zarur.

Bolalarni tutib turuvchi uskunaning yo'riqnomasida u mo'ljallangan bolaning vazni va bo'yi ko'rsatiladi. Bundan tashqari, alohida ehtiyojlarga ega bo'lgan bolalar uchun tutib turuvchi uskunalarning ko'pgina turlari mavjuddir.

⚠ *OGOHLANTIRISH!*

Avariyada bo'yin yoki boshning jarohatlanish ehtimolini pasaytirish uchun, kichik yoshdagi va emizikli bolalar, toki ular ikki yoshgacha yetgunicha yoki ularning vazni va bo'yi ushbu uskuna uchun chegara kattaliklardan oshib ketguncha, orqaga qaratilgan bolalarni tutib turuvchi uskunaga o'tirg'iziladi.

⚠ *OGOHLANTIRISH!*

Kichkina bolaning tos suyaklari juda ham kichik, va shuning uchun shtatdagi xavfsizlik kamari tos suyaklarida zaruriy yetarli past holatni qabul qilolmaydi. Buning o'rniga, kamar bolaning qorniga to'g'ri keladi. To'qnashuvda kamar suyaklar bilan himoyalanmagan suyaklariga kuchni taqsimlaydi, bu jiddiy va hattoki o'limga teng jarohatlarni keltirishi mumkin. Jarohatlanish xavfini pasaytirish uchun, bola uchun har doim mos keluvchi bolalar o'rindig'i qo'llanilishi kerak.

Bolalarni tutib turuvchi uskunalar o'rnatilishi mumkin bo'lgan joylar

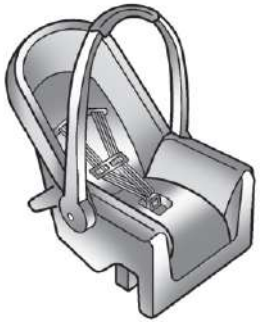

Harakat yo'nalishiga qarshi o'rnatiluvchi avtobelanchak

Orqaga qaratilgan bolalarni tutib turuvchi uskuna bolaning orqasi uchun tayanchni ta'minlab, uni oldinga siljishdan tutib qoladi. Kamarlar yordamida, shu jumladan, avariya paytida o'rindiqda bola holatini saqlab qoladi.



Harakatlanish yo'nalishi bo'yicha o'rnatiluvchi bolalarni tutib turuvchi uskuna

Harakatlanish yo'nalishi bo'yicha o'rnatiluvchi bolalarni tutib turuvchi uskuna bolani kamarlar yordamida oldinga siljib ketishdan tutib turadi.



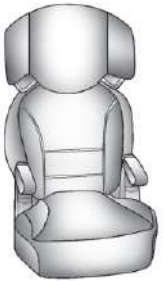

Yostiq (buster)

Qo'shimcha yostiqlar va standart xavfsizlik kamarlariga ega bo'lgan o'rindiqlar harakatlanish yo'nalishi bo'yicha o'rnatiluvchi bolalarni tutib turuvchi uskunalardan o'sib ketgan bolalar uchun mo'ljallangan.

Qo'shimcha o'rindiqlar bola ostiga avtomobilning standart xavfsizlik kamarlarini, toki ular qo'shimcha yostiqlarsiz shunday xavfsizlik kamarlaridan foydalanish uchun shunchalik darajada o'sib ketgunicha, moslashtirish imkonini beradi. Xavfsizlik kamarlarini moslashtirilishini tekshirish haqidagi ma'lumotlarni Katta yoshdagi bolalar
⇨ 2-30 bo'limda qarang.

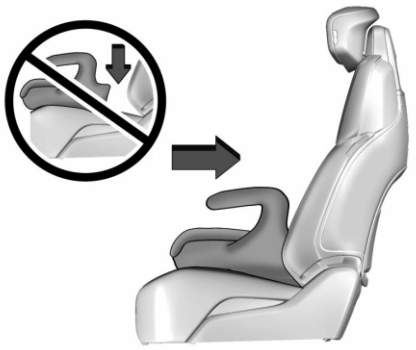

Qo'shimcha orqa suyanchiqsiz yostiq

Qo'shimcha orqa suyanchiqsiz yostiqni o'rnatish talablariga quyidagilar kiradi:Ba'zi qo'shimcha orqa suyanchiqsiz yostiqlar katta yon tayanchlarga ega orqa o'rindiqlarga mos kelmasligi mumkin, chunki ular qo'shimcha yostiqni o'rindiqning suyanchig'idan oldinga siljitishi mumkin. Qo'shimcha orqa suyanchiqsiz yostiqni ishlatish: Qo'shimcha yostiqni o'rindiq yostig'ining o'rtasiga joylashtiring.Qo'shimcha orqa suyanchiqsiz yostiqni o'rindiqning orqa qismining tegishli joyiga siqib qo'ying.Agar qo'shimcha orqa suyanchiqsiz yostiqni 1-2-bosqichlarda tasvirlanganidek joylashtirib bo'lmasa, boshqa qo'shimcha yostiqni tanlang.

Avtomobilda qo'shimcha bolalarni tutib turuvchi uskunani o'rnatish

⚠ *OGOHLANTIRISH!*

Agar bolalarni tutib turuvchi uskuna avtomobilda yomon o'rnatilgan bo'lsa, bola og'ir yoki hattoki o'limga teng jarohatlarni olishi mumkin. Bolalarni tutib turuvchi uskunani xavfsizlik kamari yoki LATCH tizim yordamida ushbu qo'llanmada keltirilgan uskuna ishlab chiqaruvchisi ko'rsatmalari va yo'riqnomalariga rioya qilgan holda to'g'ri mahkamlang.

Jarohat olish xavfini pasaytirish uchun, avtomobilga bolalarni tutib turuvchi uskuna o'rnatilgan bo'lishi kerak. Bolalarni tutib turuvchi uskunalar o'rindiqlarga uch nuqtali xavfsizlik kamarining bel tasmasi bilan yoki LATCH tizimi mahkamlagichlari yordamida mahkamlanishi kerak. Qo'shimcha ma'lumotlarni Bolalar o'rindig'i uchun pastki mahkamlagichlar va tutib turuvchi kamarlar tizimi (LATCH) ⇨ 2-37 bo'limda qarang. Agar bolalarni tutib turuvchi uskuna avtomobilda yomon o'rnatilgan bo'lsa, to'qnashuv vaqtida bola jarohatlar olishi mumkin.

Avtomobilga bolalarni tutib turuvchi uskunasini o'rnatib, yo'riqnomalar bilan qiyoslanib oling. Buning uchun quyidagilarni tekshiring:

- Bolalarni tutib turuvchi uskunasida yo'riqnomali yopishtirma yorliqlar
- Bolalarni tutub turuvchi uskunaga yo'riqnoma
- Ushbu avtomobil ekspluatatsiyasi bo'yicha qo'llanma

Bolalarni tutib turuvchi uskunalarga nisbatan yo'riqnomalar juda ham muhimdir, shuning uchun, agar ular yo'qotilgan bo'lsa, ularning nusxalarini ishlab chiqaruvchidan olish zarur bo'ladi.

Shuni yodda tutish kerakki, mahkamlanmagan bolalarni tutib turuvchi uskuna to'qnashuvda yoki to'satdan to'xtashda siljib ketishi va avtomobilga joylashgan odamlarni urib yuborishi mumkin. Bolalarni tutib turuvchi uskuna avtomobilda, hattoki, agar unda bola yo'q bo'lsa ham, tegishli tarzda mahkamlangan bo'lishi kerak.

Bolani bolalar o'rindig'i uskunasida mahkamlash.

⚠ *OGOHLANTIRISH!*

Bolalar o'rindig'ida yomon mahkamlangan bola to'qnashuvda jiddiy yoki hattoki o'limga teng jarohatlarni olishi mumkin. Bolalar o'rindig'iga ilova qilinuvchi yo'riqnomalarga rioya qilib, bolani o'rindiqqa tegishli tarzda mahkamlash zarur bo'ladi.

Bolalar o'rindig'i qayerga o'rnatiladi

Statistikaga binoan. bolalar va go'daklar, agar ular orqa o'rindiqqa o'rnatilgan muvofiq bolalarni tutib turuvchi uskunaga tegishli tarzda taqib qo'yilgan bo'lsa, ular yuqori darajadagi xavfsizlikda bo'ladi.

12 yoshdan kichik bolalar iloji boricha orqa o'rindiqda taqib qo'yilgan bo'lishi kerak.

Avtomobil oldingi markaziy xavfsizlik yostig'i bilan jihozlangan, u haydovchi o'rindig'ining ichki tarafida joylashgan. Hattoki, oldingi markaziy xavfsizlik yostig'i mavjudligida ikkinchi qator o'rindiqlarining istalgan joyiga bolalarni tutib turuvchi uskuna o'rnatilish imkoni bor.

Oldingi o'rindiqqa yuzi bilan orqaga qaratib bolalarni tutib turuvchi uskunani o'rnatish taqiqlanadi. Yuzi bilan orqaga qarab o'tirgan bola xavfsizlik yostig'i harakatga kelish holatida katta xavfga duchor qilinadi.

⚠ *OGOHLANTIRISH!*

Oldingi xavfsizlik yostig'i yoyilishida orqaga qaratilgan bolalarni tutib turuvchi uskunaga joylashtirilgan bola og'ir yoki hattoki o'limga teng jarohatlarni olishi mumkin. Orqaga qaratilgan bolalarni tutib turuvchi uskunaning orqa qismi xavfsizlik yostig'iga juda yaqin joylashgan. Agar oldingi yo'lovchi o'rindig'i uskunalar paneliga juda yaqin joylashtirilgan bo'lsa, oldingi xavfsizlik yostig'i yoyilishida oldinga qaratilgan bolalarni tutib turuvchi uskunaga joylashtirilgan bola og'ir yoki hattoki o'limga teng jarohatlarni olishi mumkin.

Hattoki, agar oldingi xavfsizlik kamari yo'lovchini aniqlash tizimi tomonidan o'chirilayotgan bo'lsa, tizim uzilish bermasligini kafolatlash mumkin emas - alohida sharoitlar mavjudligida xavfsizlik yostig'i hattoki o'chirilgan holatda bo'lganida ham baribir yoyilishi mumkin. Orqaga qaratilgan bolalar o'rindig'ini faqat orqa o'rindiqqa, hattoki, agar xavfsizlik yostig'i o'chirilgan bo'lsa ham, o'rnatish lozim. Agar oldingi yo'lovchi o'rindig'iga oldinga qaratilgan bolalarni tutib turuvchi uskuna o'rnatilayotgan bo'lsa, o'rindiq to'liq orqaga surilgan bo'lishi kerak.

⚠ *OGOHLANTIRISH!*

Baribir bolalarni tutib turuvchi uskunani orqa o'rindiqqa o'rnatish tavsiya etiladi.
Qo'shimcha ma'lumotlarni Yo'lovchini aniqlash tizimi ⇨ 2-24ga qarang.
Agar ikkinchi qator markaziy o'rindiqqa bolalarni tutib turuvchi uskuna o'rnatilgan bo'lsa, iloji bo'lsa, ikkinchi qator o'rindig'ini oldingi markaziy xavfsizlik yostig'i bilan aloqani minimallashtirish uchun chetki orqa holatga o'tkazing.

Xavfsizlik kamari yordamida orqa o'rindiqqa bolalarni tutib turuvchi uskunani mahkamlashdan avval u ushbu avtomobil bilan mos kelishiga ishonch hosil qilish uchun ishlab chiqaruvchining yo'riqnomasini o'rganib chiqish zarur bo'ladi. Qo'shimcha yostiqlar va bolalar o'rindiqlari har xil o'lchamlarga ega, va ulardan ba'zilari boshqalarga qaraganda muayyan holatlar uchun mos keladi. Agar bolalarni tutib turuvchi uskunani ishonchli mahkamlash imkoni bo'lmasa, uni orqa o'rindiqqa o'rnatish taqiqlanadi.

Bolalarni tutib turuvchi uskunani o'rnatish joyi va uning o'lchamlariga bog'liq holda unga yaqin joylashgan xavfsizlik kamarlari va LATCH mahkamlagichlari boshqa yo'lovchilar yoki bolalarni tutib turuvchi uskunalar uchun erishimli bo'lmay qolishi mumkin. Agar bolalarni tutib turuvchi uskuna xavfsizlik kamariga yetib borishni yopib qo'yayotgan yoki ularning to'g'ri joylashishiga xalal berayotgan bo'lsa, qo'shni o'tirish joylarini qo'llash mumkin emas.
Bolalarni tutib turuvchi uskunani ekspluatatsiya qilish bo'yicha yo'riqnomalar va qo'llanmaga muvofiq o'rnatilishini ta'minlash uchun bolalarni tutib turuvchi uskuna oldidagi o'rindiqni sozlang. Bolalarni tutib turuvchi uskuna va o'rindiq yoki unga mahkamlangan aksessuarlar orasida aloqani istisno qilish uchun oldingi o'rindiqni oldinga siljiting.
Ikkinchi qator sozlanuvchi o'rindiqqa bolalarni tutib turuvchi uskunani o'rnatishda ushbu o'rindiqni oldinga yoki orqaga shunday siljitish zarurki, bolalarni tutib turuvchi uskuna uchun qo'llanmaga muvofiq uni to'g'ri qiyaligi ta'minlanishi kerak. Agar o'rindiq suyanchig'i qiyalik bo'yicha sozlanishi mumkin bo'lsa, bolalarni tutib turuvchi uskunani o'rnatishdan avval uni vertikal holatga keltirish zarur bo'ladi.
Bolalarni tutib turuvchi uskunani o'rnatishda albatta ishlab chiqaruvchining yo'riqnomalarini bajaring va uskunani ishonchli qaydlang.



⚠ *OGOHLANTIRISH!*

Jarohat olish xavfini kamaytirish uchun orqa o'rindiqning sozlanadigan suyanchig'ini bolalar uskunasi ishlab chiqaruvchisining ko'rsatmalariga binoan deyarli vertikal holatga o'rnating. Bolalar uskunasi o'rindiqning suyanchig'iga tayanishi kerak.

Shuni yodda tutish kerakki, mahkamlanmagan bolalarni tutib turuvchi uskuna to'qnashuvda yoki to'satdan to'xtashda siljib ketishi va avtomobilga joylashgan odamlarni urib yuborishi mumkin. Bolalarni tutib turuvchi uskuna avtomobilda, hattoki, agar unda bola yo'q bo'lsa ham, tegishli tarzda mahkamlangan bo'lishi kerak.

Bola o'rindig'i uchun pastki mahkamlagichlar va tutib turuvchi kamarlar tizimi (LATCH)

LATCH tizimi avtomobil harakatlanishi vaqtida va to'qnashuv holatida bolalarni tutib turuvchi uskunani qaydlab turadi. LATCH tizimi kamarlari avtomobil salonida o'rnatilgan maxsus so'g'otalarga mahkamlanadi. Ushbu tizim bolalarni tutib turuvchi uskunaning tez qaydlanishini ta'minlaydi.

Avtomobilingizda mavjud bo'lgan LATCH mahkamlash tizimini qo'llash mumkin bo'lishi uchun bolalarni tutib turuvchi uskuna LATCH tizimi mahkamlagichlariga ega bo'lishi kerak. LATCH tizimi bilan mos keluvchi yuzi bilan orqaga va oldinga o'tirg'iziladigan bolalarni tutib turuvchi uskunalarni yo LATCH tizimi ankerlari yordamida, yoki avtomobilning xavfsizlik kamarlari yordamida mahkamlash mumkin. Bir vaqtda harakatlanish yo'nalishi bo'yicha yuzi bilan orqaga yoki oldinga o'tirg'iziladigan bolalarni tutib turuvchi uskunalarni mahkamlash uchun xavfsizlik kamarlari va LATCH tizimini qo'llamang. Buster o'rindiqlar bola bilan birgalikda avtomobilning xavfsizlik kamarlari bilan avtomobil o'rindig'iga mahkamlanadi. Agar ishlab chiqaruvchi LATCH tizimi yordamida buster o'rindiqni mahkamlashni tavsiya qilayotgan bo'lsa, buni qilish mumkin, agar bunda buster o'rindiqni to'g'ri joylashtirish mumkin va u bola korpusida uch nuqtali xavfsizlik kamarini to'g'ri joylashtirishga xalal bermaydi.

Bolalarni tutib turuvchi uskuna uchun yo'riqnoma va ushbu qo'llanmadagi yo'riqnomalarga qat'iy rioya qiling.

Top Tether langar kamar yordamida bolalarni tutib turuvchi uskunani o'rnatishda o'rindiqni to'g'ri mahkamlash uchun yo pastki ankerlar, yoki avtomobilning xavfsizlik kamarlari qo'llaniladi. Bolalarni tutib turuvchi uskunani faqat Top Tether mahkamlagichi yordamida mahkamlash taqiqlanadi.

Umumiy bolaning vazni va tutib turuvchi uskunaning og'irligi 29,5 kg (65 funt)dan yuqori kelmaganida 5-nuqtali xavfsizlik kamarlari tizimiga ega bo'lgan bolalarni tutib turuvchi uskunani mahkamlash uchun LATCH pastki mahkamlagichini Top Tether langar kamarlar bilan birgalikda yoki xavfsizlik kamarlarini Top Tether langar kamarlar bilan birgalikda qo'llang.

Agar umumiy bola vazni va tutib turuvchi uskunaning og'irligi 29,5 kg (65 funt)dan yuqori bo'lsa, mahkamlash uchun Top Tether langar kamarlar bilan birgalikda faqat xavfsizlik kamarini qo'llashga yo'l qo'yiladi.

Bolalarni tutib turuvchi uskunalarni mahkamlashning tavsiya etilgan usullari

Tutib turuvchi uskuna turi	Bola va bolalarni tutib turuvchi uskunaning umumiy og'irligi	Faqat X belgisi bilan belgilangan mahkamlashning ruxsat etilgan usullarini qo'llang			
		LATCH – Faqat pastki ankerlar	**Faqat xavfsizlik kamari**	**LATCH –** Pastki ankerlar va Top Tether langar kamar	**Xavfsizlik kamari va langar kamar Top Tether**
Harakatga qarshi o'rnatiluvchi bolalarni tutib turuvchi uskuna	29,5 kg.gacha (65 funt)	X	X		
Harakatga qarshi o'rnatiluvchi bolalarni tutib turuvchi uskuna	29,5 kg.dan ortiq (65 funt)		X		
Harakatlanish yo'nalishi bo'yicha o'rnatiluvchi bolalarni tutib turuvchi uskuna	29,5 kg.gacha (65 funt)			X	X
Harakatlanish yo'nalishi bo'yicha o'rnatiluvchi bolalarni tutib turuvchi uskuna	29,5 kg.dan ortiq (65 funt)				X

Bolalar o'rindig'ini o'rnatish (Xavfsizlik kamariga ega bo'lgan orqa o'rindiq) ⇨ 2-45 yoki Bolalar o'rindig'ini o'rnatish (Xavfsizlik kamariga ega bo'lgan oldingi o'rindiq) ⇨ 2-47ga qarang.

2014 yil mart oyidan keyin ishlab chiqarilgan bolalarni tutib turuvchi uskunalar bolalarni tutib turuvchi uskunani o'rnatishda LATCH tizimini qo'llash uchun ruxsat etiluvchi bolaning maksimal vazni ko'rsatilgan markirovkaga ega.

Quyida ushbu mahkamlash elementlarini qo'llab, avtomobilga bolalarni tutib turuvchi uskunani qanday o'rnatish mumkinligi tushuntiriladi.

Pastki ankerlar avtomobilning barcha o'rindiqlarida ham mavjud emas. Ushbu holatda bolalarni tutib turuvchi uskunani mahkamlash uchun xavfsizlik kamarini (Top Tether langar kamari bilan birgalikda, agar ko'zda tutilgan bo'lsa) qo'llash zarur bo'ladi.

Bolalar o'rindig'ini o'rnatish (Xavfsizlik kamariga ega bo'lgan orqa o'rindiq) ⇨ 2-45 yoki Bolalar o'rindig'ini o'rnatish (Xavfsizlik kamariga ega bo'lgan oldingi o'rindiq) ⇨ 2-47ga qarang.

Pastki anker mahkamlagichlar

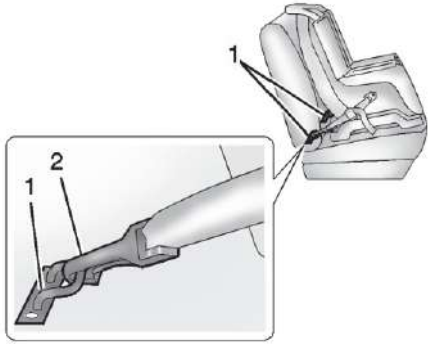

Pastki mahkamlagichlar (1) o'zi bilan avtomobil kuzovida mahkamlangan metall zo'g'otani taqdim etadi. LATCH tizimiga ega bo'lgan har bir bolalarni tutib turuvchi uskuna uchun pastdan ikkitadan zo'g'otalar ko'zda tutilgan, ularga o'rindiqning pastki kamarlari (2) mahkamlanadi.

Top Tether langar mahkamlagichlar

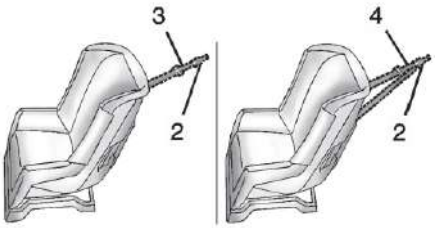

Top Tether mahkamlagichi (3, 4) avtomobilga bolalarni tutib turuvchi uskunani tepa qismini mahkamlash uchun xizmat qiladi. Top Tether mahkamlagich ankeri avtomobilga o'rnatilgan. Bolalarni tutib turuvchi uskunadagi Top Tether langar mahkamlagichning karabini (2) harakatlanish vaqtida va avariya holatida bolalarni tutib turuvchi uskunaning oldinga siljib ketishini va uning ag'darilib ketishini cheklab, avtomobildagi ankerga mahkamlanadi.
Bolalarni tutib turuvchi uskuna bir tomondan tepa kamarlar (2) bilan qanday bo'lsa, ikki (4) tasma bilan ham xuddi shunday jihozlangan bo'lishi mumkin. Ikkala holatda kamarda faqat bitta karabin (2) bor, u zo'g'otaga mahkamlanadi.

Ba'zi Top Tether mahkamlagichlariga ega bo'lgan bolalarni tutib turuvchi uskunalarni ularning yordamida qanday bo'lsa, ularning yordamisiz ham xuddi shunday mahkamlash mumkin. Boshqalarni har doim Top Tether yordamida mahkamlash zarur.

Pastki Top Tether anker mahkamlagichlarni va qaydlagichlarni joylashishi

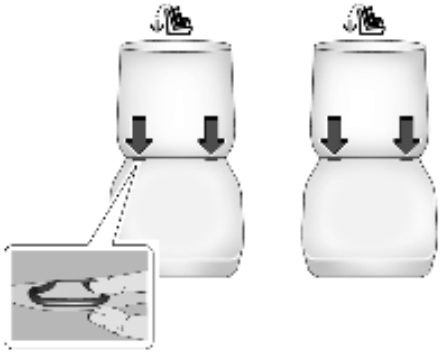

Ikkinchi qator - kapitan o'rindiqlari

: Top Tether langar kamari qaydlagichlariga ega bo'lgan o'rindiqlar Ikkala orqa o'rindiqlar o'rindiq suyanchig'i va o'rindiq yostig'i orasida taxlam bilan o'rindiq yostiqlari cho'ntaklarida metall pastki qaydlagichlarga ega.

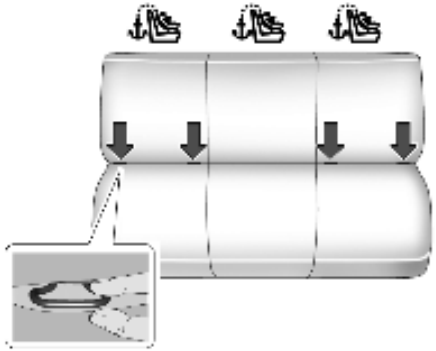

Ikkinchi qator – divan 60/40

: Langar kamari qaydlagichlariga ega bo'lgan o'rindiqlar Top Tether.

Osma o'rindiqlar o'rindiq suyanchig'i va o'rindiq yostig'i orasida taxlam bilan o'rindiq yostiqlari cho'ntaklarida metal pastki mahkamlagichlarga ega.

Bolalar uskunasini, pastki mahkamlashlarni talab qiladigan uskunalarni orqa o'rindiqning o'rta joyiga o'rnatmang. Bolalar kreslosini o'rnatish (Xavfsizlik kamariga ega orqa o'rindiq) ⇨ 2-45 va Bolalar kreslosini o'rnatish (Xavfsizlik kamariga ega old o'rindiq) ⇨ 2-47 bo'limlariga qarang.

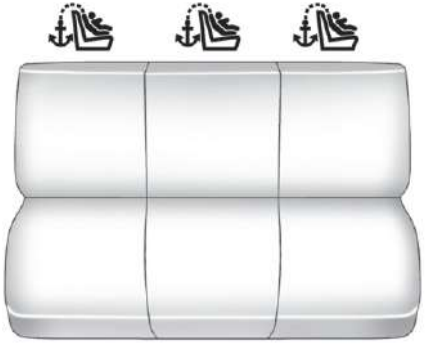

Uchinchi qator

: Top Tether langar kamari qaydlagichlariga ega bo'lgan o'rindiqlar.



Top Tether kamarlari uchun ankerlarni ankerlar yaqinida joylashgan muvofiq belgilar bo'yicha topish mumkin.



Ko'rsatilgan ikkinchi orqa o'rindiqning ko'p o'rindiqli konfiguratsiyasi, ajratilgan kreslolar esa shunga o'xshash tarzda o'rnatiladi.

Top Tether langar mahkamlagichlar uchun zo'g'otalar ikkinchi qator ikkala o'rindiqlarida o'rindiq suyanchig'i orqa tarafida joylashgan. Bolalarni tutib turuvchi uskuna o'rnatilgan to'g'ri o'tirish joyi orqasida joylashgan mahkamlash tuynugini qo'llang.



Uchinchi qator

Top Tether langar mahkamlagichlar uchun zo'g'otalar uchinchi qator ikkala o'rindiqlarida o'rindiq suyanchig'i orqa tarafida joylashgan. Yukxona bo'linmasi qopqog'iga ega bo'lgan modellar uchun Top Tether ankerlari orqa o'rindiqning teskari tarafida joylashgan. Top Tether mahkamlagichini o'rnatishdan avval yukxona bo'linmasini qopqog'ini yechib oling. Yukxona bo'linmasining qopqog'i toki Top Tether mahkamlagichlari qo'llanilayotgan butun vaqt davomida yechib qo'yilgan bo'lishi kerak. Bolalarni tutib turuvchi uskuna o'rnatilgan bevosita o'tirish joyining orqasida joylashgan ankerni albatta qo'llang.

Bolalarni tutib turuvchi uskunani Top Tether mahkamlashsiz o'rnatish mumkin emas, agar uning qo'llanilishi mahalliy yoki milliy qoidalar yoki ishlab chiqaruvchining yo'riqnomalari bilan ko'zda tutilgan bo'lsa.

Statistikaga binoan. bolalar va go'daklar, agar ular orqa o'rindiqqa o'rnatilgan bolalarni tutib turuvchi uskunaga tegishli tarzda taqib qo'yilgan bo'lsa, ular yuqori darajadagi xavfsizlikda bo'ladi. Qo'shimcha ma'lumotlarni Bolalar o'rindig'ini qayerga o'rnatish mumkin ⇨ 2-35 bo'limida qarang.

LATCH tizimi yordamida bolalarni tutib turuvchi uskunani mahkamlash

⚠ *OGOHLANTIRISH!*

Agar bolalarni tutib turuvchi uskunani LATCH tizimi ankerlari yoki avtomobilning xavfsizlik kamarlari yordamida avtomobilga tegishli tarzda mahkamlanmasa, bola avariya holatida jiddiy mayib bo'lishi yoki halok bo'lishi mumkin. Bolalarni tutib turuvchi uskuna uchun yo'riqnoma va ushbu qo'llanmadagi yo'riqnomalarga rioya qiling.

⚠ *OGOHLANTIRISH!*

Avariya natijasida og'ir jarohatlardan, shu jumladan o'limga teng holatlardan saqlanish maqsadida bitta ankerga bir nechta bolalar o'rindiqlarini mahkamlashga yo'l qo'yilmaydi. Bittadan ortiq bolalar o'rindig'i mahkamlangan anker mahkamlanish to'qnashuv paytida bo'shab qolishi yoki shikastlanishi mumkin.

U holda avtomobilda bo'lgan bola va boshqa odamlar jarohat olishlari mumkin.

⚠ *OGOHLANTIRISH!*

Bola bo'yniga xavfsizlik kamarining yelka tasmasining o'ralashib qolishi mayiblikka yoki bo'g'ishga olib kelishi mumkin. Inersion g'altak kamarni oson taranglashtirishga imkon beradi, biroq u bloklanishida kamarni bo'shatish imkoni yo'q. Butun uzunlikka inersion g'altakdan xavfsizlik kamarining yelka tasmasini tortib chiqarishda g'altakning to'sish mexanizmi ishlaydi. Agar kamar qo'yib yuborilsa va unga erkin tortilish imkoni berilsa, g'altak blokdan chiqariladi, biroq bolaning bo'yni atrofiga kamarning o'ralashib qolishida buni qilishning imkoni bo'lmaydi. Agar kamarni bo'yinda tortilsa, bolani bo'shatib olishning yagona usuli - kamarni kesib yuborish hisoblanadi.
Qo'llanilmayotgan xavfsizlik kamarlarini bola ularga cho'zilib yetolmasligi uchun ularni bolalar o'rindig'i orqasiga taqib qo'yish lozim. Bolalarni tutib turuvchi uskuna o'rnatilganidan keyin, yelka kamarini taranglashtirgichdan to'liq sug'urib olish va uni bolalarni tutib turuvchi uskuna orqasida mahkamlash lozim bo'ladi.

⚠ *DIQQAT!*

Xavfsizlik kamarlarini LATCH tizimi mahkamlagichlariga ishqalanishiga yo'l qo'ymang. Bu komponentlarning shikastlanishiga olib kelishi mumkin. Zarurat tug'ilganida xavfsizlik kamarlari LATCH tizimi mahkamlagichlariga ishqalanmasligi uchun ularni surib qo'ying.
O'tirish o'rindig'i band bo'lganida orqa o'rindiq suyanchig'ini taxlamang. Xavfsizlik kamari taqib qo'yilmagan bo'sh o'rindiqni taxlamang. Bu xavfsizlik kamarini yoki o'rindiqni shikastlanishiga olib kelishi mumkin. O'rindiqni taxlashdan avval, xavfsizlik kamarini yechib olding va uni dastlabki holatga qaytaring.

Avtomobil oldingi markaziy xavfsizlik yostig'i bilan jihozlangan, u haydovchi o'rindig'ining ichki tarafida joylashgan. Hattoki, oldingi markaziy xavfsizlik yostig'i mavjudligida ikkinchi qator o'rindiqlarining istalgan joyiga bolalarni tutib turuvchi uskuna o'rnatilish imkoni bor. Agar ikkinchi qator markaziy o'rindiqqa bolalarni tutib turuvchi uskuna o'rnatilgan bo'lsa, iloji bo'lsa, ikkinchi qator o'rindig'ini oldingi markaziy xavfsizlik yostig'i bilan aloqani minimallashtirish uchun chetki orqa holatga o'tkazing.

Agar sizga orqa o'rindiqda bittadan ko'p bolalarni tutib turuvchi uskunalarni o'rnatish zarur bo'lsa, Bolalar o'rindig'i qayerga o'rnatiladi ⇨ 2-35ga qarang.
1. Bolalarni tutib turuvchi uskunani o'rindiqqa qo'ying.
2. Pastki qaydlagichlar bilan pastki mahkamlanishlarni o'rnating va qisib qo'ying. Agar bolalarni tutib turuvchi uskuna pastki mahkamlagichlar bilan jihozlanmagan yoki ushbu joyda pastki ankerlar yo'q bo'lsa, uni Top Tether kamari va xavfsizlik kamari yordamida mahkamlang. Bolalarni tutib turuvchi uskuna ishlab chiqaruvchisining ko'rsatmalariga va ushbu qo'llanmada keltirilgan yo'riqnomalarga qarang.
2 .1. Muvofiq pastki ankerlarni holatini aniqlang.
2.2. Ikkinchi qator pastki ankerlarga ancha qulay kirib borish uchun suyanchiqni engashtirish talab etilishi mumkin.
Bolalarni tutib turuvchi uskunani o'rnatishdan avval uchinchi qator o'rindiqlari suyanchig'ini vertikal holatga o'rnatish zarur.
2.3. Bolalarni tutib turuvchi uskunani o'rindiqqa qo'ying.
2.4. Bolalarni tutib turuvchi uskunani pastki mahkamlagichlarini pastki ankerlarga ulang va ularni tortib qotiring.

Agar kerak bo'lsa, tutib turuvchi uskunani ishonchli o'rnashishini ta'minlash uchun ikkinchi qator o'rindiqlarning suyanchiqlarini qiyaligini sozlang. Ikkinchi qator ajralmaydigan o'rindiq suyanchiqlari bir qiyalikda o'rnatilishini kuzatib boring.

3. Agar bolalarni tutib turuvchi uskuna ishlab chiqaruvchisi Top Tether kamarini mahkamlash tavsiya etilayotgan bo'lsa, Top Tether kamarini butun uzunlikka sozlang va uni langar mahkamlagichiga bog'lang. Bolalarni tutib turuvchi uskuna ishlab chiqaruvchisining ko'rsatmalarini hisobga olgan holda quyidagi harakatlarni bajaring: 3.1. Top Tether ankerini toping.

3.2. Top Tether kamarini bolalarni tutib turuvchi uskuna ishlab chiqaruvchisi yo'riqnomalariga va quyidagi yo'riqnomalarga binoan tortib o'tkazing, mahkamlang va tortib qotiring:

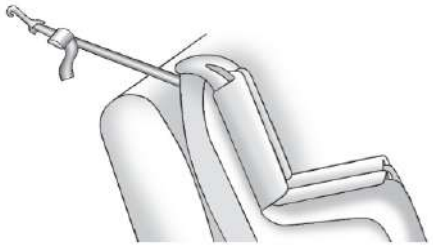

Agar o'rindiqda boshqo'ygich yo'q bo'lsa va bittalik kamar ishlatilayotgan bo'lsa, kamarni o'rindiq suyanchig'i orqali tashlang.

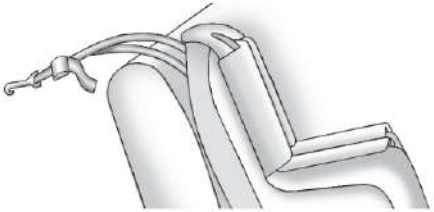

Agar o'rindiqda bo'shqo'ygich yo'q va ikkitalik kamar qo'llanilayotgan bo'lsa, kamarni o'rindiq suyanchig'i orqali tashlang.

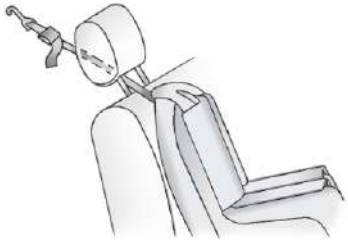

Agar siz tomonidan qo'llanilayotgan o'rindiqda bosh yoki boshqo'ygich uchun sozlanuvchi tayanch mavjud bo'lsa, zaruriy joylashishni ta'minlash uchun uning holatini sozlang. Agar bittalik kamar qo'llanilayotgan bo'lsa, uni bosh va boshqo'ygich uchun tayanch ustunlari orasidan o'tkazing.

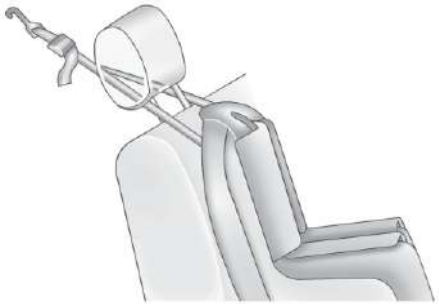

Agar siz tomonidan qo'llanilayotgan o'rindiqda bosh yoki boshqo'ygich uchun sozlanuvchi tayanch mavjud bo'lsa, zaruriy joylashishni ta'minlash uchun uning holatini sozlang. Agar ikkitalik kamar qo'llanilayotgan bo'lsa, u bilan bosh va boshqo'ygich uchun tayanch ustunlarini o'rab oling.

Agar bolalarni tutib turuvchi uskuna markaziy o'rindiq yaqinida o'rnatilayotgan bo'lsa, tepa Top-Tether kamari markaziy o'rindiqning taranglashtirgichi / yelka xavfsizlik kamarining faoliyat yuritishiga to'sqinlik qilmayotganligini

tekshiring. Aks holda bolalarni tutib turish uskunasini o'rnatish uchun boshqa mos keluvchi o'rindiqni toping.

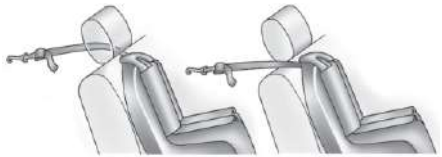

Agar tutib turuvchi uskuna o'rnatiluvchi joy mahkamlangan boshqo'ygichga ega bo'lsa, va siz bitta tepa bog'lanuvchan kamarni qo'llayotgan bo'lsangiz, bog'lanuvchi kamarni boshqo'ygich ustunlari orasidan yoki eshikka qaratilgan boshqo'ygich tomonidan o'tkazing.

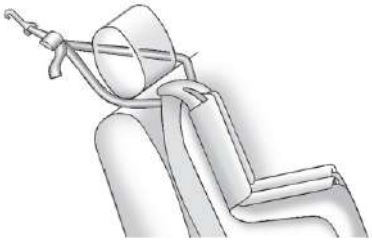

Agar o'rindiq mahkamlangan boshqo'ygich bilan jihozlangan va ikkitalik bog'lanuvchi kamar qo'llanilayotgan bo'lsa, kamarni boshqo'ygichning ikki tomonidan o'tkazing.

Agar bolalarni tutib turuvchi uskuna markaziy o'rindiq yaqinida o'rnatilayotgan bo'lsa, tepa Top-Tether kamari markaziy o'rindiqning taranglashtirgichi / yelka xavfsizlik kamarining faoliyat yuritishiga to'sqinlik qilmayotganligini tekshiring. Aks holda bolalarni tutib turish uskunasini o'rnatish uchun boshqa mos keluvchi o'rindiqni toping.

4. Bolani bolalarni ushlab turish qurilmasiga joylashtirishdan avval u ishonchli qotirilganligiga ishonch hosil qilish zarur bo'ladi. Mahkamlanish ishonchliligini tekshirish uchun LATCH ankerlar yaqinidagi bolalarni tutib turuvchi uskunadan ushlang va uni har tarafga va oldinga-orqaga chayqatib qo'ring. To'g'ri o'rnatilgan bolalarni tutib turuvchi uskuna 2,5 sm (1 dyuym)dan ortiq bo'lmagan masofaga siljishi kerak.

To'qnashuvdan keyin LATCH mahkamlagichlar tizimi komponentlarini almashtirish

⚠ *OGOHLANTIRISH!*

Avtomobil to'qnashishida LATCH tizimi shikastlangan bo'lishi mumkin. Shikastlangan LATCH tizimidan foydalanishda bolalar o'rindig'i tegishli tarzda mahkamlanmagan bo'ladi va to'qnashuvda bola og'ir yoki hattoki o'limga teng jarohatlarni olishi mumkin. To'qnashuvdan keyin LATCH mahkamlash tizimlarining to'g'ri faoliyat yuritishini kafolatlash uchun, tizimni tekshirish va zaruriy almashtirishlarni bajarish predmetiga dilerga zudlik bilan murojaat qiling.

Agar avariya paytida LATCH tizim ishlatilgan bo'lsa, uning qismlarini almashtirish talab etilishi mumkin.

Qismlarning ta'mirlanishi va almashtirilishi, hattoki to'qnashuv paytida LATCH tizimi ishlatilmagan bo'lsa ham talab etilishi mumkin.

Bolalar o'rindig'ini o'rnatilishi (Xavfsizlik kamariga ega bo'lgan orqa o'rindiq)

Avtomobil oldingi markaziy xavfsizlik yostig'i bilan jihozlangan, u haydovchi o'rindig'ining ichki tarafida joylashgan. Hattoki, oldingi markaziy xavfsizlik yostig'i mavjudligida ikkinchi qator o'rindiqlarining istalgan joyiga bolalarni tutib turuvchi uskuna o'rnatilish imkoni bor. Ikkinchi qator markaziy o'rindig'ida bolalarni tutib turuvchi uskunani o'rnatishda oldingi markaziy xavfsizlik yostig'i bilan aloqani minimallashtirish uchun ikkinchi qator o'rindig'ini iloji boricha orqaga siljiting.

Xavfsizlik kamari yordamida orqa o'rindiqqa bolalarni tutib turuvchi uskunani mahkamlashdan avval u ushbu avtomobil bilan mos kelishiga ishonch hosil qilish uchun ishlab chiqaruvchining yo'riqnomasini o'rganib chiqish zarur bo'ladi. Agar bolalarni tutib turish uskunasi LATCH mahkamlagichlar tizimiga ega bo'lsa, o'rnatish bo'yicha ko'rsatmalarni Bolalar o'rindig'i uchun pastki mahkamlagichlar va tutib turish kamarlari tizimi (LATCH) ⇨ 2-37 bo'limga qarang.

Agar bolalarni tutib turuvchi uskuna xavfsizlik kamari va Top Tether langar kamarni qo'llash bilan o'rnatilayotgan bo'lsa, Top Tether mahkamlagichlarining joylashish joylari tavsifini Bolalar o'rindig'i uchun pastki mahkamlagichlar va tutib turish kamarlari tizimi (LATCH) ⇨ 2-37 bo'limda qarang.

Top Tether ankerisiz bolalar o'rindig'ini o'rnatish mumkin emas, agar uning qo'llanilishi mahalliy yoki milliy qoidalar, yoki ishlab chiqaruvchining yo'riqnomasi bilan ko'zda tutilgan bo'lsa. Bolalarni tutib turuvchi uskunaga yo'riqnomaga rioya qiling va Bolalar o'rindig'i uchun pastki mahkamlagichlar va tutib turish kamarlari tizimi (LATCH) ⇨ 2-37 bo'limiga qarang.

Agar bolalarni tutib turuvchi uskuna yoki avtomobildagi o'tirish joyi LATCH tizimi bilan jihozlanmagan bo'lsa, bolalarni tutib turuvchi uskunani mahkamlash uchun xavfsizlik kamarini qo'llang.

Bolalarni tutib turuvchi uskunaga ilova qilinuvchi yo'riqnomalarga rioya qilish zarur.

Agar orqa o'rindiqda bittadan ortiq bolalarni tutib turuvchi uskunalarni o'rnatish talab etilsa, Bolalar o'rindig'i qayerga o'rnatiladi ⇨ 2-35ga qarang.

1. Bolalarni tutib turuvchi uskunani o'rindiqqa qo'ying.
2. Lo'kidon tilchasidan ushlab turib, bolalarni tutib turuvchi uskuna orqali yoki uning atrofidan xavfsizlik kamarining bel va yelka qismlarini olib o'ting. Xavfsizlik kamari iloji boricha to'g'ri yotqizilganligini va bolalar o'rindiqlari tutqichlariga yoki plastmassa qoplamasining elementlariga ilinib qolmaganligini tekshiring. Mahkamlash usuli bolalarni tutib turish uskunalariga yo'riqnomada tavsiflangan.



3. Tilcha chertki bilan qayd etilishi uchun uni qulfga kiriting.

To'qadagi bosish tugmasini, zarurat tug'ilganida kamarni tez yechib olish mumkin bo'lishi uchun bolalarni tutib turuvchi uskunadan uzoqroqda joylashtiring.

Bolalarni tutib turuvchi uskuna bosish tugmasiga bosmasligi kerak.



4. To'siq mexanizm ishlashigacha inersion g'altakdan xavfsizlik kamarining yelka tasmasini to'liq sug'urib oling. Inersion g'altakning xrapovigi ishlaganidan keyin kamarni bo'shashtirish emas, balki taranglashtirish mumkin.

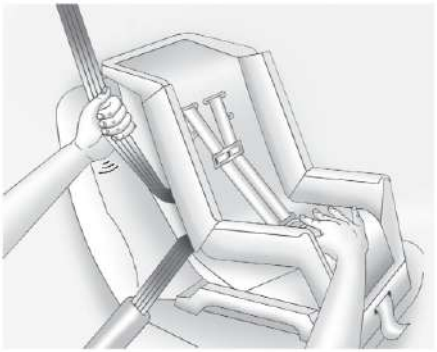

5. Bolalarni tutib turuvchi uskunani pastga bosib, kamarni taranglashtiring. Kamarning bel qismini tortish taranglashtirish uchun uning yelka qismini torting va yelka kamarining osilib turgan qismiga orqaga taranglashtirgichga kirishiga imkon bering. Oldinga qaratilgan bolalarni tutib turuvchi uskunani o'rnatib, unga tizza bilan bosish va kamarni taranglashtirish uchun tizzadan foydalanish mumkin. Inersion g'altak bloklanganligiga ishonch hosil qilish uchun kamarni tortib chiqarishga urinib ko'ring. Agar kamar tortib chiqarilayotgan bo'lsa, 4- va 5-kichik bandlarda tavsiflangan harakatlarni takrorlang.

6. Agar bolalarni tutib turuvchi uskuna Top Tether mahkamlagichiga ega bo'lsa, uni qo'llash bo'yicha uskuna ishlab chiqaruvchisining ko'rsatmalariga qarang. Bola o'rindig'i uchun pastki mahkamlagichlar va tutib turuvchi kamarlar tizimi (LATCH) ⇨ 2-37ga qarang.

7. Bolani bolalarni ushlab turish qurilmasiga joylashtirishdan avval u ishonchli qotirilganligiga ishonch hosil qilish zarur bo'ladi. Mahkamlanish ishonchliligini tekshirish uchun. xavfsizlik kamari yonidagi bolalarni tutib turish uskunasidan ushlang va uni har tomonlarga va oldinga-orqaga chayqatib ko'rishga urinib ko'ring. Agar tutib turuvchi uskuna to'g'ri mahkamlangan bo'lsa, uning yurishi 2,5 sm (1 dyuym)dan ortig'ini tashkil qilmasligi kerak.

Bolalarni ushlab turish qurilmasini yechib olish uchun xavfsizlik kamarini bo'shatish va uni taxlangan holatga qaytarish talab etiladi. Agar Top Tether mahkamlagichi ankerga mahkamlangan bo'lsa, uni ajratib oling.

Bolalar o'rindig'ini o'rnatilishi (Xavfsizlik kamariga ega bo'lgan oldingi o'rindiq)

Avtomobilda xavfsizlik yostiqlari mavjuddir. Orqa o'rindiq - oldinga qaratilgan bolalarni tutib turuvchi uskunani o'rnatish uchun eng xavfsiz joydir. Bolalar o'rindig'i qayerga o'rnatiladi ⇨ 2-35ga qarang.

Bundan tashqari, avtomobil yo'lovchi mavjudligini aniqlash tizimi bilan jihozlangan, u muayyan sharoitlarda oldingi yon tomon o'rindig'idagi yo'lovchi xavfsizlik yostig'ini o'chiradi. Qo'shimcha, shu jumladan xavfsizlikka taalluqli ma'lumotlarni, Yo'lovchini aniqlash tizimi ⇨2-24 va Yo'lovchi xavfsizlik yostig'i holati indikatori ⇨ 4-15 bo'limlarida qarang.

Old yo'lovchi o'rindig'iga orqaga qaratilgan bolalar o'rindig'ini o'rnatish mumkin emas. Yuzi bilan orqaga qarab o'tirgan bola xavfsizlik yostiqlari ishlashi holatida katta xavf ostiga duchor etiladi.

⚠ *OGOHLANTIRISH!*

Oldingi xavfsizlik kamari ishlashida orqaga qaratilgan o'rindiqqa joylashgan bola og'ir yoki hattoki o'limga teng jarohatlar olishi mumkin. Orqaga qaratilgan bolalarni tutib turuvchi uskunaning orqa qismi xavfsizlik yostig'iga juda yaqin joylashgan. Agar oldingi yo'lovchining o'rindig'i uskunalar paneliga juda yaqin surib qo'yilgan bo'lsa, chetki oldingi yo'lovchining oldingi xavfsizlik yostig'i ishlashida oldinga qaratilgan bolalar o'rindig'iga joylashtirilgan bola og'ir yoki hattoki o'limga teng jarohatlarni olishi mumkin.

Hattoki, agar yo'lovchi mavjudligini aniqlash tizimi oldingi yon tomon o'rindig'ida yo'lovchining frontal xavfsizlik yostig'ini o'chirib qo'ygan bo'lsa ham uzilishlar ehtimolini istisno qilib bo'lmaydi. Hech kim alohida holatlarda yostiq ishlamasligini, hattoki, agar u o'chirib qo'yilgan bo'lsa ham kafolat berish imkoni yo'q.

Orqaga qaratilgan bolalar o'rindig'ini faqat orqa o'rindiqqa, hattoki, agar xavfsizlik yostig'i o'chirilgan bo'lsa ham, o'rnatish lozim bo'ladi. Agar oldinga qaratilgan bolalar

⚠ *OGOHLANTIRISH!*

o'rindig'i oldingi yon tomon yo'lovchi o'rindig'iga o'rnatilayotgan bo'lsa, o'rindiq to'liq orqaga surilgan bo'lishi kerak. Bolalarni tutib turuvchi uskunani muqarrar orqa o'rindiqqa o'rnatishni tavsiya qilamiz.

Qo'shimcha ma'lumotlarni Yo'lovchini aniqlash tizimi ⇨ 2-24ga qarang.

Agar bolalarni tutib turuvchi uskuna tepaga mahkamlash kamari bilan jihozlangan bo'lsa, uni ilib qo'yish kerak bo'lgan kronshteyn Bolalar o'rindiqlari uchun pastki mahkamlagichlar va tutib turish kamarlari tizimi (LATCH) ⇨2-37ni toping.

Bolalarni tutib turuvchi uskunani Top Tether ankerini qo'llamasdan o'rnatish taqiqlanadi, agar uning majburiy qo'llanilishi mahalliy yoki milliy qoidalar, yoki bolalarni tutib turuvchi qurilma ishlab chiqaruvchisi yo'riqnomalari bilan ko'zda tutilgan bo'lsa.

Agar bolalarni tutib turuvchi uskunani mahkamlash uchun uch nuqtali xavfsizlik kamari ishlatilayotgan bo'lsa, tutib turuvchi uskuna ishlab chiqaruvchisi yo'riqnomasiga va quyidagi tavsiyalarga rioya qiling:

1. Oldinga qaratilgan bolalarni tutib turish uskunasini mahkamlashdan avval uni iloji boricha orqaga siljitish zarur. Bolalarni tutib

turuvchi uskunani ishonchli mahkamlash uchun, zarurat tug'ilganida o'rindiqni ko'taring yoki suyanchiqni to'g'ri o'rnating. Bosish tugmasi va bolalarni tutib turuvchi uskuna orasida barmoq kengligidagi tirqish mavjud bo'lishi kerak.
Bolalarni tutib turuvchi uskuna tugmaga bosmasligi kerak.
Agar yon tomon oldingi yo'lovchining oldingi xavfsizlik yostig'i yo'lovchi mavjudligini aniqlash tizimi tomonidan o'chirib qo'yilgan bo'lsa, u holda dvigatelni ishga tushirishda yo'lovchi xavfsizlik yostiqlari holati indikatorida "O'CHIRILGAN" indikatori yonishi va doimo yonib turishi kerak. Yo'lovchining xavfsizlik yostig'i holati indikatori ⇨ 4-15ga qarang.
2. Bolalarni tutib turuvchi uskunani o'rindiqqa qo'ying.
3. Lo'kidon tilchasidan ushlab turib, bolalarni tutib turuvchi uskuna orqali yoki uning atrofidan xavfsizlik kamarining bel va yelka qismlarini olib o'ting. Xavfsizlik kamari iloji boricha tekisroq solingan va bolalar o'rindig'i tutqichiga yoki plastmassa qoplamasi elementlariga ilinmasligi kerak. Mahkamlash usuli bolalarni tutib turish uskunalariga yo'riqnomada tavsiflangan.

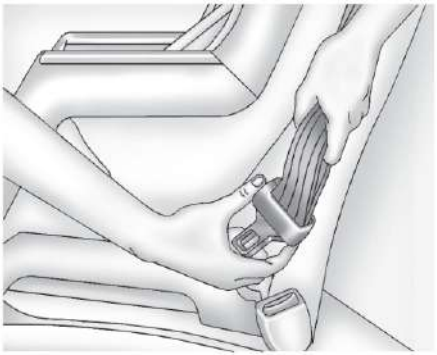

Zarurat tug'ilganida kamarning uzunligini sozlash uchun qulfni yon tomonga engashtiring.



4. Tilcha chertki bilan qayd etilishi uchun uni qulfga kiriting.
To'qadagi bosish tugmasini, zarurat tug'ilganida kamarni tez yechib olish mumkin bo'lishi uchun bolalarni tutib turuvchi uskunadan uzoqroqqa joylashtiring.



5. To'siq mexanizm ishlashigacha inersion g'altakdan xavfsizlik kamarining yelka tasmasini to'liq sug'urib oling. Inersion g'altakning xrapovigi ishlaganidan keyin kamarni bo'shashtirish emas, balki taranglashtirish mumkin.

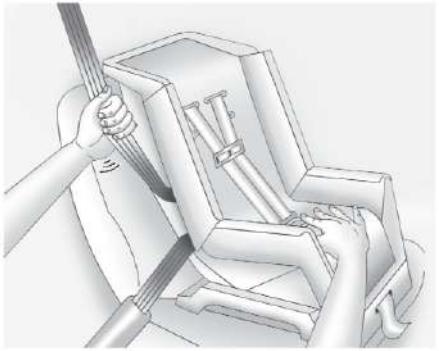

6. Bolalarni tutib turuvchi uskunani pastga bosib, kamarni taranglashtiring. Kamarning bel qismini tortish taranglashtirish uchun uning yelka qismini torting va yelka kamarining osilib turgan qismiga orqaga taranglashtirgichga kirishiga imkon bering.
Bosish tugmasi va bolalarni tutib turuvchi uskuna orasida barmoq kengligidagi tirqish mavjud bo'lishi kerak. To'qadagi bosish tugmasi va bolalarni tutib turuvchi uskuna orasida tirqish mavjud bo'lmaganida o'rindiqni oldinga siljiting va o'rnatish bo'yicha yuqorida ko'rsatilgan harakatlarni takrorlang. Aks holda, bolalarni tutib turuvchi uskunani orqa o'rindiqqa mahkamlang.

Oldinga qaratilgan bolalarni tutib turuvchi uskunani o'rnatib, unga tizza bilan bosish va kamarni taranglashtirish uchun tizzadan foydalanish mumkin.
Inersion g'altak bloklanganligiga ishonch hosil qilish uchun kamarni tortib chiqarishga urinib ko'ring. Agar kamar tortib chiqarilayotgan bo'lsa, 5- va 6-kichik bandlarda tavsiflangan harakatlarni takrorlang.
7. Bolani bolalarni ushlab turish qurilmasiga joylashtirishdan avval u ishonchli qotirilganligiga ishonch hosil qilish zarur bo'ladi. Bola o'rindig'i ishlab chiqaruvchisining yo'riqnomasiga qarang.
Agar xavfsizlik yostig'i o'chirib qo'yilgan bo'lsa, dvigatel ishga tushirilishida muvofiq yo'lovchining xavfsizlik yostig'idagi indikatorida "O'CHIRILGAN" indikator yonadi va doimo yonib turadi.
Agar bolalarni tutib turuvchi uskuna o'rnatilishidan so'ng xavfsizlik yostig'ining faol holati indikatori yonishda davom etayotgan bo'lsa, Yo'lovchini aniqlash tizimi ⇨ 2-24 "Agar bolalarni tutib turuvchi uskuna qo'llanilishida yoqilgan xavfsizlik yostig'i indikatori yonib turgan bo'lsa" bo'limiga qarang.
Bolalarni ushlab turish qurilmasini yechib olish uchun xavfsizlik kamarini bo'shatish va uni taxlangan holatga qaytarish talab etiladi.

IZOH

3 BUYUM BO'LINMALARI VA BAGAJNI MAHKAMLASH TIZIMLARI

- BUYUM QUTILARI 3-2
- BUYUMLARNI SAQLASH UCHUN QO'SHIMCHA IMKONIYATLAR 3-4
- TOMGA O'RNATILGAN YUKXONA 3-7
- IZOH 3-8

BUYUM QUTILARI

> ⚠ *OGOHLANTIRISH!*
>
> Buyum bo'linmalarida og'ir yoki o'tkir buyumlarni saqlamang. Avariya vaqtida buyum bo'linmasining qopqog'i ochilib ketishi, ko'rsatib o'tilgan buyumlar esa - yo'lovchilarga jarohatlar yetkazishi mumkin.

Qo'lqop qutisi

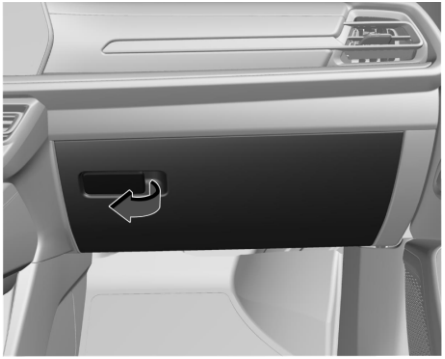

Qopqoqni ochish uchun qo'lqop qutisining tutqichini tepaga ko'taring.

Stakandonlar
Oldingi

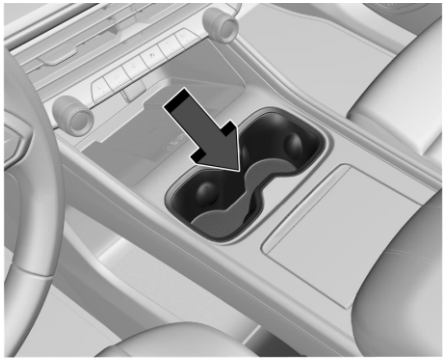

Orqada markaziy konsolda ikki stakandon bor.

Orqadagi

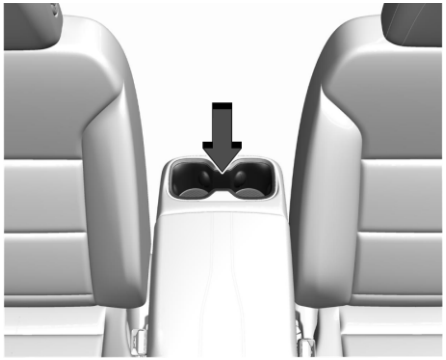

Oldingi buyum bo'linmasi

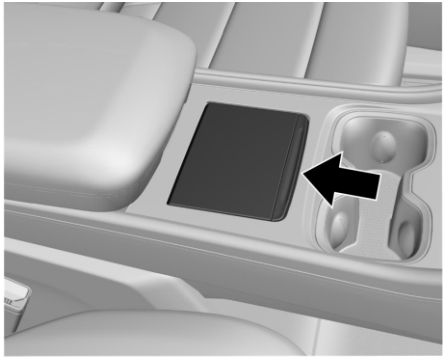

Oldingi buyum bo'linmasini qulflash uchun qopqoqqa bosing.

Ko'zoynaklar uchun bo'linma



Quyoshdan himoyalovchi qo'zoynaklar uchun g'ilof tepa konsolda joylashgan. Ochish uchun qopqoqqa bosing.

Yukxonada buyumlarni saqlash uchun bo'linma

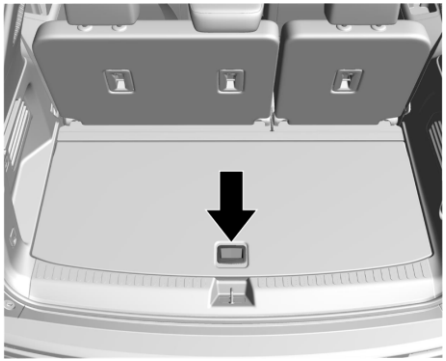

Orqa yukxona bo'linmasi poli ostida ham saqlash uchun joy mavjuddir. Organayzerni ochish uchun tutqichni ko'taring.

Markaziy konsoldagi buyum qutisi

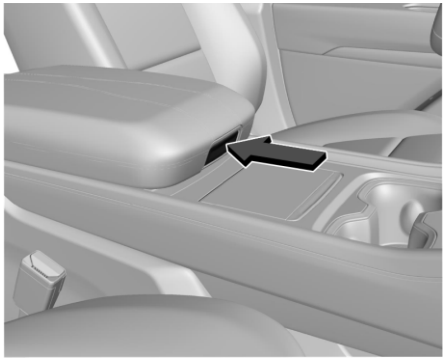

Markaziy konsolda tirsaklagich ostida saqlash uchun bo'linma mavjud. Ochish uchun tugmani bosing va ko'taring.

BUYUMLARNI SAQLASH UCHUN QO'SHIMCHA IMKONIYATLAR

Yuk mahkamlagichlari

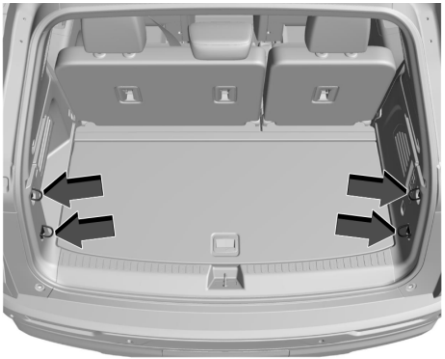

Orqa bo'linmada yuklar uchun to'rtta mahkamlagichlar mavjud.

Yukni mahkamlash tizimi

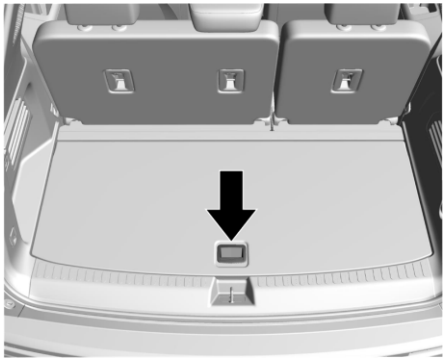

Organayzerni ochish uchun pol qopqog'ini ko'taring.

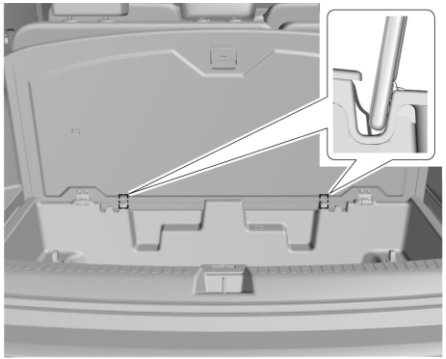

Yukxona bo'linmasidagi qaydlagichlar yukxona polini yechmasdan, uni ochiq holatda tutib turish imkonini beradi .

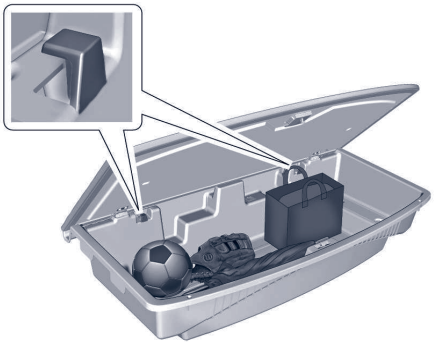

Organayzer yukxona bo'linmasida saqlash zonalarini bo'lish uchun mo'ljallangan. 5 kg (11 funt)gacha og'irlik ko'tarish qobiliyatiga ega bo'lgan yuklar uchun ikki ilgak bor.

Yukxona bo'linmasidagi organayzerga buyumlarni joylashtirib bo'lgandan so'ng yuk polini yoping va uni ishonchli qaydlab qo'ying.

⚠ *DIQQAT!*
Falshpolning yechish yoki uni o'rnatishning noto'g'ri ketma-ketligi organayzerning shikastlanishiga olib kelishi mumkin. Falshpolni yechishda va o'rnatishda ehtiyotkorlikni namoyish qilish kerak.

Yechib olish

Ehtiyot g'ildirakni chiqarib olish uchun organayzerni chiqarib olish zarur.

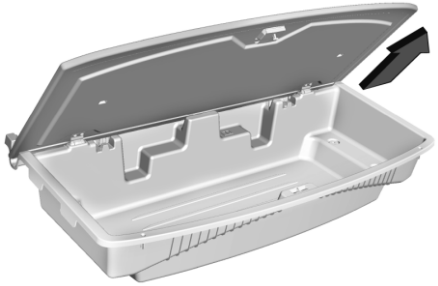

1. Yukxona bo'linmasini falshpolini yechib oling. Falshpolni taxminan 70%ga oching va organayzerga mahkamlangan sterjendan uning ikki ilmog'ini yechib olish uchun uni tepaga va o'zingizga torting.

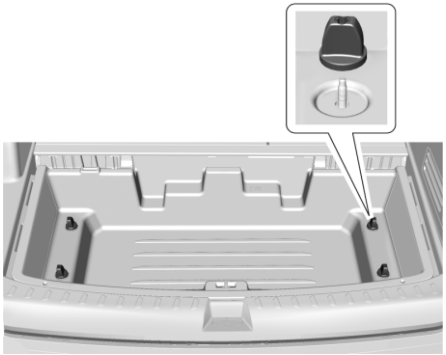

2. To'rtta quloqli gaykalarni bo'shatib oling.

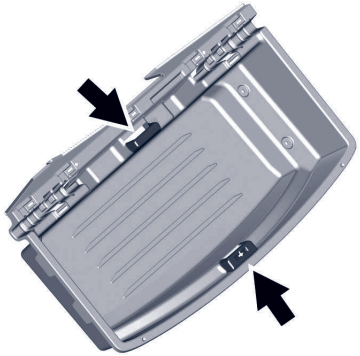

3. Organayzerni yechib olish va ehtiyot g'ildirakni chiqarib olish uchun organayzer lotogini ikki tomonidagi qo'ndog'idan ushlab ko'taring.



4. Siz ehtiyot g'ildirakni chiqarib olguningizcha, falshpol va organayzerni uchinchi qatorning tushirilgan o'rindiqlariga qo'yib qo'yish mumkin.

O'rnatish

1. Organayzer lotogini avtomobilga o'rnating.

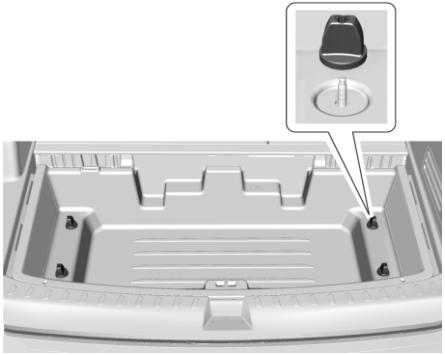

2. To'rtta quloqli gaykalarni qotirib oling.

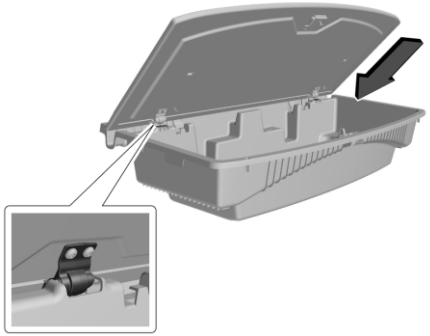

3. Yukxona polini 70%ga ko'taring, yukxona polidagi ikki ilgakni o'zakdan yuqori qilmib tekislang va yukxona polini shunday bosinki, ilgaklar yukxona bo'linmasining o'zagiga ilinib qolsin.

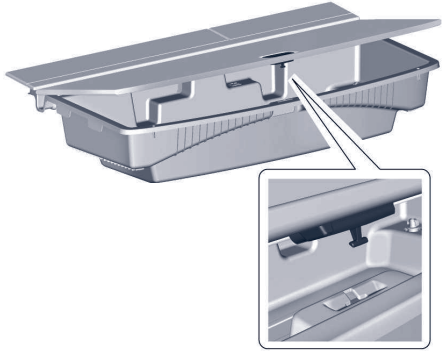

4. Yukxona polini ishonchli mahkamlab qo'ying.

⚠ *OGOHLANTIRISH!*
Qaydlanmagan yoki yomon yopilgan yukxona poli avariya vaqtida yoki keskin manevrni amalga oshirishda chiqib ketishi va avtomobildagi yo'lovchilarni jarohatlashi mumkin. Oqibatda kimdir jarohatlanishi mumkin. Safar qilishdan avval qopqoq joyida yopilgan holatda va lo'kidon bilan mahkamlab qo'yilganligiga ishonch hosil.

Avariyaviy to'xtash belgisi

Avariya to'xtashning uchburchak belgisi yukxonaning poli ostida orqada avtomobilda saqlanadi.

TOMGA O'RNATILGAN YUKXONA

Avtomobil yukxonani joylashtirish uchun tomda reylinglar bilan jihozlangan bo'lishi mumkin. Yuk faqat reylinglarga o'rnatilgan ko'ndalang to'singa yoki yukni tashish uchun mo'ljallangan boshqa konstruksiyalarga o'rnatilishi zarur. Bunday aksessuarlarni o'z dileringizda xarid qilishingiz mumkin.

> ⚠ *DIQQAT!*
>
> Safar qilishdan avval, tomda bagajning ishonchli mahkamlanganligini tekshirish, uning og'irligi ko'ndalang to'sin bo'ylab bir tekis taqsimlanganligiga, yukning o'zi esa fonarlar yoki oynalarni yopib qo'ymayotganligiga ishonch hosil qilish zarur. Bunday tekshiruvni, shuningdek, vaqti-vaqti bilan yo'lda o'tkazish darkor. Bagajni bevosita avtomobil tomiga joylashtirish yoki bagaj orqadan yoki yon tomonlardan qisman osilib turgan holda mahkamlash taqiqlanadi. Yukni faqat ko'ndalang to'sinning reylinglariga yoki bagajni tashish uchun mo'ljallangan boshqa konstruksiyalarning ustiga joylashtirilishi zarur. Ushbu talabning buzilishi odamlarga jarohat yetkazish yoki ularning o'limi, avtomobil yoki boshqa mol-mulkning shikastlanishining sababi bo'lib qolishi mumkin.

Uzoq masofalarga safar qilishda, notekis yo'llarda yoki yuqori tezlikda vaqt-vaqti bilan to'xtang va yukning ishonchli mahkamlanishini tekshirib turing.

Tashiluvchi yukning og'irligini cheklanishi

Avtomobil tomida tashish uchun maksimal ruxsat etilgan yuk og'irligini oshirmang. Ushbu og'irlikka ko'ndalang to'sinlarni reylinglariga o'rnatiluvchi boshqa aksessuarlarning, masalan, velosiped yoki yuk bokslarining ushlagichlarining og'irligi ham kiradi.

Tomga o'rnatiluvchi yukxonada tashish mumkin bo'lgan yukning maksimal og'irligi 100 kg (220 funt) yoki undan kam og'irlikni, agar yukxona ko'ndalang to'sinlariga yoki tomga o'rnatiluvchi yuklarni tashish uchun boshqa asbob-uskunalarga yo'riqnomada boshqa og'irlik ko'rsatilgan bo'lsa, tashkil qilishi mumkin.

> ⚠ *OGOHLANTIRISH!*
>
> Tomga o'rnatilgan yukxonaga yukxonaning ruxsat etilgan yuk ko'tarish qobiliyatidan yuqori bo'lgan og'irlikni o'rnatish taqiqlanadi. Tom yukxonasida yukni tashishda avtomobilning og'irlik markazi tepaga siljiydi. Juda og'ir yukning joylashtirilishi, tomda yukni tashish vaqtida yuqori tezlikda harakatlanish, joydan keskin qo'zg'alish, tormozlanish yoki manevrlarni bajarish boshqaruvni yo'qotilishiga olib kelishi mumkin.

Avtomobilning to'liq og'irligini hisoblab chiqishda tomda tashiluvchi yukning og'irligini hisobga olish zarur. Avtomobilni yuklayotganda maksimal yuk ko'tarish qobiliyatidan ortiq yuklamang. Bunda, avtomobil tomida tashilayotgan yukning og'irligini, salondagi odamlarning vaznini va yukxona bo'linmasidagi yukning og'irligini hisobga olish lozim.

Avtomobilning yuk ko'tarish qobiliyati bo'yicha batafsil ma'lumotlarni Avtomobilga ruxsat etilgan maksimal yuklamalar ⇨8-11 da qarang.

IZOH

4 USKUNALAR VA BOSHQARISH ORGANLARI

- BOSHQARISH ORGANLARI 4-2
- SIGNALIZATORLAR, O'LCHOV ASBOBLARI VA INDIKATORLAR ... 4-9
- AXBOROT DISPLEYLARI 4-25
- AVTOMOBILNING AXBOROT XABARLARI 4-30

BOSHQARISH ORGANLARI

Rul chambaragi holatini sozlash

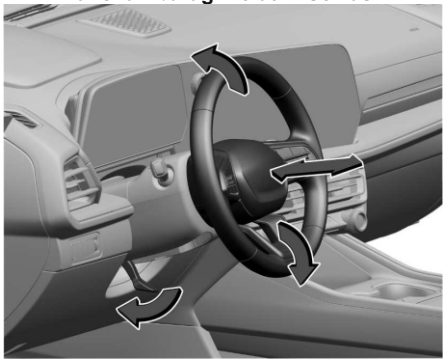

Qo'lda sozlanadigan rul chambaragi

Agar sozlash imkoniyati ko'zda tutilgan bo'lsa, rul chambaragini sozlash uchun:

1.Dastakni pastga tushiring.

2. Rul chambaragini tepaga yoki pastga siljiting.

3. Rul chambaragini o'zingizga suring yoki uni o'zingizdan uzoqlashtiring.

4. Rul chambaragini joyida qaydlash uchun dastakni tepaga torting.

Rul chambaragini harakatlanish vaqtida sozlamang.

Isitishli rul chambaragi

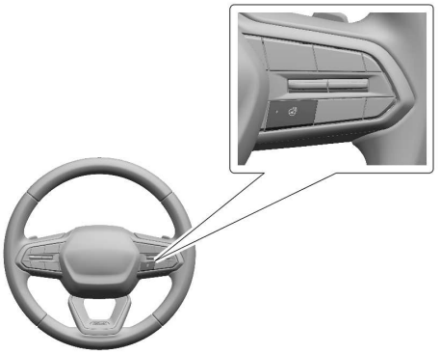

Rul chambaragini isitilishini, agar u bor bo'lsa, yoqish yoki o'chirish uchun bosing. Agar funksiya yoqilgan bo'lsa, tugma yonida indikator yonib turadi.

Rul chambaragini isitilishini boshlash uchun taxminan uch daqiqa talab etiladi.

Agar avtomobil dvigatelni masofadan ishga tushirishda rul chambaragini isitilishini yoqish funksiyasi bilan jihozlangan bo'lsa, u holda havoning past harorat sharoitlarida masofadan ishga tushirishda rul chambaragini isitilishi va o'rindiqlarni isitilishi avtomatik yoqilgan bo'lishi mumkin. Bunda, rul chambaragini isitish indikatori yonmasligi mumkin. Isitiluvchi va ventilyatsiya qilinuvchi oldingi o'rindiqlar ⇨ 2-6 bo'limga qarang.

Ushbu funksiyani yoqish yoki o'chirish uchun Settings (Sozlamalar) > Vehicle (Avtomobil) > Comfort and Convenience (Shinamlik va qulaylik) > Heated Steering Wheel (Isitiluvchi rul chambaragi)ni tanlang > ON (YOQILGAN) yoki OFF (O'CHIRILGAN)ni tanlang.

Tovushli signal

Tovushli signalni yoqish uchun rul chambaragining qopqog'ida tugmasini bosing.

Old oyna oynatozalagichi/yuvgichi



Avtomobil yoqilgan vaqtda oynatozalagichlarni boshqarish dastagi yordamida cho'tkalarning ishlash tezligini tanlang.

OFF (O'CHIRILGAN) : Oynatozalagichlarni o'chirish.

LO : Oynatozalagichlar harakatini past chastotasi.

HI : Oynatozalagichlar harakatini yuqori chastotasi.

Diskni aylantirib, OFF (O'chirilgan)dan LO (Past)gacha oraliqda oynatozalagichlarning uzuq-uzuq harakatlanish chastotasini tanlang.
Qo'llashdan avval oynatozalagichlarni va old oynani qordan va muzdan tozalab oling. Agar cho'tkalar old oynaga muzlab yopishib qolgan bo'lsa, ularni ehtiyotkorlik bilan bo'shatib oling yoki ularni isitib oling. Shikastlangan cho'tkalar almashtirilishi kerak. Oynatozalagichni cho'tkalarini almashtirish ⇨ 9-20ga qarang.

⚠ *OGOHLANTIRISH!*

Ayozli ob-havoda old oyna isitib olingunga qadar yuvgichlardan foydalanmang. Aks holda yuvgichning suyuqligi old oynada muz qatqalog'ini hosil qilishi va ko'rish maydonini buzishi mumkin.

⚠ *OGOHLANTIRISH!*

Harakatni boshlashdan avval avtomobilning kapot qopqog'ini, old oynani, yuvgichning jiklerlarini, tomni va orqa qismini, shu jumladan faralarni, chiroqlarni va oynalarni qordan va muzdan tozalab oling. Qor va muz qatlami tufayli ko'rish maydonining cheklanishi avariya sababi bo'lib qolishi mumkin

To'plamda oynatozalagichni dastagini himoyalash

Avtomatik yuvishni qo'llashda old oyna tozalagichi dastagini OFF (O'CHIRILGAN) holatga o'tkazing.

Old oyna yuvgichi



: Oynatozalagichlarni faollashtirish uchun, birinchi holat qaydlanishigacha oynatozalgichlarni boshqarish dastagini yon tomonidagi tugmani bosing.
: Yuvgich suyuqligini sachratish va oynatozalagichlarni faollashtirish uchun ikkinchi holat qaydlanishigacha oynatozalagichlarni boshqarish dastagini yon tomonidagi tugmani bosing. Tugma qo'yib yuborilganidan keyin old oyna oynatozalagichlari yana bir nechta ishchi sikllarni bajarishi mumkin, ularning soni old oyna yuvgichini yoqilish davomiyligiga bog'liq bo'ladi.
Old oyna yuvgichi suyuqlik bachogini to'ldirish haqidagi qo'shimcha ma'lumotlarni "Yuvgich suyuqligi" bobidagi Yuvgich suyuqligi ⇨ 9-15 bo'limda qarang.

Oynatozalagichlarning sokin zonaga ko'chib o'tishi

Agar avtomobilni oynatozalagichlari LO va HI tartiblarida ishlayotgan vaqtda o'chirilsa, cho'tkalar darhol to'xtaydi.
Agar so'ngra old oyna oynatozalagichini dastagini eshik ochilguniga qadar yoki 10 daqiqa chegarasida OFF (O'CHIRILGAN) holatga o'tkazilsa, oynatozalagichlar qayta ishlashni boshlaydi va old oynaning asosiga ko'chib o'tadi.
Agar oynatozalagichlar old oyna yuvgichlari yoki Rainsense funksiyasi bilan ishga tushirilgan vaqtda avtomobil o'chirilsa, u holda ular harakatlanishni davom ettirishadi va old oynaning pastki zirhiga erishgan holda to'xtaydi.

Orqa oyna tozalagichi/yuvgichi



Orqa oyna tozalagichi/yuvgichining ishlash tartiblarini o'zgartirgichi oynatozalagichlarni boshqarish dastagining uchida joylashgan.
Tartiblarni sozlash o'zgartirgichni aylantirish bilan bajariladi.

OFF (O'CHIRILGAN) : Oynatozalagich o'chiriladi.
INT : Orqa oyna tozalagichi vaqti-vaqti bilan yoqilishlar orasida muayyan kechikish bilan yoqiladi.
ON (YOQILGAN) : Oynatozalagich yoqiladi.
: Yuvgich suyuqligini orqa oynaga sachratish uchun diskni holatga burang. Tartib-tamoyil yakunlangandan so'ng o'zgartirgichni qo'yib yuboring. Old oyna yuvgichi bachogiga suyuqlikni qo'shish haqidagi qo'shimcha ma'lumotlarni Yuvgich suyuqligi ⇨ 9-15 bo'limda qarang.
Agar orqa ko'tarma eshik to'liq yoki qisman ochilgan bo'lsa, orqa oyna tozalagichi/yuvgichi ishlamaydi. Orqa oyna tozalagichi ishlayotgan vaqtda orqa ko'tarma eshik ochilishida tozalagich dastlabki holatga qaytadi va to'xtaydi.

Orqa oynatozalagich dastagi himoyasi
Avto yuvish shaxobchasiga kirib borishda, tozalagichni o'chirish uchun orqa oyna tozalagichi tartiblari o'zgartirgichini OFF holatga o'tkazing. Ba'zi avtomobillarda, agar neytral uzatma (N) yoqilgan va avtomobilning tezligi juda past bo'lsa, orqa oyna tozalagichi orqa spoyler ostida avtomatik to'xtaydi.
Tozalagichlar neytral uzatma boshqasiga o'zgartirilganida yoki avtomobil tezligi oshirilganda qayta me'yorda ishlashni boshlaydi.

Auto tartibi - orqa uzatmada tozalash
Agar orqa oynatozalagichni boshqarish o'chirilgan bo'lsa, agar orqa uzatma (R) tanlangan, old oyna oynatozalagichi esa past yoki yuqori tezlikda ishlayotgan bo'lsa, avtomatik uzluksiz ishlaydi. Agar orqa oynatozalagichni boshqarish o'chirilgan bo'lsa, orqa uzatma (R) tanlangan va old oyna oynatozalagichi INT tartibida ishlayotgan bo'lsa, u holda orqa oyna oynatozalagichi avtomatik INT tartibida ishlaydi.
Ushbu funksiyani yoqish yoki o'chirish mumkin. Settings (Sozlamalar) > Vehicle (Avtomobil) > Comfort and Convenience (Shinamlik va qulaylik) > Auto Wipe in Reverse Gear (Auto tartibi - orqa uzatmada tozalash) bo'limiga qarang.
Old oyna yuvgichi bachogi old oyna, orqa oyna yuvgichlari va orqani ko'rish kamerasidan tasvirni chiqarishli toshoyna tomonidan ishlatiladi (muvofiq jamlanmada). Orqani ko'rish kamerasidan tasvirni chiqarishli toshoyna ⇨ 1-22ga qarang. Agar biron bir yuvgich ishlamayotgan bo'lsa, bachokdagi suyuqlik sathini tekshiring. Yuvgich suyuqligi ⇨ 9-15ga qarang.

Kompas
Avtomobil kompasli displey bilan jihozlangan bo'lishi mumkin (DIC haydovchi axborot markazida). Kompas global joylashishni aniqlash tizimi (GPS) antennasi orqali, Stabili Trak/dinamik stabillashtirish (ESC) tizimidan va tezlik datchiklaridan harakatlanish yo'nalishi haqidagi ma'lumotlarni va boshqa ma'lumotlarni qabul qiladi.
Muayyan oraliq masofadan yoki burilish gradusidan keyin kompasga GPS tizimi yo'ldoshlari orqali ma'lumotlarni yangilash zarur bo'ladi. Agar kompas displeyida CAL yozuvi aks ettirilayotgan bo'lsa, avtomobilni ochiq maydonga olib chiqing. Tizim avtomatik GPS signalni izlashni boshlaydi va yo'ldoshlarga ulangandan keyin yana yo'nalishni ko'rsatadi.

Shtepsel rozetkalar 12 V doimiy tok oziqlanish rozetkalari

Avtomobil 12-voltli rozetkalar bilan jihozlangan bo'lib, ular, masalan, uyali telefonni yoki MP3-pleerni ulash uchun qo'llash mumkin.



Rozetkalarning joylashishi:

- markaziy konsoldani oldingi buyumlar qutisida;
- orqa yukxona bo'linmasida.

Agar rozetka ishlatilmayotgan bo'lsa, rozetkaga kirish uchun qopqoqni ko'taring va uni yopib qo'ying. Orqada markaziy konsolda ham faqat quvvatlash uchun USB-portlar bor.

⚠ *OGOHLANTIRISH!*

Orqa yuk bo'linmasidagi rozetkaga elektr oziqlanishi har doim ulangan. Agar avtomobil ishlatilmayotgan bo'lsa, elektr asbob-uskunalarni ulangan holda qoldirish yaramaydi, chunki odamlarning jarohatlanishi va o'limi sababi bo'lib qolishi mumkin bo'lgan yong'in yuzaga kelishi mumkin

⚠ *DIQQAT!*

Agar o't oldirish o'chirilganda rozetkaga ulangan qo'shimcha asbob-uskunani uzoq vaqtga qoldirilsa, bu akkumulator batareyasini quvvatsizlanishiga olib keladi.
Har doim ishlatilmayotgan elektr asbob-uskunalarni rozetkadan uzib qo'ying va 15 amperdan ortiq nominal iste'mol tokiga ega bo'lgan asbob-uskunalarni ulamang.

Ba'zi elektr asbob-uskunalar rozetkalarga to'g'ri kelmaydigan vilkalarga ega bo'lishi yoki avtomobilning elektr tizimiga yoki adapter saqlagichlariga yuklama tushishiga olib kelishi mumkin. Agar siz ushbu muammoga duch kelgan bo'lsangiz, texnik xizmat ko'rsatish stansiyasiga murojaat qiling.
Elektr asbob-uskunalarni qo'shishda asbob-uskunaga ilova qilinuvchi o'rnatish bo'yicha muvofiq yo'riqnomani albatta bajaring. Qo'shimcha asbob-uskunalar ⇨ 8-84ga qarang.

⚠ *DIQQAT!*

Shtepsel rozetkasiga mahkamlangan og'ir asbob-uskunalar avtomobil kafolati ta'sir etmaydigan shikastlanishlarga olib kelishi mumkin. Shtepsel rozetkalar faqat mobil telefonlarning quvvatlash uskunalarini kuchli simlari kabi yordamchi qurilmalarni ulash uchun mo'ljallangan.

110 V o'zgaruvchan tok kuchlanishdagi rozetka

Agar avtomobil bunday rozetka bilan jihozlangan bo'lsa, uni 150 Vtgacha quvvatdagi elektr uskunalarni ulash uchun qo'llash mumkin.



Oziqlanish rozetkasi orqada markaziy konsolda joylashgan.
Rozetkaga biron bir iste'molchi ulangan vaqtda unga o'rnatilgan indikator yonadi. Indikator, agar o't oldirish yoqilgan, rozetkaga 150 Vtdan yuqori bo'lmagan quvvatdagi iste'molchi ulangan va tizimda biron bir nosozliklar mavjud bo'lmaganida, yoqiladi.
Indikator, agar o't oldirish yoqilgan yoki elektr uskunaning vilkasi rozetkaga noto'liq o'rnatilganda, yonmaydi.
Agar 150 Vtdan ortiq quvvatni iste'mol qiluvchi elektr uskuna ulangan yoki tizimning nosozligi aniqlangan bo'lsa, himoya zanjiri rozetkani oziqsizlantiradi va indikator yonadi.
Rozetkaning ishini tiklash uchun, undan elektr uskunani uzib qo'ying va uni qayta ulang yoki o'chiring va so'ngra qo'shimcha asbob-uskunalarni oziqlanishini o'chirilishini kechiktirish tartibini qayta yoqing. Zaxira oziqlantirish moduli ⇨ 8-18ga qarang.
Rozetkaga 150 Vtdan ortiq bo'lmagan quvvatdagi elektr uskuna ulanishida va tizimning nosozligi bartaraf etilgan vaqtda oziqlanish uzatilishi tiklanadi.
Rozetka uning ishida uzilishlar yuzaga kelishiga olib kelishi mumkin bo'lgan quyidagi asbob-uskunalarni ulash uchun mo'ljallanmagan:

- Yuqori boshlang'ich yuklamali elektr uskunalar, ularga kompressorli sovutgichlar va elektr instrumentlar kiradi.
- Barqaror kuchlanish zarur bo'lgan boshqa elektr uskunalar, masalan, mikroprotsessor bazasida elektr isitiladigan va boshqariladigan ko'rpalar, hamda sensorli boshqarishli lampalar
- Tibbiyot asbob-uskunalari

Simsiz quvvatlash qurilmasi

Induksion quvvatlash maydonchasi (agar jamlanma bilan ko'zda tutilgan va yoqilgan bo'lsa) pol usti konsolining oldingi qismida mayda buyumlar uchun bo'linmada joylashgan. Tizim 145 kGs chastotada ishlaydi va Qi standarti bo'yicha bitta smartfonni quvvatlanishini ta'minlashi mumkin. Quvvatlash toki smartfonni modeliga bog'liq holda 3 A gacha (quvvati 15 Vt) tashkil etishi mumkin.

⚠ *OGOHLANTIRISH!*

Simsiz quvvatlash implantatsiya qilingan kardiostimulyatorlarning va boshqa tibbiyot qurilmalari ishiga ta'sir qilishi mumkin. Agar sizda shunday implantatsiya qilingan qurilmalar mavjud bo'lsa, simsiz quvvatlash qurilmasini qo'llashdan avval shifokor bilan maslahatlashish lozim bo'ladi.

Avtomobil yoqilgan va qo'shimcha asbob-uskunalarni quvvatlash tartibiga yoki qo'shimcha asbob-uskunalarni oziqlanishini o'chirilishini kechiktirish tartibiga (RAP) o'rnatilgan bo'lishi kerak. Simsiz quvvatlash indikatsiyasi, Bluetooth bo'yicha ulangan telefonni qo'llash bilan qo'ng'iroqni amalga oshirish yoki telefon displeyini axborot-ko'ngilochar tizimning (Apple CarPlay/Android Auto) displeyiga proeksiya qilish vaqtida, agar qo'shimcha asbob-uskunalarni oziqlanishini o'chirilishini kechiktirish tartibi yoqilgan bo'lsa, ishlamasligi mumkin. Zaxira oziqlantirish moduli ⇨ 8-18ga qarang.
Quvvatlash qurilmasining ishchi harorati -40 °C (-40 °F)dan +85 °C (+185 °F)gacha, telefonning ishchi harorati esa – 0 °C (+32 °F) dan +35 °C (+95 °F) gacha oraliqda joylashgan bo'lishi mumkin. Axborot-ko'ngilochar tizimi displeyida, agar quvvatlash qurilmasi yoki smartfonni harorati ishchi oraliqdan tashqarida bo'lsa, quvvatlash yakunlanishi haqida xabar chiqariladi. Harorat qayta me'yoriy darajaga qaytishi bilanoq quvvatlash tiklanadi.

⚠ *DIQQAT!*

Simsiz quvvatlash uchun bo'linmaga mos keluvchi smartfonni joylashtirishdan avval undan barcha begona buyumlarni olib tashlang. Smartfon va quvvatlash qurilmasi orasidagi buyumlar, masalan, tangalar, kalitlar, uzuklar, ziraklar. to'g'nog'ichlar yoki kartalar kuchli qizishi mumkin.
Agar biron bir sababga ko'ra tizim smartfon va quvvatlash qurilmasi orasida begona buyumni aniqlamagan bo'lsa, smartfonni ko'taring, kuyib qolmaslik uchun buyum sovushini kuting va uni quvvatlash maydonchasidan olib tashlang.



Mos keluvchi smartfonni quvvatlash uchun:
1. Smartfon simsiz quvvatlashni qo'llab-quvvatlashiga ishonch hosil qiling.
2. Oldingi buyum qutisini qopqog'ini oching. Oldingi buyum bo'linmasi ⇨ 3-2ga qarang.
3. Quvvatlash uchun maydonchadan barcha begona buyumlarni olib tashlang. Quvvatlash, agar maydonchada biron bir begona buyumlar mavjud bo'lsa, bajarilmaydi.
4. Smartfonni quvvatlash maydonchasiga ekranini tepaga qaratib joylashtiring.
Quvvatlashni maksimal tezligini ta'minlash uchun smartfonni maydonchaga markaz bo'ylab joylashtirish va uning ostida begona buyumlar mavjud emasligiga ishonch hosil qilish zarur bo'ladi. Qalin g'ilof quvvatlash tezligini pasaytirishi yoki uni imkonsiz qilishi mumkin. Qo'shimcha ma'lumotlarni olish uchun texnik xizmat ko'rsatish stansiyasiga murojaat qilish lozim bo'ladi.
5. Axborot-ko'ngilochar tizimning displeyida telefon nishonchasi yonida ⚡ yashil indikator paydo bo'ladi. Bu tizim telefonni aniqlaganini anglatadi.
6. Agar siz smartfonni quvvatlash maydonchasiga qo'yganingizdan keyin ⚡ indikator yonmasa yoki sariq rangda yorishadigan bo'lsa, smarftonni quvvatlash maydonchasidan oling va unda begona buyumlar mavjud emasligiga ishonch hosil qiling.
Smartfonni 180°ga buring va uni quvvatlash uchun maydonchaga qayta qo'yishdan avval bir necha soniya kuting.
7. Agar smartfonni quvvatlash maydonchasiga qo'yganingizdan keyin ⚡ indikator qizil rangda yonadigan bo'lsa, bu quvvatlash qurilmasining va (yoki) smartfonning qizib ketganligini ko'rsatadi. Smartfonni quvvatlash maydonchasidan oling va tizimga sovish imkonini berish uchun unga joylashtirilgan har qanday begona buyumlarni olib tashlang.
Smartfon quvvatlanish vaqtida qizishi mumkin. Bunday holat me'yordagi holat hisoblanadi. Yuqori havo haroratlarida quvvatlash tezligi pasayishi mumkin.
Agar avtomobil smartfon ekranini axborot-ko'ngilochar tizimning displeyiga simsiz proyeksiyalash funksiyasi bilan jihozlangan bo'lsa, simsiz quvvatlash vaqtida smartfon ortiqcha qizib ketishi mumkin. Smartfonning ishlashi sekinlashishi, quvvatlash to'xtashi yoki smartfon batareyani himoyalash uchun o'chib qolishi mumkin. Ortiqcha qizib ketishni oldini olish uchun telefonni g'ilofidan chiqarib olish zarur. Toki telefon simsiz quvvatlash avtomatik davom etishi mumkin bo'lgan haroratgacha sovigunicha ⚡ indikator miltillashi mumkin. Bunday xatti-harakat me'yordagi holat hisoblanadi.
Xatti-harakat telefon modeliga bog'liq.

Dasturiy ta'minot haqida ma'lumot

LG Electronics, Inc. ("LGE") kompaniyasining simsiz quvvatlashning ba'zi modullarda quyida sanab o'tilgan ochiq dastlabki kod bilan dasturiy ta'minot qo'llaniladi. Ushbu dasturiy ta'minotini qo'llash shartlari muvofiq litsenziya kelishuvlarida tavsiflangan (ushbu xabarnomadan keyin keltiriladi).

Ochiq dastlabki kodga ega bo'lgan dasturiy ta'minotni qo'llash haqida ma'lumot

Ushbu mahsulotning dastlabki dasturiy kodini olish uchun https://opensource.lge.com saytiga o'ting. Koddan tashqari litsenziya shartlari, kafolatdan voz kechish va mualliflik huquqlari haqidagi ma'lumotlarni ham yuklab olish mumkin. LG Electronics, shuningdek, CDga dastlabki kodjni taqdim etishi mumkin. Tashuvchi, yetkazib berish va tayyorgarlik xarajatlarini to'lash talab etiladi. So'rovlarni opensource@lge.com elektron manziliga yuboring. Taklif xarid qilingan sanadan boshlab 3 yil amal qiladi.

Freescale-WCT kutubxonasi

© Freescale Semiconductor, Inc., 2012–2014.
Barcha huquqlar himoyalangan.

Dastlabki yoki ikkilik kodni o'zgarishlar yoki o'zgarishlarsiz tarqatilishiga quyidagi shartlarga rioya etilganda ruxsat etiladi:

1. Dastlabki kodni tarqatishda yuqoridagi mualliflik huquqlari haqidagi xabarnomani, qo'llash shartlarining mazkur ro'yxatini va quyidagi javobgarlikdan voz kechishni saqlab qo'yish zarur bo'ladi.
2. Ikkilik kodda dasturiy ta'minotni tarqatishda DT bilan birgalikda tarqatiluvchi hujjatlarda va (yoki) boshqa materiallarda yuqoridagi mualliflik huquqlari haqidagi xabarnomani, qo'llash shartlarining mazkur ro'yxatini va quyidagi javobgarlikdan voz kechishni saqlab qo'yish zarur bo'ladi.
3. Mualliflik huquqi egasining va uning hammualliflarining ismlari oldindan yozma ruxsatsiz ushbu dasturiy ta'minotni qo'llash orqali yaratilgan mahsulotlarni taraqqiy ettirish yoki reklama uchun qo'llanilishi mumkin emas.

HUQUQ EGALARI VA ULARNING HAMMUALLIFLARI MAZKUR DASTURIY TA'MINOTNI "BORICHA" SHARTLARDA TAQDIM ETISHADI VA MAZKUR BILAN HAR QANDAY YAQQOL KO'RINISHGA EGA BO'LGAN YOKI KO'ZDA TUTILUVCHI KAFOLATLARDAN, JUMLADAN KO'ZDA TUTILUVCHI KAFOLAT VA TIJORAT YAROQLILIGIDAN VA MUAYYAN MAQSADLAR UCHUN YAROQLILIKDAN VOZ KECHADI. HECH QANDAY HOLATDA MUALLIFLIK HUQUQI EGALARI VA ULARNING HAMMUALLIFLARI USHBU DASTURIY TA'MINOTDAN FOYDALANISH NATIJASIDA BIRON-BIR TARZDA YETKAZILGAN (HATTO FOYDALANUVCHI BUNDAY YO'QOTISH EHTIMOLI HAQIDA OGOHLANTIRILGAN BO'LSA HAM), ULARNING SABABLARI VA JAVOBGARLIK UCHUN ASOSLARIDAN QAT'IY NAZAR (SHARTNOMA, HUQUQBUZARLIK TO'G'RISIDAGI QONUN YOKI OBYEKTIV JAVOBGARLIK DOIRASIDA, SHU JUMLADAN BEPARVOLIK VA BOSHQALAR NATIJASIDA) TO'G'RIDAN-TO'G'RI, BILVOSITA, KO'ZDA TUTILMAGAN, MAXSUS, KO'RGAZMALI YOKI TEGISHLI ZARARLAR UCHUN JAVOBGAR BO'LOLMAYDILAR (SHU JUMLADAN TOVAR YOKI O'RINDOSH XIZMATLARINI SOTIB OLISH XARAJATLARI, FOYDALANISH IMKONIYATINI YO'QOTISH, MA'LUMOTLARNI YO'QOTISH, YO'QOTILGAN FOYDA YOKI FAOLIYATNI TO'XTATIB TURISH).

SIGNALIZATORLAR, O'LCHOV ASBOBLARI VA INDIKATORLAR

Signalizatorlar va o'lchov asboblari qimmatbaho ta'mirlash yoki ziyonga olib kelishi mumkin yetarlicha jiddiy nosozlik bo'lib qolishi mumkin bo'lgunga qadar shunday nosozlik mavjudligiga ko'rsatishi mumkin.
Signalizatorlarga va o'lchov asboblariga nisbatan e'tiborli bo'lish ehtimolli zararni oldini olishi mumkin.
Ba'zi signalizatorlar o'z ishga layoqatliligi indikatsiyasi sifatida dvigatelni ishga tushirishda qisqa vaqtga yonadi. Signalizatorlarning biri yonganda va harakatlanish vaqtida yonmayotganda, yoki o'lchov asboblaridan biri ehtimolli nosozlikka ko'rsatayotganda, keyingi xatti-harakatlarning tushunchalari saqlanuvchi bo'limlar bilan qiyoslanib oling.
Ta'mirlashni kechiktirish qimmatbaho va hattoki xavfli bo'lib qolishi mumkin.

Uskunalar majmuasi

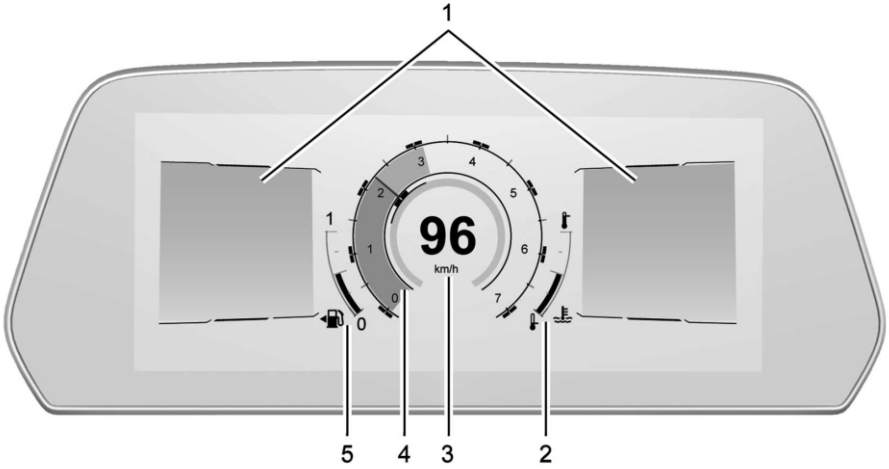

Bitta ko'rsatkichli komponovka ko'rsatilgan, boshqalari shunga o'xshash

1.Haydovchining axborot markazi (DIC) ⇨ 4-25.
2. Dvigatelning sovituvchi suyuqligining harorat indikatori ⇨4-13.
3.Spidometr⇨ 4-11.
4. Taxometr ⇨4-11.
5.Yonilg'i sathi ko'rsatkichi ⇨ 4-11.

O'zgartiriluvchi konfiguratsiyaning uskunalar majmuasi

Uskunalar majmuasining displeyi komponovkasini o'zgartirish mumkin. Muayyan avtomobildagi ba'zi ko'rinishlar erishimli bo'lmasligi mumkin.

Ko'rinishlarning shunday variantlarini tanlash mumkin:

Oddiy: Axborot zonalarini aks ettirmasdan (muvofiq jamlanmada).

Bitta ko'rsatkich : Ikki axborot zona aks ettiriladi (spidometrdan chapda va o'ngda). Ekran pastida ikkita ko'rsatkich joylashgan.

Ikkita ko'rsatkich : Spidometr va taxometr axborot zonasidan chapda va o'ngda aks ettiriladi (muvofiq jamlanmada) Ekran pastida ikkita ko'rsatkich joylashgan.

Xarita: Navigatsion xarita ko'rsatiladi.

Haydovchiga yordam : Muvofiq jamlanmada moslashuvchan kruiz-nazorat (ACC), safar qilish oralig'i, faol qo'shimcha rul boshqaruvi bilan egallab turilgan chiqiqdan chiqish haqida ogohlantirish tizimi (LKA) va frontal to'qnashuv haqida ogohlantirish tizimi (FCA) uchun ma'lumotlar aks ettiriladi. Displeyning o'ng qismida bitta axborot zonasi mavjud.

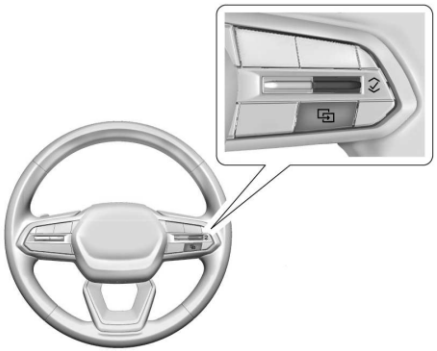

Displey menyusining har xil elementlari bo'ylab ko'chib o'tish uchun rul chambaragining o'ng kegayida klavishalar bloki qo'llaniladi.

Uskunalar majmuasi displeyi komponovkasini o'zgartirish uchun rul chambaragining o'ng kegayida klavishani bosing.

Ko'rsatkichlarning siferblatini o'zgartirish uchun, klavishani bosing va uni ushlab turing, so'ngra esa rul chambaragining o'ng kegayida ∧ yoki ∨ klavishasini qo'llang. Ro'yxatdan kerakli variantni tanlash uchun, rul chambaragining o'ng kegayida ✓ klavishani bosing.

Haydashning muvofiq tartiblarida shunday shartli ko'rsatkichlar aks ettirilishi mumkin:

- Motor moyining harorati
- Motor moyining bosimi
- Voltmetr
- Transmissiya moyining harorati

Displey parametrlari

Axborot-ko'ngilochar tizimning displeyida quyida sanab o'tilgan parametrlarni yoqish yoki o'chirish mumkin. Ulardan ba'zilari avtomobilning alohida modifikatsiyalarida erishimli bo'lmasligi mumkin.

Sozlamalar ⇨ 6-16ga qarang.

Tezlik chegarasi belgisi

Ushbu sahifada navigatsiyaning bort tizimini ma'lumotlar bazasidan yo'l belgilariga ega bo'lgan ma'lumotlar aks ettiriladi. Agar tezlik cheklanishi aniqlanmagan yoki tizim erishimli bo'lmasa, cheklov belgisi o'rniga "- -" aks ettiriladi.

Bosqichma-bosqich grafika

Haydovchi displeyida faol yo'nalish bo'yicha grafikli bosqichma-bosqich navigatsiya.

Yo'l belgilarini aniqlash

Haydovchi displeyida tezlik cheklovini aniqlash aks ettiriladi. Tezlik cheklovidan oshib ketishda xabar paydo bo'ladi.

Spidometr

Spidometr avtomobil harakatlanishi tezligini soatiga kilometrda (km/soat) yoki soatiga milda (mil/soat) ko'rsatadi.

Odometr

Odometrda kilometrda yoki milda avtomobilning to'liq bosib o'tgan masofasini aks ettiradi.

Joriy bosib o'tilgan masofa hisoblagichi

Joriy bosib o'tilgan masofa hisoblagichi hisoblagich ko'rsatkichlarini oxirgi bekor qilingan paytdan avtomobil bosib o'tgan yo'lni ko'rsatadi.

Joriy bosib o'tilgan masofa hisoblagichiga kirishni olish va uni bekor qilishni Vehicle Status (Avtomobil holati) menyusidan amalga oshirish mumkin. Avtomobil holati ⇨ 4-27ga qarang.

Taxometr

Taxometrda bir daqiqada dvigatel aylanishlarining soni (ayl/daq) aks ettiriladi.

Auto Stop (Avtomatik to'xtash) tartibida taxometr ko'rsatkichlari dvigatelni to'xtatishda yoki uning takroran ishga tushirilishida bir necha yuz aylanishlar chegarasida o'zgarishi mumkin.

Yonilg'i sathi ko'rsatkichi

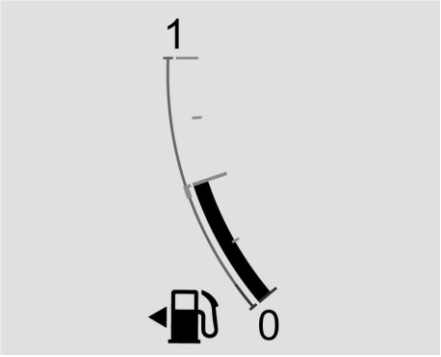

Dumaloq ko'rsatkich ko'rsatilgan, boshqalar shunga o'xshash

O't oldirish yoqilganida yonilg'i sathi ko'rsatkichi bakda qancha yonilg'i qolganligini aks ettiradi.

Yonilg'i sathi ko'rsatkichi bilan yonma-yon strelka yonilg'i bakining lyukchasi avtomobilning qaysi tomonida joylashganligini ko'rsatadi.

Indikator bak deyarli bo'sh ekanligini ko'rsatayotganida, zaxira yonilg'i indikatori yoqiladi. U bakda hozircha ozgina yonilg'i qolganligini anglatadi, biroq avtomobilni yonilg'i bilan yaqin vaqtda to'ldirish lozim.

Yonilg'i sathi ko'rsatkichining xususiyatlari:

- Haqiqiy yonilg'i sathi ko'rsatkich ko'rsatmalaridan ozgina ko'proq yoki kamroq bo'lishi mumkin. Masalan, ko'rsatkich bak yarmigacha to'ldirilganligini, ammo haqiqatda bakni to'ldirish uchun bak hajmini yarmidan ozgina ko'prog'i yoki ozgina kamrog'i talab etilishini ko'rsatishi mumkin.
- Yuqoriga ko'tarilish paytida kichik siljish, burilish, tezlashish yoki to'xtash.
- Ko'rsatkich strelkasini barqarorlashtirish uchun o't oldirish yoqilganidan keyin bir necha soniya talab etiladi. O't oldirish o'chirilganidan keyin ko'rsatkich strelkasi bo'sh yonilg'i bakiga ko'rsatadi.

Bularning barchasi me'yoriy holatdir, sanab o'tilgan xususiyatlarning hech biri yonilg'i sathi ko'rsatkichini nosozligiga ko'rsatmaydi.

Motor moyi bosimi manometri

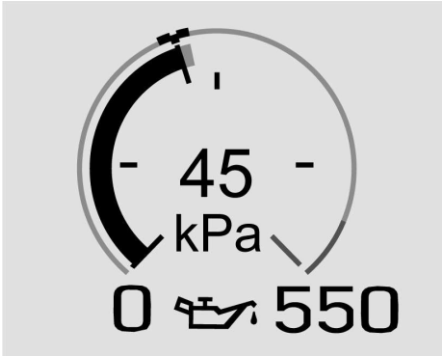

Ikki ko'rsatkichli komponovka ko'rsatilgan, boshqalar shunga o'xshash

> ⚠ *DIQQAT!*
>
> Motor moyiga yomon xizmat ko'rsatish avtomobilning shikastlanish sababi bo'lib qolishi mumkin. Motor moyi sathi past bo'lgan avtomobilni ekspluatatsiya qilish ham dvigatelning buzilishiga olib kelishi mumkin. Ushbu bilan bog'liq bo'lgan ta'mirlash ishlari kafolat holati hisoblanmaydi. Moy sathini iloji boricha tez-tez tekshirib turing. Zarurat tug'ilganida qo'shimcha moy quying, biroq, agar moy yetarli bo'lsa, bosim esa avvalgidek past bo'lsa, TXKSga murojaat qilish lozim bo'ladi. Motor moyini almashtirishda har doim belgilangan davriylikka rioya qilish zarur.

Dvigatel ishlayotgan vaqtda motor moyi manometri (muvofiq jamlanmada) motor moyi bosimini kv.dyumga kPa (kilopaskalda) yoki funtda ko'rsatadi.

Moy bosimi uning qovushoqligiga, dvigatel aylanishlariga, sovituvchi suyuqlikning va tashqaridagi havoning haroratiga bog'liq holda o'zgarishi mumkin.

Ba'zi modellarda moyli nasos zarurat bo'yicha surkov moyi tizimida bosimni sozlaydi. Bosim dvigatel aylanishlariga yoki yuklamaga bog'liq holda tez o'zgarishi mumkin. Bunday xatti-harakat me'yordagi holat hisoblanadi. Agar motor moyi signalizatori yoki haydovchining axborot markazi displeyidagi xabar moy bosimi me'yordagi ishchi oraliq chegaralaridan tashqari joylashganligiga ko'rsatayotgan bo'lsa, iloji boricha tezroq motor moyini tekshirish zarur.

Motor moyi ⇨ 9-5ga qarang.

Motor moyi harorati ko'rsatkichi

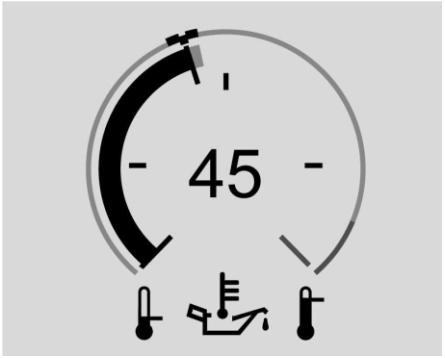

Ikki ko'rsatkichli komponovka ko'rsatilgan, boshqalar shunga o'xshash

Ushbu indikator (muvofiq jamlanmada) motor moyining haroratini ko'rsatadi.

Agar ko'rsatkich strelkasi shkalaning o'ng qismida joylashgan bo'lsa, bu dvigateldagi moyning qizib ketganligi haqida dalolat beradi. Agar avtomobil me'yordagi sharoitlarda ekspluatatsiya qilingan bo'lsa, birinchi imkoniyat tug'ilganida yo'l chetiga buriling va to'xtang. bundan so'ng dvigatelni o'chiring. Motor moyi ⇨ 9-5ga qarang.

Dvigatelning sovituvchi suyuqligining harorat indikatori

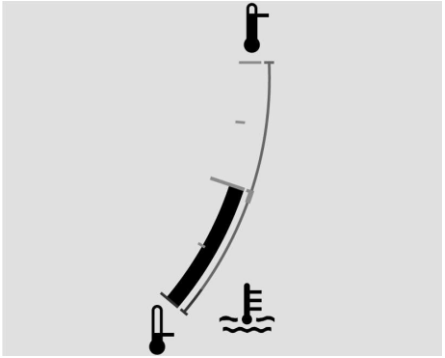

Dumaloq ko'rsatkich ko'rsatilgan, boshqalar shunga o'xshash

Ushbu indikator dvigatelning sovituvchi suyuqligini haroratini ko'rsatadi.
Agar ko'rsatkich strelkasi shkalaning o'ng chegarasiga yaqin joylashgan bo'lsa, dvigatel qizib ketgan. Ko'rsatkichning bunday ko'rsatmasi nazorat lampasi yoqilishidagi kabi xuddi shuni anglatadi. Bu dvigatelning sovituvchi suyuqligi ortiqcha qizib ketganligini anglatadi. Agar avtomobil me'yordagi tartibda harakatlangan bo'lsa, u holda iloji boricha tezroq yo'ldan chiqing, to'xtang va dvigatelni o'chiring. "Dvigatelning ortiqcha qizib ketishi"ga qarang.

Transmissiya moyning harorati ko'rsatkichi

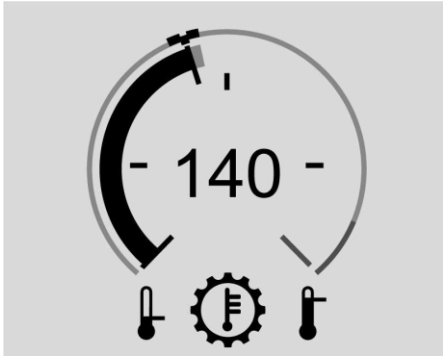

Ikki ko'rsatkichli komponovka ko'rsatilgan, boshqalar shunga o'xshash

⚠ *DIQQAT!*
Transmissiya moyi ortiqcha qizib ketishida avtomobilda harakatlanishga yo'l qo'yilmaydi, aks holda uzatmalar qutisining shikastlanish ehtimoli bor. Bu kafolat bilan qoplanmaydigan qimmatbaho ta'mirlashga olib kelishi mumkin.

Bu yerga transmissiya moyining haroratlari ko'rsatiladi (muvofiq jamlanmada). Agar ko'rsatkichning strelkasi shkalaning qizil bo'linmasida joylashgan bo'lsa va (yoki) haydovchi axborot markazi (DIC) displeyi ekranida xabarnoma aks ettirilayotgan bo'lsa, to'xtash va nosozlik sababini aniqlash zarur bo'ladi. Ehtimolli sabablardan biri bo'lib uzatmalar qutisidagi moy sathining pastligi hisoblanadi.

Taqilmagan xavfsizlik kamarlari indikatorlari

Haydovchining taqilmagan xavfsizlik kamari indikatori

Uskunalar qalqonchasida haydovchining taqilmagan xavfsizlik kamari indikatori joylashgan.



O't oldirish yoqilganida ushbu indikator miltillashni boshlaydi va haydovchiga xavfsizlik kamarini taqib olish zarurati haqida eslatib, zummerning ogohlantiruvchi signali yangraydi.
Ushbu lampa toki kamar taqilmagunicha yonib turishda davom etadi. Ushbu sikl, agar haydovchi taqilmagan holda qolsa yoki avtomobil harakatlanishi vaqtida xavfsizlik kamarini yechib yuborsa, bir necha marta takrorlanishi mumkin.
Agar haydovchining xavfsizlik kamari taqilgan bo'lsa, indikator yonmaydi va tovushli signal uzatilmaydi.

Old yo'lovchini xavfsizlik kamari taqilmaganligi indikatori

Yo'lovchining xavfsizlik yostig'i holati indikatori bilan yonma-yon old yo'lovchini xavfsizlik kamari taqilmaganligi indikatori joylashgan.



O't oldirish yoqilganida ushbu indikator miltillashni boshlaydi va yo'lovchiga xavfsizlik kamarini taqib olish zarurati haqida eslatib, zummerning ogohlantiruvchi signali yangraydi.
Ushbu lampa toki kamar taqilmagunicha yonib turishda davom etadi. Ushbu sikl, agar old yo'lovchi taqilmagan holda qolsa yoki avtomobil harakatlanishi vaqtida xavfsizlik kamarini yechib yuborsa, bir necha marta takrorlanadi.
Agar old yo'lovchining xavfsizlik kamari taqilgan bo'lsa, indikator yonmaydi va tovushli signal uzatilmaydi.
Agar o'rindiqqa biron bir buyum, masalan, portfel, ayollar yoki xo'jalik sumkasi, noutbuk yoki biron bir boshqa elektron qurilma joylashtirilgan bo'lsa, old yo'lovchining taqilmagan xavfsizlik kamari indikatori yonishi va zummerning ogohlantiruvchi signali yangrashi mumkin. Signalizatorni va (yoki) tovushli signalni o'chirish uchun o'rindiqdan buyumni olish yoki kamarni taqib olish zarur bo'ladi.

Ikkinchi va uchinchi qator yo'lovchilar o'rindiqlarini taqilmagan xavfsizlik kamarlari indikatori

Avtomobil ikkinchi va uchinchi qator yo'lovchilar o'rindiqlarini taqilmagan xavfsizlik kamarlari indikatorlari bilan jihozlanishi mumkin.



O't oldirish yoqilishida ushbu indikatorlar yo'lovchilarga xavfsizlik kamarlarini taqib olish zarurati haqida orqadagi yo'lovchilarga elatma berib, uzluksiz yonib turadi. Avtomobil harakatlanishni boshlaganidan so'ng, agar orqa yo'lovchilarning xavfsizlik kamarlari taqilmagan yoki yechib yuborilgan bo'lsa, muvofiq indikatorlar doimo yonib turishda davom etishi yoki miltillashi mumkin, bunda, shuningdek, zummerning tovushli signali yangraydi. X nishonchasi bilan taqilmagan xavfsizlik kamari belgilanadi. Taqilgan xavfsizlik kamari zog'cha bilan belgilanadi.
Agar barcha xavfsizlik kamarlari orqada taqilgan bo'lsa, nurli indikatorlar yoqilmaydi, tovushli signallar esa uzatilmaydi.
Oldinda taqilmagan kamarlarning nurli indikatorlari haqidagi ma'lumotlarni yuqorida "Haydovchining taqilmagan xavfsizlik kamarlari indikatori" yoki "Old yo'lovchining taqilmagan xavfsizlik kamarlari indikatori" paragraflarida qarang.
Agar orqa o'rindiqqa biron bir buyum, masalan, portfel, ayollar yoki xo'jalik sumkasi, noutbuk yoki biron bir boshqa elektron qurilma joylashtirilgan bo'lsa, orqa yo'lovchining taqilmagan xavfsizlik kamari indikatori yonishi va zummer signali yangrashi mumkin. Signalizatorni va (yoki) tovushli signalni o'chirish uchun o'rindiqdan buyumni olish yoki kamarni taqib olish zarur bo'ladi.

Shishiriluvchi xavfsizlik yostiqlari tayyorligining signal lampasi

Ushbu indikator shishiriluvchi xavfsizlik yostiqlari tizimini boshqarish zanjirida elektr nosozlik mavjudligiga ko'rsatadi.

U uskunalar majmuasida joylashgan. Tizimni tekshirishga xavfsizlik yostiqlari datchiklarini, kamarlarning old taranglashtirgichlarini, xavfsizlik yostiqlarini modullarini, simlarni, hamda aniqlash modulini tekshirish va to'qnashuvni diagnostika qilish kiradi. Xavfsizlik yostiqlari tizimi haqidagi qo'shimcha ma'lumotlarni Shishiriluvchi xavfsizlik yostiqlari tizimi ⇨2-19 bo'limda qarang. .



Xavfsizlik yostig'ini tayyorligi lampasi dvigatel ishga tushirilishida bir necha soniyaga yonadi. Agar bundan so'ng lampa doimo yorishib turadigan bo'lsa, darhol nosozlikni bartaraf qiling.

> ⚠ *OGOHLANTIRISH!*
>
> Agar xavfsizlik yostiqlari tayyorligi lampasi dvigatel ishga tushirilgandan so'ng yonishda davom etsa yoki harakatlanish vaqtida yonayotgan bo'lsa, bu xavfsizlik yostiqlari tizimi ishidagi nosozlikni anglatishi mumkin. Xavfsizlik yostiqlari to'qnashuv vaqtida ishlamasligi yoki to'qnashuvsiz ishlab ketishi mumkin. Jarohatlar olinishidan saqlanish uchun zudlik bilan avtomobilga texnik xizmat ko'rsatish uchun murojaat qiling.

Xavfsizlik yostiqlari tizimida nosozlik yuzaga kelishi holatida ham haydovchining axborot markazi displeyida xabar paydo bo'lishi mumkin.

Yo'lovchining xavfsizlik yostig'i holati indikatori

Avtomobil yo'lovchi mavjudligini aniqlash tizimi bilan jihozlangan. Xavfsizlik texnikasi bo'yicha muhim ma'lumotlarni Yo'lovchini aniqlash tizimi ⇨ 2-24 bo'limda qarang. Tepa konsolda yo'lovchining xavfsizlik yostiqlari holati indikatori joylashgan.



Avtomobil dvigateli ishga tushirilishida tizimni tekshirish davomida yo'lovchining xavfsizlik yostig'i holati indikatorida bir necha soniyaga ON (YOQILGAN) va OFF (O'CHIRILGAN) so'zlari, hamda xavfsizlik yostig'ini yoqish va o'chirish belgisi paydo bo'ladi. So'ngra, yana bir necha soniyadan keyin, holat indikatorida ON (YOQILGAN) yoki OFF (O'CHIRILGAN), hamda yon tomon old yo'lovchining oldingi xavfsizlik yostig'i holati haqida xabardor qilib, yoqilgan yoki o'chirilgan xavfsizlik yostig'i belgisi yonib turadi.

Agar holat indikatorida ON (YOQILGAN) va yoqilgan xavfsizlik yostig'i belgisi yonib turgan bo'lsa, demak oldingi yon tomon yo'lovchining oldingi xavfsizlik yostig'ini ishlashiga ruxsat berilganligini anglatadi.

Agar indikatorda OFF (O'CHIRILGAN) va o'chirilgan xavfsizlik yostig'i belgisi yonib turgan bo'lsa, demak oldingi yon tomon yo'lovchining oldingi xavfsizlik yostig'i yo'lovchi mavjudligini aniqlash tizimi tomonidan o'chirilgan.

Agar, bir necha soniya o'tgandan so'ng, ikkala holat indikatorlar yoqilgan holda qolsa, yoki ulardan hech biri yonmayotgan bo'lsa, bu indikator yoki yo'lovchini aniqlash tizimi nosozligini anglatishi mumkin. Xizmat ko'rsatishni o'tkazish uchun texnik xizmat ko'rsatish stansiyasiga murojaat qiling.

⚠ *OGOHLANTIRISH!*

Agar xavfsizlik yostiqlari tayyorligi lampasi yonib turgan va o'chmayotgan bo'lsa, bu xavfsizlik yostiqlari tizimida nosozlik mavjudligini anglatadi. Jarohatlar olinishidan saqlanish uchun zudlik bilan avtomobilga texnik xizmat ko'rsatish uchun murojaat qiling. Qo'shimcha, shuningdek, xavfsizlikka taalluqli ma'lumotlarni Shishiriladigan xavfsizlik yostiqlari tayyorligi signal lampasi ⇨4-15 bo'limda qarang.

Quvvatlash tizimi lampasi

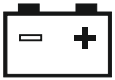

Quvvatlash tizimi lampasi o't oldirishni yoqilishida va ishlamayotgan dvigatelda lampaning ish qobiliyatini ko'rsatuvchi tekshiruv sifatida qisqa vaqtga yorishadi. U dvigatel ishga tushirilishida o'chishi kerak.

Agar lampa yonishda davom etsa yoki harakatlanish vaqtida yonayotgan bo'lsa, bu elektr quvvatlash tizimida nosozlik mavjudligini anglatishi mumkin. Uni dilerda tekshirtiring. Yonib turgan lampada haydash akkumulatorning quvvatsizlanishiga olib kelishi mumkin. Ushbu indikatorning doimo yonib turishi yoki miltillashi haydovchining axborot markazi displeyida xabarning paydo bo'lishi bilan kuzatib boriladi.

Agar yonib turgan lampada katta bo'lmagan masofani bosib o'tish kerak bo'lsa, audiotizim va konditsioner kabi barcha yordamchi uskunalarni albatta o'chirib qo'ying. To'xtash uchun xavfsiz joyni toping.

Nosozlik signalizatori

Ushbu signalizator ishlangan gazlarni neytrallash tizimini bort diagnostikasi qismi hisoblanadi. Agar u ishlab turgan dvigatelda yonayotgan bo'lsa, bu nosozlik mavjudligiga va ta'mirlash zaruratiga ko'rsatadi. Avtomobil yoqilgan, ammo dvigatel ishga tushirilmagan vaqtda indikator tizim ishlayotganligiga ko'rsatib, yonadi. "O't oldirish qulfining holati"ga qarang.



Tizim ko'pincha biron bir tashqi alomatlar paydo bo'lguniga qadar ancha avval nosozlik paydo bo'lishi haqida ogohlantiradi. Signalizator yoqilishini kuzatib boring va jiddiy nosozliklardan saqlanish uchun o'z vaqtida servis markaziga murojaat qiling.

⚠ *DIQQAT!*

Agar yonib turgan signalizator bilan avtomobil ekspluatatsiyasi davom ettirilsa, ishlangan gazlarni neytrallashtirish tizimi o'z vazifalari bilan uddasidan chiqishi samarasiz bo'ladi, yonilg'i sarfini ortishi, hamda yurish dinamikasini va ravonligini yomonlashishi kuzatilishi mumkin. Bu avtomobil kafolati ta'sir etmaydigan qimmatbaho ta'mirlashga olib kelishi mumkin.

⚠ *DIQQAT!*

Signalizator dvigatel, uzatmalar qutisi, kiritish va chiqarish tizimlari, yonilg'i tizimi konstruksiyalariga o'zgartirishlar kiritish, hamda tavsiya etilmagan o'lcham turdagi shinalarning qo'llanilishi sababli yonishi mumkin. Bu avtomobil kafolati ta'sir etmaydigan qimmatbaho ta'mirlashga olib kelishi mumkin. Bu, shuningdek, davlat texnik ko'rikdan o'tish/ishlangan gazlar toksikligini tekshirishni qiyinlashtirishi mumkin. "Avtomobilning qo'shimcha asbob-uskunalari va modifikatsiyalari"ga qarang.

Agar signalizator miltillayotgan bo'lsa : Nosozlik aniqlangan, u chiqindi gazlarni neytrallashtirish tizimini ishdan chiqishiga va ularda zararli moddalarning miqdorini ortishiga olib kelishi mumkin. Diagnostika va xizmat ko'rsatishni o'tkazish talab etilishi mumkin.

Shikastlanish xavfini pasaytirish uchun tezlikni kamaytiring va keskin tezlashishdan va tepalikka harakatlanishdan saqlanishga harakat qiling. Agar avtomobil tirkamani shataklayotgan bo'lsa, birinchi imkoniyat bo'lganida uni yukdan bo'shating.

Agar signalizator miltillashda davom etayotgan bo'lsa, avariya holatini yuzaga keltirmasdan to'xtash mumkin bo'lgan joyni toping.

O't oldirishni o'chiring va dvigatelni yana ishga tushirishdan avval kamida 10 soniya kuting. Agar signalizator avvalgidek miltillayotgan bo'lsa, yuqorida keltirilgan tavsiyalarga rioya qiling va avtomobilga texnik xizmat ko'rsatishni o'tkazish uchun iloji boricha dilerga murojaat qiling. **Agar signalizator doimo yonib turgan bo'lsa :** Nosozlik aniqlangan. Diagnostika va xizmat ko'rsatishni o'tkazish talab etilishi mumkin.

Quyidagi tekshiruvlarni bajaring:

- Agar avtomobil qopqoqsiz quyish bo'yinchasi uchun perexodnikni qo'llash bilan yonilg'i to'ldirilgan bo'lsa, perexodnik uzib qo'yilganligiga ishonch hosil qiling. "Yonilg'i quyish" bo'limida "Kanistradan yonilg'ini quyish"ga qarang. Diagnostika tizimi perexodnik uzilmaganligini va yonilg'i atmosferaga parlanib ketishi mumkinligini aniqlashi mumkin. Bir nechta safar qilishdan so'ng perexodnik yechilganidan keyin lampa o'chishi kerak.
- Yonilg'ining past sifati dvigatel ishida uzilishlarga va avtomobil dinamikasining yomonlashishiga olib kelishi mumkin. Dvigatel qizdirilganidan so'ng nosozlikni ushbu alomatlari g'oyib bo'lishi mumkin. Bunday holatlarda boshqa markadagi yonilg'iga o'tish zarur bo'ladi. Signalizator o'chishidan avval, bakdagi yonilg'ini kami bilan bir marta yaxshi sifatdagi yonilg'iga almashtirish talab etiladi. Yonilg'ining tavsiya etilgan turlari ⇨ 8-68ga qarang.

Agar signalizator yonishda davom etsa, dilerga murojaat qiling.

Chiqindi gazlarning toksikligini nazorat qilish dasturi va texnik xizmat ko'rsatishni o'tkazish dasturi

Texnik ko'rikni o'tkazishda diagnostik kunda ishlatilishi mumkin, unga toksiklini nazorat qilish uchun apparatura ulanadi.

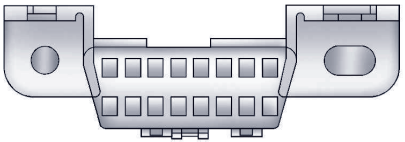

Ma'lumotlarni uzatish kanalining raz'yomi rul chambaragidan chap tomonda uskunalar paneli ostida joylashgan. Ushbu kundallaga texnik ko'rik vaqtida toksiklikni nazorat qilish uchun yoki avtomobilga xizmat ko'rsatish uchun mo'ljallanmagan asbob-uskunalarning ulanishi avtomobilning ishlashiga ta'sir qilishi mumkin. "Qo'shimcha elektr asbob-uskunalar"ga qarang. Yordam uchun o'z dileringizga murojaat qiling.

Avtomobil texnik ko'rikdan o'tmasligi mumkin, agar:

- Ishlab turgan dvigatelda signalizator doimo yonib turgan bo'lsa.
- Signalizator o'chirilgan dvigatel bilan o't oldirishni yoqishda yonmayotgan bo'lsa.
- Chiqindi gazlarning toksiklik darajasiga ta'sir qiluvchi asosiy tizimlar noto'liq diagnostika qilingan. Ushbu holatda avtomobil ko'rikdan o'tishga tayyor bo'lmaydi. Uni ko'rikka tayyorlash uchun, uni bir necha kunlar davomida odatiy tartibda ekspluatatsiya qilish talab etilishi mumkin. Bunday holat, masalan, agar 12-voltli AKB yaqinda almashtirilgan yoki to'liq quvvatsizlangan bo'lsa, hamda agar avtomobilga yaqinda xizmat ko'rsatilgan bo'lsa, yuzaga kelishi mumkin.

Agar avtomobil texnik ko'rikdan o'tishga tayyor bo'lmasa yoki undan o'tish imkoniyatiga ega bo'lmasa, dileringizga murojaat qiling.

Tormoz tizimining nazorat lampasi



BRAKE

Metrik birliklar **Britaniya birliklari**

⚠ *OGOHLANTIRISH!*

Agar tormoz tizimi signalizatori yonib turgan bo'lsa, tormoz tizimi noto'g'ri ishlashi mumkin. Tormoz tizimini yonib turgan signalizatori bilan avtomobilni boshqarish avariyaga olib kelishi mumkin. Agar signalizator hattoki yo'l chetiga o'tishdan va ehtiyotkorona to'xtashdan keyin ham yonib turgan bo'lsa, avtomobilni texnik xizmat ko'rsatishni o'tkazish uchun eltish zarur bo'ladi.

Ushbu indikator o'zining ishga tayyorligini ko'rsatish uchun avtomobil yoqilishida qisqa vaqtga yonadi. Agar signalizator yonmayotgan bo'lsa, tizimning ehtimolli nosozligi haqida ogohlantirishni o'z vaqtida olish uchun, uni ta'mirlash lozim bo'ladi.

Agar signalizator yonsa va o'chsa, bu tormoz tizimida nosozlik mavjudligi haqida dalolat beradi. Tormoz tizimini ko'rikdan o'tkazish uchun zudlik bilan murojaat qiling.

Ushbu indikator tormoz suyuqligini past sathida yonishi mumkin. Tormoz suyuqligi ⇨ 9-17ga qarang. Agar signalizator harakat vaqtida yonayotgan bo'lsa, yo'l chetiga haydab o'tish va ravon to'xtash zarur bo'ladi .

Tormoz tizimi elektr kuchaytirgich bilan jihozlangan. Agar tormoz tizimi avariya holati signalizatori yonib turgan bo'lsa, avtomobilning harakatlanish tezligi majburan cheklangan bo'lishi mumkin. Tormoz tepkisi yoki uning yurishiga kuch ortishi mumkin. Tormoz yo'li uzayishi mumkin. Agar signalizator hanuzgacha yonib turgan bo'lsa, avtomobilni texnik xizmat ko'rsatish stansiyasiga elting. Nosoz avtomobilni tashish ⇨ 9-61ga qarang.

Elektr yuritmali to'xtab turish tormozi signalizatori



PARK

Metrik birliklar **Britaniya birliklari**

Ushbu indikator to'xtab turish tormozi tortib qo'yilgan vaqtda yonadi. Agar lampa to'xtab turish tormozi o'chirilgandan so'ng, yoki avtomobil harakatlanishi vaqtida miltillashda davom etadigan bo'lsa, bu elektr mexanik to'xtab turish tormozining nosozligi haqida dalolat beradi. Bunda, haydovchining axborot markazi displeyida ham xabar chiqarilishi mumkin.

Agar signalizator yonmayotgan yoki miltillashda davom etayotgan bo'lsa, dilerga murojaat qiling.

Elektr yuritmali xizmat to'xtab turish tormozi signalizatori



Ushbu indikator o't oldirish yoqilishida qisqa vaqtga yonishi kerak. Agar indikator yonmayotgan bo'lsa, tizimning ehtimolli nosozligi haqida ogohlantirishni o'z vaqtida olish uchun, uni ta'mirlash zarur.

Agar ushbu lampa harakatlanish vaqtida yonishda davom etsa yoki yonsa, bu elektr mexanik to'xtab turish tormozining nosozligi haqida dalolat beradi. Iloji boricha tezroq texnik xizmat ko'rsatish stansiyasiga murojaat qiling.

To'xtab turish tormozidan tashqari elektr mexanik to'xtab turish tormozini qo'llovchi xavfsizlikni boshqa funksiyalarning ishi ham yomonlashishi mumkin. Bunda, haydovchining

axborot markazi displeyida, shuningdek, xabar chiqarilishi mumkin. Elektr yuritmali to'xtab turish tormozi ⇨ 8-27ga qarang.

Tormozlarning antibloklash tizimi signalizatori (ABS)



Ushbu indikator ishga indikatorning tayyorligini ko'rsatish uchun avtomobilni yoqishda qisqa muddatga yonadi. Agar signalizator yonmayotgan bo'lsa, tizimning ehtimolli nosozligi haqida ogohlantirishni o'z vaqtida olish uchun, uni ta'mirlash lozim bo'ladi.
Agar ABS nosozligi signalizatori harakatlanish vaqtida o'chsa yoki yonsa, avtomobil xizmat ko'rsatilishiga muhtoj bo'ladi. Doimo yonib turgan signalizatorda ham tovushli signal uzatilishi mumkin.
Agar faqat ABS nosozligi signalizatori yonib turgan bo'lsa, avtomobil oddiy tormoz tizimi bilan jihozlangan, bunda ABS faoliyat yuritmaydi.
Agar ham ABS nosozligi signalizatori, ham tormoz tizimi signalizatori yonib turgan bo'lsa, ABS tizimi ishlamayapti, bunda ishchi tormoz tizimining nosozligi mavjud bo'ladi. Xizmat ko'rsatishni o'tkazish uchun texnik xizmat ko'rsatish stansiyasiga murojaat qiling. Tormoz tizimining nazorat lampasi ⇨ 4-18ga qarang.

To'liq yuritma indikatori

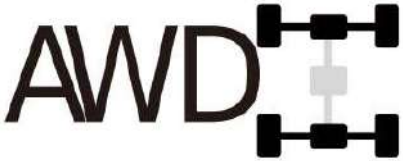

To'liq yuritma indikatori



Oldingi yuritma indikatori

Muvofiq jamlanmada to'liq yuritma tartibini (AWD) yoki oldingi yuritma tartibini (FWD) tanlashda muvofiq indikatori yonadi.
Harakatlanish tartibi ⇨ 8-31ga qarang.

Sariq rangdagi indikator nosozlikning mavjud bo'lish ehtimoliga ko'rsatadi. Texnik xizmat ko'rsatish stansiyasiga murojaat qiling.

Nishablik ostiga harakatlanishni nazorat qilish indikatori



Agar nishablik ostiga harakatlanishni nazorat qilish tizimi jamlanma bilan ko'zda tutilgan bo'lsa, tizim ishga tayyor bo'lganida, ushbu indikator doimo yonib turadi. Agar signalizator miltillab turgan bo'lsa, tizim faol.
Nishablik ostiga harakatlanishni nazorat qilish tizimi (HDC) ⇨ 8-31ga qarang.

Yo'l chiziqlariga nisbatan avtomobil holatini nazorat qilish tizimi nurli indikatori (LKA)



Muvofiq jamlanmada faol qo'shimcha boshqarishli egallab turilgan chiziqdan chiqish haqida ogohlantirish tizimi (LKA) indikatori har xil ranglarga ega bo'lishi mumkin:

- Yoqilmagan: LKA tizim o'chirilgan.
- Oq: Avtomobil ishga tushirilishida yonadi. Doimo oq rang LKA tizim ishga tayyor emasligini ko'rsatadi.
- Yashil: LKA tizimi yoqilgan va ishga tayyorligida yonadi. LKA, agar avtomobil aniqlangan bo'lish chizig'iga yaqinlashayotganda rul chambaragini ozgina buradi.
- Sariq: LKA tizimi faol bo'lgan vaqtda yonadi. Indikator bo'lish chizig'ini bexosdan kesib o'tilishiga ko'rsatib, harakatlanish yo'li chegarasidan chiqish haqida ogohlantirish (LDW) sifatida sariq rangda miltillaydi. Agar tizim qasddan rul bilan boshqarishni (quvib o'tish yoki harakatlanish yo'lini almashtirish uchun) aniqlasa, harakatlanish chizig'i chegarasidan chiqish haqida ogohlantirish (LDW) aks ettirilmasligi mumkin. Bundan tashqari, boshqarishni qo'llab-quvvatlash tizimi ojiz zonada to'qnashuv xavfida avtomobil ko'chib o'tayotgan chiziq bo'ylab harakatlanib ketayotgan transport vositasi bilan to'qnashish xavfini aniqlasa, ushbu indikator sariq rangda yonadi. "Ojiz zonalarni nazorat tizimi (BZSA)"ga qarang.

Tizim, agar burilish ko'rsatkichlari avtomobil ko'chib o'tayotgan xuddi shu yo'nalishda yoqilgan bo'lsa, yoki, agar tizim tezlashish, tormozlanish yoki faol manevrni aniqlasa, qo'shimcha rul bilan boshqarmaydi yoki chiziqdan chiqib ketish haqida ogohlantirmaydi. "Faol qo'shimcha rulda boshqarishli egallab turgan chiziqdan chiqish haqida ogohlantirish tizimi (LKA)"ga qarang.

Avtomatik favqulodda tormozlanishi o'chirish indikatori (AEB)



Ushbu indikator Avtomatik favqulodda tormozlanish (AEB) yoki piyodaning oldinda paydo bo'lishida tormozlanish (FPB) tizimini o'chirilishi haqida signal beradi. Xuddi shu indikator nosozlik yoki ob-havo sharoitlari sababli AEB yoki FPB tizimlari ishdan chiqishiga, hamda old oyna ifloslanishiga ko'rsatadi.

Avtomatik favqulodda tormozlanish tizimi (AEB) ⇨ 8-54ga qarang.
Piyoda oldida tormozlanish tizimi (FPB) ⇨ 8-58ga qarang.

Oldinda ketayotgan avtomobil haqida signalizator



Agar avtomobil ushbu tizim bilan jihozlangan bo'lsa, uning indikatori oldinda boshqa transport vositasini aniqlashda yashil rangda yonadi va xavfli yaqinlashish holatida rangini sariq rangga almashtiradi. "Frontal to'qnashuv haqida ogohlantirish tizimi (FCA)"ga qarang.

Oldinda ketayotgan piyoda haqida signalizator



Agar avtomobil ushbu tizim bilan jihozlangan bo'lsa, yo'nalish bo'yicha piyoda aniqlanishida sariq signalizator yonadi. Piyoda oldida tormozlanish tizimi (FPB).

Tortish kuchi nazorat tizimi signalizatori



Ushbu indikator ishga indikatorning tayyorligini ko'rsatish uchun avtomobilni yoqishda qisqa muddatga yonadi. Agar signalizator yonmayotgan bo'lsa, tizimning ehtimolli nosozligi haqida ogohlantirishni o'z vaqtida olish uchun, uni ta'mirlash lozim bo'ladi.
Tortish kuchi nazorat tizimi o'chirilishi indikatori tizim o'chirilgan vaqtdagi holatlarda yoqiladi. Agar Stabili Trak tizimi/elektron dinamik barqarorlashtirish tizimi (ESC) o'chirilgan bo'lsa, tortish kuchi nazorati tizimi (TCS) ham o'chadi. Tortish kuchi nazorati tizimini va dinamik barqarorlashtirish tizimini o'chirish va yoqish haqida batafsil
“Tortish kuchi nazorati tizimi/Elektron dinamik barqarorlashtirish tizimi ⇨ 8-29" bo'limida qarang.

Agar tortish kuchi nazorati tizimi (TCS) o'chirilgan bo'lsa, tezlik olish vaqtida g'ildiraklarning shataksirashi cheklanmaydi, transmissiya shikastlanishini oldini olish zarurati bundan mustasno. Haydashning muvofiq uslubini tanlash zarur bo'ladi.

Tortish kuchi nazorati (TCS)/StabiliTrak tizimi nazorat lampasi



Ushbu indikator ishga indikatorning tayyorligini ko'rsatish uchun avtomobilni yoqishda qisqa muddatga yonadi. Agar signalizator yonmayotgan bo'lsa, tizimning ehtimolli nosozligi haqida ogohlantirishni o'z vaqtida olish uchun, uni ta'mirlash lozim bo'ladi.
Agar indikator doimo yonib turgan, ammo miltillamayotgan bo'lsa, bu tortish kuchi nazorati tizimi (TCS), va, ehtimol, StabiliTrak/elektron dinamik barqarorlashtirish tizimi (ESC) to'laqonli ishlamayotganini va haydovchiga avtomobilni boshqarishda yordam bermayotganligiga ko'rsatadi.
Haydashning muvofiq uslubini tanlash zarur bo'ladi. Agar ushbu sharoit saqlanib turgan bo'lsa, birinchi imkoniyat paydo bo'lganida texnik xizmat ko'rsatish stansiyasiga murojaat qiling.

Haydovchining axborot markazi (DIC) displeyida xabar aks ettirilishi mumkin.
Indikatorning miltillashi tortish kuchi nazorati tizimi (TCS) va (yoki) StabiliTrak tizimi/elektron dinamik barqarorlashtirish tizimining (ESC) faol aralashuviga ko'rsatadi.
Tortish kuchi nazorati tizimi/Elektron dinamik barqarorlashtirish tizimi ⇨ 8-29ga qarang.

Elektron dinamik barqarorlashtirish tizimini (ESC) o'chirish signalizatori



Ushbu indikator ishga indikatorning tayyorligini ko'rsatish uchun avtomobilni yoqishda qisqa muddatga yonadi. Agar signalizator yonmayotgan bo'lsa, tizimning ehtimolli nosozligi haqida ogohlantirishni o'z vaqtida olish uchun, uni ta'mirlash lozim bo'ladi.
Ushbu indikatori StabiliTrak tizimi/elektron dinamik barqarorlashtirish tizimi (ESC) o'chirilishida yonadi. Agar StabiliTrak tizimi/elektron dinamik barqarorlashtirish tizimi (ESC) o'chirilgan bo'lsa, tortish kuchi nazorati tizimi (TCS) ham o'chiriladi.

Dinamik barqarorlashtirish tizimini o'chirish va yoqish haqida batafsil "Tortish kuchi nazorati tizimi/Elektron dinamik barqarorlashtirish tizimi ⇨ 8-29" bo'limda qarang.
Agar dinamik barqarorlashtirish tizimi (ESC) va tortish kuchi nazorati tizimi (TCS) o'chirilgan bo'lsa, ular avtomobil boshqaruviga aralashmaydi. Haydashning muvofiq uslubini tanlash zarur bo'ladi.

Dvigatelning sovituvchi suyuqligining harorat signalizatori



⚠ *DIQQAT!*
Dvigatelning sovituvchi suyuqligining harorat signalizatori avtomobilning qizib ketganligiga ko'rsatadi. Signalizator yoqiqligida avtomobil boshqaruvini davom ettirish dvigatelning shikastlanishiga olib kelishi mumkin, u avtomobilga kafolat bilan qoplanmaydi. Dvigatelning qizib ketishi ⇨ 9-14ga qarang.

Ushbu signalizator lampasi avtomobil ishga tushirilishida qisqa vaqtga yonadi. Agar u yonmayotgan bo'lsa, xizmat ko'rsatishni o'tkazish uchun avtomobilni dilerga yetkazing.
Agar tizim me'yorda faoliyat yuritayotgan bo'lsa, signalizator o'chadi.
Dvigatelning sovituvchi suyuqligining harorat signalizatori dvigatel qizib ketganida yonadi.
Agar bu sodir bo'layotgan bo'lsa, zudlik bilan avtomobilni to'xtating va dvigatelni o'chiring. Dvigatelning qizib ketishi ⇨ 9-14ga qarang.

Harakatlanish tartiblari indikatori



Ushbu indikator Sport (Sport) tartibi tanlanganda yonadi.



Ushbu indikator Snow/Ice (Qor/Muz) tartibi tanlanganda yonadi.



Ushbu indikator yo'ldan tashqari yurish tartibi (Off-Road) tanlanganda yonadi. Harakatlanish tartibi ⇨ 8-31ga qarang.

Shinalarda bosim signalizatori



Agar shinalarda bosim nazorati tizimi (TPMS) jamlanma bilan ko'zda tutilgan bo'lsa, ushbu indikator dvigatel ishga tushirilishida qisqa vaqtga yoqiladi. U shinalardagi bosim va TPMS haqidagi ma'lumotlarni taqdim qiladi.

Agar signalizator doimo yonib turgan bo'lsa

Bu bitta yoki bir nechta shinalardagi bosim me'yordan ahamiyatli pastga tushib ketganligini anglatadi. Haydovchining axborot markazi (DIC) displeyida shinalardagi bosim haqidagi xabar paydo bo'lishi mumkin. Iloji boricha to'xtang va shinalardagi bosimni shinada yoki yuklama haqidagi ma'lumotli yorliqda ko'rsatilgan qiymatgacha yetkazing. Shinalarda havo bosimi ⇨ 9-39ga qarang.

Agar signalizator avval miltillayotgan, so'ngra esa doimo yonib turgan bo'lsa

Agar signalizator taxminan bir daqiqa davomida miltillab turgan, so'ngra esa doimo yonib turgan bo'lsa, TPMS da muammo yuzaga kelgan. Agar muammo bartaraf etilmagan bo'lsa, signalizator dvigatel har safar ishga tushirilishida yonadi. Shinalarda havo bosimini nazorat qilish tizimining faoliyat yuritishi ⇨ 9-41ga qarang.

Motor moyi bosimi signalizatori

⚠ *DIQQAT!*

Motor moyining past bosimida avtomobilning harakatlanishi dvigatelning shikastlanishiga olib kelishi mumkin, bunda ta'mirlash avtomobilga kafolat bilan qoplanmaydi.

Agar motor moyi bosimi indikatori harakatlanish vaqtida yongan bo'lsa:

1.Xavfsiz joyda to'xtang va dvigatelni o'chiring.

2.Moy sathini tekshiring. Motor moyi ⇨ 9-5ga qarang.

3.Agar moy sathi me'yordagi ishchi sathdan past bo'lsa, qo'shimcha moy quying.

4.Dvigatelni qayta ishga tushiring. Agar motor moyi bosimi indikatori 10 soniyadan ortiq vaqtda yonishda davom etayotgan bo'lsa, avtomobilni qayta o'chiring. Dvigatelni qayta ishga tushirmang. Xizmat ko'rsatishni o'tkazish uchun texnik xizmat ko'rsatish stansiyasiga murojaat qiling.



Ushbu signalizator dvigatel ishga tushirilishida qisqa vaqtga yonishi mumkin. Dvigatel o'chirilgan, avtomobil esa yoqilgan vaqtda, signalizator yoqilgan holda qolishi kerak. Agar u biron bir sharoitda o'chmayotgan bo'lsa, dilerga murojaat qiling. Agar indikator dvigatel ishlayotgan vaqtda yonayotgan va yoqilgan holatda qolayotgan bo'lsa, bu moyning tegishli bo'lmagan bosimiga ko'rsatishi mumkin. Ehtimol, moy sathi past, yoki motor moyi tizimida biron bir boshqa muammo mavjud. Xavfsiz joyda dvigatelni o'chiring va dilerga murojaat qiling.

Yonilg'ining past sathi signalizatori



Yonilg'i past sathi indikatori yonilg'i sathi ko'rsatkich yonida joylashgan. U o't oldirish yoqilishida qisqa vaqtga yonadi va so'ngra o'chadi. Shunday qilib uning sozligi tekshiriladi.

U, shuningdek, yonilg'i sathi ko'rsatkichi bo'sh bakka yaqinlashib kelayotganda ham yonadi. Yonilg'i quyilgandan so'ng signalizator o'chadi. Agar o'chmagan bo'lsa, u holda texnik xizmat ko'rsatish stansiyasiga murojaat qilish zarur bo'ladi.

Avtomatik to'xtash indikatori



Ushbu indikatori, agar dvigatel Auto Stop (Avtomatik to'xtash) tartibiga joylashgan bo'lsa, yonadi. Dvigatelni avtomatik to'xtatish/ishga tushirish tizimi ⇨ 8-17ga qarang.

Qo'riqlash signalizatsiyasi indikatori



Olib qochishga qarshi signalizatsiyaning nazorat lampasi dvigatel ishga tushirilishida qisqa vaqtga yonishi mumkin. Agar u yonmayotgan bo'lsa, u holda avtomobilni xizmat ko'rsatish o'tkazilishi uchun dilerga yetkazing. Agar tizim me'yorda faoliyat yuritayotgan bo'lsa, signalizator o'chadi.

Agar signalizator yonishda davom etsa va dvigatel ishga tushirilmayotgan bo'lsa, u holda olib qochishdan himoya tizimi nosoz bo'lishi mumkin. Immobilayzer ishlashi ⇨ 1-19ga qarang.

Uzoqni yoritish chirog'i yoqilganligi signalizatori



Ushbu indikator uzoqni yoritish faralari yoqilishida yoqiladi. Uzoqni/yaqinni yoritish chirog'i o'zgartirgichi ⇨ 5-3ga qarang.

IntelliBeam tizimi indikatori



Agar avtomobil IntelliBeam tizimi bilan jihozlangan bo'lsa, ushbu indikator uni yoqishda yonadi. Tashqi yoritish uskunalarini boshqarish organlari ⇨ 5-2ga qarang.

Yoqilgan yoritish uskunalari haqida eslatma



Ushbu indikatori tashqi yoritish uskunalari yoqilganida yonadi, faqat kunduzi yurish chiroqlari qo'llanilayotgan holatlar bundan mustasno. Tashqi yoritish uskunalarini boshqarish organlari ⇨ 5-2ga qarang.

Kruiz-nazorat signalizatori



Kruiz-nazorat signalizatori kruiz-nazorat yoqilgan va ishga tayyor bo'lganida oq rangda va kruiz-nazorat sozlangan va amal qilayotgan vaqtda yashil rangda aks ettiriladi.

Adaptiv kruiz-nazorat tizimi indikatori



Agar adaptiv kruiz-nazorat tizimi (barcha jamlanmalarda ham erishimli emas) yoqilgan va ishga tayyor bo'lsa, oq rangda, yoki tizim sozlangan va ishlayotgan bo'lsa, yashil rangda yonib turadi.

Burilishlarda tezlik nazorati indikatori



Ushbu indikator (muvofiq jamlanmada), agar adaptiv kruiz-nazorat tizimi avtomobilning tezligini faol nazorat qilayotgan va oldinda keskin burilishni aniqlayotganda, yashil rangda yonadi.
Burilishni o'tish uchun tizim avtomobilni avtomatik sekinlashtiradi, so'ngra esa o'rnatilgan qiymatdan oshirmasdan, uni qayta oshirishi mumkin.
Adaptiv kruiz-nazorat ⇨ 8-35ga qarang.

"Eshik yopilmagan" signalizatori



Ushbu signalizator eshik ochilgan yoki zichlab yopilmaganda yonadi. Harakatni boshlagunga qadar eshiklarning barchasi yaxshilab yopilganligini tekshiring.

AXBOROT DISPLEYLARI

Haydovchining axborot markazi (DIC)

DIC uskunalar majmuida aks ettiriladi. U avtomobilning ko'pgina tizimlarini holatini ko'rsatadi.
Haydovchining axborot markazi (DIC) ikki asosiy zonalarga ega:
Chap zona : uskunalar majmuida spidometrdan chapda aks ettiriladi.
O'ng zona : uskunalar majmuida spidometrdan o'ngda aks ettiriladi.

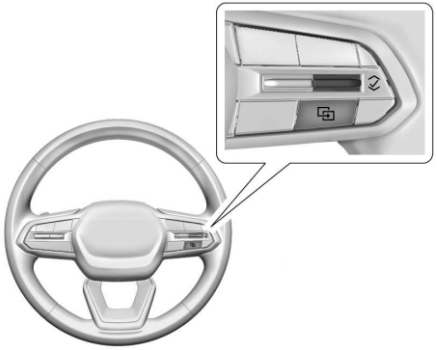

∧ yoki ∨ : oldingi yoki keyingi elementga o'tish uchun mo'ljallangan.
✓ : menyuni ochish yoki menyu bandini tanlash uchun ushbu klavishani bosing. Muayyan indikatorlarni bekor qilish uchun ushbu klavishani bosing va ushlab turing.

Haydovchining axborot markazida (DIC) ma'lumotlarni aks ettirish parametrlari

Haydovchining axborot markazida ko'rish uchun axborot displeyini tanlash uchun, axborot-ko'ngilochar tizimi displeyida "Avtomobil holati" bo'limida "Haydovchi displeyiga qo'shish"ni tanlang. Avtomobil holati ⇨ 4-27ga qarang.

DIC axborot displeyi

Quyida haydovchining axborot markazining (DIC) axborot displeylarini joylashish joyini ko'rsatish bilan ularning to'liq ro'yxati keltirilgan. Axborot displeylaridan ba'zilari sizning avtomobilda erishimli bo'lmasligi mumkin.

Chap zona

Safar haqida ma'lumotlar : 1 yoki 2 Trip (Bosib o'tilgan yo'l hisoblagichi) displeyida joriy bosib o'tilgan yo'l hisoblagichini oxirgi bekor qilinishi paytidan bosib o'tilgan masofa kilometrda (km) yoki milda (mil) aks ettiriladi. Joriy safar qilishni bekor qilish uchun avtomobil holati ekranida joriy bosib o'tilgan yo'l hisoblagichi aks ettirilishida sensor ekranga tegining va unda barmog'ingizni ushlab turing.
Yonilg'ini o'rtacha sarflanishini taxminiy ko'rsatkichi 100 kilometrga litrlarda (1/100 km), litrga kilometrlarda (km/l) yoki gallonga milda (m/gal) chiqariladi. Bu qiymat ushbu ko'rsatkichning oxirgi bekor qilinish paytidan to'plangan ma'lumotlar bo'yicha yonilg'ining 100 km.ga litrlarda (gallonda milda, litrga kilometr)da sarfi bo'yicha hisoblanadi. Ushbu qiymat avtomobil harakatlanish vaqtida namoyish qiluvchi yonilg'ining taxminiy o'rtacha sarfini aks ettiradi, u haydashning har xil sharoitlarida o'zgarishi mumkin. Yonilg'ini o'rtacha sarfi ko'rsatkichlarini avtomobil holati ekranida joriy bosib o'tilgan yo'l hisoblagichi aks ettirilayotganda sensor displeyni bosib va uni ushlab turib, joriy bosib o'tilgan yo'l ko'rsatkichi bilan birga bekor qilish mumkin.
Joriy safar qilish : Bosib o'tilgan masofa, yonilg'i sarfi va avtomobil ishga tushirilgan paytdan o'tgan vaqt aks ettiriladi. Avtomobilni o'chirishda ko'rsatkichlar bekor qilinadi.
Vaqt va sana : Joriy sana, vaqt va harorat aks ettiriladi.
Akkumulator kuchlanishi : Vaqtning joriy paytida akkumulator batareyasi kuchlanishi aks ettiriladi.
Moy resursi : Moyning hisoblanuvchi qoldiq resursi aks ettiriladi. Agar displeyda OIL LIFE 99% xabari aks ettirilayotgan bo'lsa, bu motor moyi resursi 99%ni tashkil qilayotganini anglatadi.

Moyning xizmat muddati yakuniga yetayotgan vaqtda, displeyda "Change Engine Oil Soon" ("Yaqinda motor moyini almashtirish talab etiladi") xabari paydo bo'ladi. Iloji boricha tezroq moyni almashtirish lozim bo'ladi. Motor moyi ⇨ 9-5ga qarang. Motor moyini xizmat muddatini monitoringi tizimidan tashqari xizmat ko'rsatish bo'yicha qo'shimcha ishlarni o'tkazish tavsiya etiladi. Texnik xizmat ko'rsatish jadvali ⇨ 10-3ga qarang.

Moyni har bir almashtirilishidan keyin displeyda qiymatlarning bekor qilinishini bajarish zarur. Bekor qilish avtomatik sodir bo'lmaydi. Displeyda moy resursi qiymatini moy haqiqatda almashtirilgan mos kelmaydigan paytda bekor qilinmasligi ustidan kuzatib boring. Ma'lumotlarning aniq tiklanishi moyning keyingi almashtirilishigacha imkonsiz. Bekor qilish tartibi Motor moyini xizmat muddati nazorati tizimi ⇨9-8 bo'limda qarang.

Yonilg'ini tejash tartibi : Yonilg'ining joriy va o'rtacha sarfi haqidagi ma'lumotlarni aks ettiradi.

Moy bosimi : Motor moyining bosimi kPa (kilopaskallarda) yoki kv.dyuymga funtlarda (kvadrat dyuymga funtlarda) aks ettiriladi.

Sovituvchi suyuqlik harorati : Sovituvchi suyuqlikning harorati Selsiy (°C) yoki Farengeyt (°F) graduslarida aks ettiriladi.

UO'Q moyi harorati : Avtomatik uzatmalar qutisi uchun suyuqlikning harorati Selsiy (°C) yoki Farengeyt (°F) graduslarda aks ettiriladi.

Shinalardagi bosim : Barcha to'rtta g'ildiraklarning shinalaridagi taxminiy havo bosimi aks ettiriladi. Shinalarda havo bosimi displeyda kilopaskallarda (kPa) yoki kvadrat dyuymga funtlarda (funt/kv.dyuym) aks ettiriladi. Agar biron bir g'ildirak shinasidagi havo bosimi ruxsat etilgandan past bo'lsa, u sariq rangda aks ettiriladi. "Shinalarda bosim nazorati tizimi" va "Shinalarda havo bosimi nazorati tizimining faoliyat yuritishi"ga qarang.

Tormoz kolodkalari resurslari : oldinda va orqada tormoz kolodkalarning xizmat muddati qoldig'ining hisoblangan ko'rsatkichi aks ettiriladi. Tormoz kolodkalarning yedirilishi darajasi va tizim holatiga bog'liq holda muvofiq xabarlar chiqariladi. Tormoz kolodkalari almashtirilgandan so'ng ularning resurslari ko'rsatkichlarini bekor qilish zarur. "Tormoz kolodkalarini xizmat muddati nazorati tizimi"ga qarang.

Havo filtri resursi : Dvigatelning havo filtrining qolgan hisoblanuvchi xizmat muddati va tizimning holati aks ettiriladi. Agar dvigatelning havo filtrini qolgan resursi 95 %ga teng bo'lsa, bu filtr resursining 95 %i ishlatib bo'linmaganligini anglatadi. Dvigatelning havo filtrini qolgan resursiga bog'liq holda tizim holati har xil xabarlarni aks ettiradi. Agar "MOYNI KEYINGI ALMASHTIRILISHIDA ALMASHTIRING" xabari paydo bo'layotgan bo'lsa, dvigatelning havo filtrini motor moyi keyingi almashtirilishida almashtirish lozim bo'ladi. REPLACE SOON (YAQIN VAQTDA ALMASHTIRING) xabari paydo bo'lishida dvigatelning havo filtrini birinchi imkoniyat paydo bo'lishida almashtirish lozim. Dvigatelning havo filtri almashtirilganidan keyin uning resursi hisoblagichini bekor qilish zarur. Bekor qilishni bajarish uchun, "Dvigatelning havo filtri resursi hisoblagichi"ga qarang.

Moy harorati : Moyning joriy harorati Selsiy (°C) yoki Farengeyt (°F) graduslarida aks ettiriladi.

Off (O'chirilgan) : Uskunalar majmuining axborot displey zonasiga biron bir ma'lumotlarni chiqarish imkonini bermaydi.

O'ng zona

Audiotizim – hozir ijro etilmoqda: Joriy paytda ijro etiluvchi tovush haqidagi ma'lumotlar aks ettiriladi.

Navigatsiya : Turlicha navigatsion ma'lumotlar aks ettiriladi.

Telefon : Telefon qo'ng'iroqlari haqidagi turlicha ma'lumotlar aks ettiriladi.

Off (O'chirilgan) : Uskunalar majmuining axborot displey zonasiga biron bir ma'lumotlarni chiqarish imkonini bermaydi.

Avtomobil holati

Quyida avtomobil holatining barcha ehtimolli xarakteristikalari keltirilgan. Avtomobil holati menyusiga kirishni olish uchun, axborot-ko'ngilochar tizimning displeyida chap tomonda aks ettiriluvchi boshlang'ich ekranda nishonchalar ro'yxatida ga tegining. Avtomobil holati haqida ma'lumotlar axborot-ko'ngilochar tizimning displeyida aks ettiriluvchi parametrlar ilovalarida guruhlangan kartochkalarda ko'rsatilgan.

Kartochkaga teginishda axborot-ko'ngilochar tizimning displeyida ushbu kartochka uchun muloqot darchasi ochiladi. Muloqot darchasida kerakli parametrni tanlash uchun, ushbu parametrga tegining va paydo bo'lishi mumkin bo'lgan barcha xabarlar va ogohlantirishlarga rioya qiling.

Ba'zi parametrlar harakatlanish vaqtida erishimli bo'lmasligi mumkin.

Uskunalar majmuidagi haydovchining axborot markaziga kerakli kartochkani yuborish uchun "Haydovchi displeyiga qo'shish"ni bosing. Uskunalar majmuidan tanlangan kartochkani olib tashlash uchun "Displeydan olib tashlash" elementiga tegining. Haydovchining axborot markazi (DIC) ⇨ 4-25ga qarang.

Parametrlar

Quyida kartochkalar joylashishi ko'rsatilgan kartochkalarning to'liq ro'yxati keltirilgan. Muayyan avtomobilda ba'zi kartochkalar erishimli bo'lmasligi mumkin.

Qisqacha ma'lumot

Tortish-dinamik xarakteristikalar va texnik holat haqidagi ma'luotlar bilan avtomobilning interfaol tasvirini aks ettiradi.

Texnik xizmat ko'rsatish Shinalardagi bosim : Barcha to'rtta g'ildiraklardagi havo bosimini taxminan aks ettiradi. Shinalarda havo bosimi displeyda kilopaskallarda (kPa) yoki kvadrat dyuymga funtlarda (funt/kv.dyuym) aks ettiriladi. Agar biron bir g'ildirak shinasidagi havo bosimi ruxsat etilgandan past bo'lsa, u sariq rangda aks ettiriladi. "Shinalarda bosim nazorati tizimi" va "Shinalarda havo bosimi nazorati tizimining faoliyat yuritishi"ga qarang.

Muloqot darchasida ushbu kartochkani tanlashda quyidagi parametrlarni tanlash mumkin: Relearn Tire Pressure (Shinalardagi bosimni qayta o'lchash) va Add to Driver Display (Haydovchining displeyiga qo'shish).

Tormoz kolodkalari resurslari : oldinda va orqada tormoz kolodkalarning xizmat muddati qoldig'ining hisoblangan ko'rsatkichi aks ettiriladi. Tormoz kolodkalarning yedirilishi darajasi va tizim holatiga bog'liq holda muvofiq xabarlar chiqariladi.

Ushbu kartochkani tanlashda muloqot darchasida quyidagi parametrlarni tanlash mumkin: Turn Off/On (Yoqish/o'chirish), Reset Front Brake Pads (Oldingi tormoz kolodkalarini bekor qilish), Reset Rear Brake Pads (Orqa tormoz kolodkalarini bekor qilish) va Add to Driver Display (Haydovchining displeyiga qo'shish). Tomroz kolodkalari almashtirilgandan so'ng ularning resurslarini bekor qilish zarur. "Tormoz kolodkalarini xizmat muddati nazorati tizimi"ga qarang.

Moy resursi : Moyning hisoblanuvchi qoldiq resursi aks ettiriladi. Agar displeyda OIL LIFE 99% xabari aks ettirilayotgan bo'lsa, bu motor moyi resursi 99%ni tashkil qilayotganini anglatadi.
Moyning xizmat muddati yakuniga yetayotgan vaqtda, displeyda "Change Engine Oil Soon" ("Yaqinda motor moyini almashtirish talab etiladi") xabari paydo bo'ladi. Iloji boricha tezroq moyni almashtirish lozim bo'ladi. Motor moyi ⇨ 9-5ga qarang. Motor moyini xizmat muddatini monitoringi tizimidan tashqari xizmat ko'rsatish bo'yicha qo'shimcha ishlarni o'tkazish tavsiya etiladi. Texnik xizmat ko'rsatish jadvali ⇨ 10-3ga qarang.
Ushbu kartochkani tanlashda muloqot darchasida quyidagi parametrlarni tanlash mumkin: Reset (Bekor qilish) va Add to Driver Display (Haydovchining displeyiga qo'shish). Moyni har bir almashtirilishidan keyin displeyda qiymatlarning bekor qilinishini bajarish zarur. Bekor qilish avtomatik sodir bo'lmaydi. Displeyda moy resursi qiymatini moy haqiqatda almashtirilgan mos kelmaydigan paytda bekor qilinmasligi ustidan kuzatib boring. Ma'lumotlarning aniq tiklanishi moyning keyingi almashtirilishigacha imkonsiz. Bekor qilish tartibi Motor moyini xizmat muddati nazorati tizimi ⇨ 9-8 bo'limda qarang.

Dvigatel havo filtri resursi : Dvigatelning havo filtrining hisoblanuvchi qolgan xizmat muddatini va tizim holatini aks ettiradi. Agar dvigatelning havo filtrini qolgan resursi 95 %ga teng bo'lsa, bu filtr resursining 95 %i ishlatib bo'linmaganligini anglatadi. Agar dvigatelning havo filtrini qolgan resursi va tizim holatiga bog'liq holda turlicha xabarlar aks ettiriladi. Agar "MOYNI KEYINGI ALMASHTIRILISHIDA ALMASHTIRING" xabari paydo bo'layotgan bo'lsa,
dvigatelning havo filtrini motor moyi keyingi almashtirilishida almashtirish lozim bo'ladi. Agar "HOZIR ALMASHTIRING" xabari paydo bo'lsa, dvigatelning havo filtrini birinchi imkoniyat paydo bo'lganida almashtirish lozim bo'ladi. Dvigatelning havo filtri almashtirilganidan keyin uning resursi hisoblagichini bekor qilish zarur. Bekor qilishni bajarish uchun, "Dvigatelning havo filtri resursi hisoblagichi"ga qarang.
Ushbu kartochkani tanlashda muloqot darchasida quyidagi parametrlarni tanlash mumkin: Turn Off/On (Yoqish/o'chirish), Reset (Bekor qilish) va Add to Driver Display (Haydovchining displeyiga qo'shish).

Uskunalar

Akkumulator kuchlanishi : Vaqtning joriy paytida akkumulator batareyasi kuchlanishi aks ettiriladi.
Ushbu kartochkani tanlashda muloqot darchasida "Haydovchining displeyiga qo'shish" parametrini tanlash mumkin.
Sovituvchi suyuqlik harorati : Sovituvchi suyuqlikning harorati Selsiy (°C) yoki Farengeyt (°F) graduslarida aks ettiriladi.
Ushbu kartochkani tanlashda muloqot darchasida "Haydovchining displeyiga qo'shish" parametrini tanlash mumkin.
UO'Q moyi harorati : Avtomatik uzatmalar qutisi uchun suyuqlikning harorati Selsiy (°C) yoki Farengeyt (°F) graduslarda aks ettiriladi.
Ushbu kartochkani tanlashda muloqot darchasida "Haydovchining displeyiga qo'shish" parametrini tanlash mumkin.
Moy bosimi : Motor moyining bosimi kPa (kilopaskallarda) yoki kv.dyuymga funtlarda (kvadrat dyuymga funtlarda) aks ettiriladi.
Ushbu kartochkani tanlashda muloqot darchasida "Haydovchining displeyiga qo'shish" parametrini tanlash mumkin.
Moy harorati : Moyning joriy harorati Selsiy (°C) yoki Farengeyt (°F) graduslarida aks ettiriladi.
Ushbu kartochkani tanlashda muloqot darchasida "Haydovchining displeyiga qo'shish" parametrini tanlash mumkin.

Bosib o'tilgan yo'l

Safar haqida ma'lumot : 1 yoki 2 Trip (Bosib o'tilgan yo'l hisoblagichi) displeyida joriy bosib o'tilgan yo'l hisoblagichini oxirgi bekor qilinishi paytidan bosib o'tilgan masofa kilometrlarda (km yoki millarda (mil) aks ettiriladi.

O'rtacha sarf darchasida 100 km.ga litrlarda (l/100 km) yoki gallonga millarda (mil/gallon) o'rtacha yonilg'i sarfi aks ettiriladi. Bu qiymat ushbu ko'rsatkichni oxirgi bekor qilingan paytdan ro'yxatdan o'tkazilgan l/100 km (gallonga mil) soni bo'yicha hisoblanadi. Ushbu qiymat faqat yonilg'ining joriy taxminiy o'rtacha sarfini aks ettiradi; u haydash sharoitlariga bog'liq holda o'zgarishi mumkin.

Qiymatlarni bekor qilish uchun, Trip Information (Safar haqida ma'lumot) darchasida sensor displeyda bekor qilish tugmasini bosing.

Ushbu kartochkani tanlashda muloqot darchasida quyidagi parametrlarni tanlash mumkin: Reset Trip 1 (1-safarni bekor qilish), Reset Trip 2 (2-safarni bekor qilish) va Add to Driver Display (Haydovchining displeyiga qo'shish).

Yonilg'ini tejash tartibi : Ko'rsatib o'tilgan oraliqda yonilg'ining o'rtacha sarfi, yonilg'ining minimal sarfi va yonilg'ining darhol sarflanish diagrammasi aks ettiriladi. Qiymatlar 100 kilometrga litrlarda (l/100 km) yoki gallonga millarda (mil/gal) aks ettiriladi. Ushbu qiymat faqat yonilg'ining taxminiy sarfini aks ettiradi; u haydash sharoitlariga bog'liq holda tez-tez o'zgarishi mumkin. Faqat eng yaxshi qiymat bekor qilinadi.

Agar avtomobil yonilg'i uzatilishini faol boshqarish tizimi indikatori bilan jihozlangan bo'lsa, ushbu ekranning pastki burchagida dvigatelning ishlash tartibi aks ettirilishi mumkin.

Ushbu kartochkani tanlashda muloqot darchasida quyidagi parametrlarni tanlash mumkin: Change Distance (Masofani o'zgartirish), Reset Best Score (Eng yaxshi qiymatni bekor qilish) va Add to Driver Display (Haydovchining displeyiga qo'shish). O'rta va eng yaxshi yonilg'ini o'lchash uchun shunday oraliq masofalardan birini tanlash mumkin: 40 km (25 mil, 80 km (50 mil) va 725 km (300 mil).

Joriy safar : Bu yerda kilometrlarda (km) yoki millarda bosib o'tilgan masofa aks ettiriladi.

Shuningdek, shu yerda yonilg'ining o'rtacha sarfi ko'rsatkichi chiqariladi. Yonilg'ini o'rtacha sarflanishini taxminiy ko'rsatkichi 100 kilometrga litrlarda (1/100 km), litrga kilometrlarda (km/l) yoki gallonga millarda aks ettiriladi. Ushbu taxminiy ko'rsatkich joriy paytga yonilg'ining o'rtacha sarfini aks ettiradi, yo'l sharoitlari o'zgartirilishida esa u o'zgaradi.

Joriy safarning davomiyligi taymerda aks ettiriladi.

Avtomobilni har bir yangi ishga tushirilishida safar haqidagi barcha ma'lumotlar (Drive Summary) bekor qilinadi.

Ushbu kartochkani tanlashda muloqot darchasida "Haydovchining displeyiga qo'shish" parametrini tanlash mumkin.

Motosoatlar hisoblagichi: Dvigatelning umumiy ishlashi soatlarda aks ettiriladi.

Shuningdek, shu yerda yuklamasiz aylanishlarda dvigatelning ishlash davomiyligi ko'rsatkichlari chiqariladi.

Ushbu kartochkani tanlashda muloqot darchasida "Haydovchining displeyiga qo'shish" parametrini tanlash mumkin.

AVTOMOBILNING AXBOROT XABARLARI

Haydovchining axborot markaziga (DIC) chiqariluvchi xabarlar avtomobil holatini ko'rsatadi yoki holatga tuzatish kiritish uchun zarur bo'lgan biron bir harakatlarga urg'u beradi. Bir nechta xabarlar navbatma-navbat aks ettirilishi mumkin.

Avtomobil holati haqidagi bildirishnomalar, shuningdek, axborot-ko'ngilochar tizimning displeyiga uzatilishi mumkin. Avtomobilning faol axborot xabarlarini ko'rish uchun axborot-ko'ngilochar tizimning boshlang'ich ekranida ni bosing. Xabarga bog'liq holda texnik xizmat ko'rsatishni rejalashtirish yoki yaqinda joylashgan dilerni topish mumkin. Ko'rish mumkin bo'lgan faol xabarlarning mavjudligida, axborot-ko'ngilochar tizim displeyidagi bildirishnoma nishonchasi tepasida qizil nuqta paydo bo'ladi.

Agar xabar haydovchi tomonidan biron bilan harakatlarni zudlik bilan amalga oshirishni talab etmasa, uni tasdiqlash va ✓ni bosib, ekrandan olib tashlash mumkin. Zudlik bilan harakatlarni talab qiluvchi xabarlar, toki ushbu harakat bajarilmaguniga qadar o'chirib yuborilmaydi.

Barcha xabarlarga jiddiy munosabatda bo'lish lozim. Xabarlarning olib tashlanishi muammoni bartaraf etmasligini unutmang.

"SERVICE" (xizmat ko'rsatish talab etiladi) xabari paydo bo'lganida, texnik xizmat ko'rsatish stansiyasiga murojaat qilish lozim bo'ladi.

Xabarlardagi yo'l-yo'riqlarga rioya qiling. Aks ettiriluvchi xabarlar quyidagi sohalardan biriga taalluqli bo'lishi mumkin:

- Avtomobilga xizmat ko'rsatish zarurati haqidagi xabarlar
- Suyuqliklarning sathlari
- Avtomobilni himoyalash
- Tormoz mexanizmlari
- Yurish ravonligini sozlash tizimlari
- Haydovchiga yordamning takomillashtirilgan tizimlari
- Kruiz-nazorat
- Yoritish va lampalarni almashtirish
- Oynalarni tozalash/yuvish tizimlari
- Eshiklar va oynalar
- Xavfsizlik kamarlari
- Xavfsizlik yostiqlari tizimlari
- Dvigatel va uzatmalar qutisi
- Shinalardagi bosim
- Akkumulator batareyasi
- Rul boshqaruvi

Dvigatel quvvatini sozlash tizimi xabarlari

SEKINLASHTIRILGAN TEZLIK OLISH. HARAKATLANISHNI EHTIYOTKORLIK BILAN DAVOM ETTIRING.

Ushbu xabar taraqqiy ettiriluvchi quvvat pasayishi holatida aks ettiriladi. Dvigatel tomonidan taraqqiy ettiriluvchi quvvatning pasayishi avtomobilning tezlik olish dinamikasini yomonlashishiga olib kelishi mumkin. Agar ushbu xabarning paydo bo'lishi dvigatel quvvatini haqiqiy pasayishi bilan kuzatib borilayotgan bo'lsa, siz yo'nalish bo'yicha safar qilishni davom ettirishingiz mumkin. Muayyan sharoitlarda quvvatning pasayishi avtomobilni haydashda keyingi safar sodir bo'lishi mumkin. Agar ushbu xabar aks ettirilayotgan bo'lsa, siz harakatni davom ettirishingiz mumkin, biroq avtomobilning maksimal tezligi va tezlik olish dinamikasi paslatilgan bo'lib qolishi mumkin. Agar ushbu xabar g'oyib bo'lmayotgan yoki vaqti-vaqti bilan paydo bo'layotgan bo'lsa, iloji boricha tezroq texnik xizmat ko'rsatish stansiyasiga murojaat qilish zarur bo'ladi.

Ekspluatatsiyaning ba'zi sharoitlarida harakatlanishning boshlanishi bloklangan bo'ladi. O't oldirishni o'chiring, ikki daqiqa kuting va dvigatelni qayta ishga tushirishga urinib ko'ring.

5 YORITISH TIZIMI

- TASHQI YORITISH 5-2
- SALONNI YORITILISHI 5-5
- YORITISH TIZIMNING XUSUSIYATLARI 5-7

TASHQI YORITISH

Tashqi yoritish asboblarini boshqarish organlari

Faralarni boshqarish tugmasi axborot-ko'ngilochar tizimining ekranida joylashgan. Ushbu ☼ belgini bosing va taklif etilgan parametrlarning birini tanlang.

Off (O'CHIRISH): Tashqi yoritish asboblarini o'chirish.

Auto (Avto): Faralarni avtomatik boshqarish tizimini yoqish, bu tizim tashqi yoritish darajasiga qarab tashqi yoritish asboblarini va asboblar paneli yoritilishini avtomatik ravishda sozlaydi.

: Tormoz chiroqlarini yoqish. Agar P (Parkovka)dan boshqa har qanday uzatma tanlansa, kunduzgi yurish chiroqlari ham yoqiladi.

: Tashqi yoritish asboblarini, masalan, faralarni, orqa chiroqlarni, tormoz chiroqlarini, raqam belgisining yoritilishini va asboblar panelining yoritilishini yoqish. Faralarni shuningdek Controls & Safety (Boshqaruv va Xavfsizlik) ilovasidan ham yoqish mumkin. Axborot-ko'ngilochar tizimining bosh ekranida Controls (Boshqaruv) belgisi tugmasini bosing, keyin See More Controls (Boshqa boshqaruv elementlari) > Lights (Yorug'lik asboblari) > Headlights (Faralar) ni tanlang.

O'chirilgan faralar haqida qo'shimcha eslatma

Ko'cha qorong'i bo'lganda faralarning yoqish lozimligi haqida eslatma chiqarishni sozlashingiz mumkin. Buning uchun, axborot-ko'ngilochar tizimining bosh ekranida tugmasini bosing > See More Controls (Boshqa boshqaruv elementlari) > Lights (Yorug'lik asboblari) > Headlights (Faralar), so'ngra Headlights (Faralar) menyusining yuqori burchagidagi > tugmasini bosing. Turn Headlight Reminder On (Fara chiroqlarini eslatish funksiyasini yoqish)elementining yonidagi belgi katagiga bosib, bu funksiyani yoqish yoki o'chirish mumkin.

Uzoq masofani yoritish tizi

IntelliBeam tizimi

Ushbu tizim (muvofiq to'plamda) yo'ldagi holatga bog'liq holda uzoqni yoritish faralarini yoqadi va o'chiradi.

Uzoqni yoritish bosh faralari qorong'u bo'lganida, yo'l esa bo'sh bo'lganida tizim tomonidan yoqiladi.

Agar IntelliBeam tizimi yoqilgan bo'lsa, uskunalar jamlanmasida .

Tizimni yoqilganligi va o'chirilganligi belgisi paydo bo'ladi. IntelliBeam

IntelliBeam tizimini yoqish yoki o'chirish uchun, axborot-ko'ngilochar tizimning bosh ekranida Controls (Boshqaruv organlari) ilovasi > Lights (Yoritish) > Auto High Beams (Avtomatik uzoqni yoritish). Bunda, faralar Auto (Avto) tartibiga joylashtirilgan bo'lishi kerak.

IntelliBeam tizimi bilan safar qilish

> ⚠ *OGOHLANTIRISH!*
>
> Siqilgan chiqindi gazlari, tutun, tuman, qor, yo'llarga suv sepilgan yoki havodagi boshqa qattiq zarrachalar mavjud bo'lganda uzoqni yorituvchi faralarni ishlatish xavfli bo'lishi mumkin. Bu chaqnash va haydovchini ko'rish qobiliyatini cheklashga olib kelishi mumkin. Ko'rishning yomonlashuvi ba'zan baxtsiz hodisaga sabab bo'lishi mumkin. Siqilgan chiqindi gazlari, tutun, tuman, qor, yo'llarga suv sepilgan yoki havodagi boshqa qattiq zarrachalar mavjud bo'lganda hech qachon uzoqni yorituvchi faralarni ishlatmang.

Uzoqni yoritish faqat 40 km/soat (25 mil/soat) tezlikdan yuqori tezlikda yoqiladi.

Uzoqni yoritish faralari yoqiqligida, uskunalar panelida uzoqni yoritishning moviy indikatori yorishadi.

Tizim old oynaning o'rtasidagi tepa hoshiyada joylashgan datchik bilan nazorat qilinadi. Tizim ish layoqatliligini ta'minlash uchun old oynaning ushbu qismida chiqindilar bo'lmasligini kuzatib boring.

Uzoqni yoritishning bosh faralari toki quyida sanab o'tilgan holatlardan istalgani sodir bo'lmagunicha avtomatik boshqaruv tartibida yoqilgan holda qoladi:

- Tizim qarama-qarshi harakatlanib kelayotgan avtomobilning bosh faralarini yoritilishini aniqlaydi.
- Tizim oldinda ketayotgan avtomobilning orqa chiroqlarini aniqlaydi.
- Tashqari shunchalik yorug' bo'lib ketadiki, uzoqni yoritish chirog'i boshqa kerak bo'lmay qoladi.
- Avtomobil tezligi 20 km/soat (soatiga 12 mil)dan pastga tushib ketadi.

Agar tizim quyida sanab o'tilgan har qanday sabablardan biri bo'yicha boshqa avtomobilning yoritilishini aniqlay olish uddasidan chiqmasa, uzoqni yoritishning avtomatik o'chirilishi ishlamasligi mumkin:

- Boshqa avtomobilda yoritish uskunalari mavjud emas yoki shikastlangan, ularning yoritishi to'siqlar sababli ko'rinmaydi yoki boshqa sabablar bo'yicha aniqlanmaydi.
- Boshqa avtomobilning yoritish uskunalari loy, qor va (yoki) yo'l sachratmalari bilan qoplangan.
- Boshqa avtomobilning yoritish uskunalari quyuq dud, tutun, qor, yo'l sachratmalari, qirov yoki havoda changlatilgan har qanday boshqa moddalar sababli aniqlanmaydi.
- Avtomobilning old oynasi loy yoki yoriqlarga ega, yoki yorug'lik datchigi biron bir begona narsa bilan to'sib qo'yilgan.
- Avtomobil shunchalik ortiqcha yuklanganki, uning old qismi yorug'lik datchigi bilan birgalikda tepaga qaratilgan, shuning uchun unga bosh faralarning yoki orqa faralarning yoritilishini aniqlash uddasidan chiqolmayapti.
- Avtomobil ilonizi va past-baland yo'l bo'ylab harakatlanmoqda.

Yuqorida sanab o'tilgan har qanday holatlardan birida uzoqni yoritish faralarining avtomatik yoqilishi, ehtimol, o'chirib qo'yish lozim.

Tashqi yoritish uskunalarini o'chirilganligi haqida eslatma

Agar o't oldirish yoqilgan va tashqi yoritish uskunalari yoqilgan holatda haydovchining eshigi ochilgan bo'lsa, zummerning ogohlantiruvchi signali jaranglaydi.

Uzoqni/yaqinni yoritish chirog'i o'zgartirgichi

Uzoqni yoritishni yoqish uchun, burilish ko'rsatkichi dastagini o'zingizdan bosing va qo'yib yuboring. Yaqin chiroqni qayta yoqish uchun, ushbu dastakka qayta bosing yoki uni o'zingizga torting va qo'yib yuboring.



Uzoqni yoritish faralari yoqiqligida uskunalar qalqonchasida muvofiq yoritish indikatori yoqiladi.

Faralarning uzoqni yoritishi bilan qisqa muddatli signallarni uzatish

Uzoqni yoritish bilan miltillash uchun burilish ko'rsatkichi dastagini o'zingizga torting, so'ngra esa uni qo'yib yuboring.

Faralarning kunduzgi yoritish lampalari

Kunduzgi vaqtda kunduzgi yurish chiroqlari boshqa avtomobillarning haydovchilariga oldinda ketayotgan avtomobilingizni oson sezish imkonini beradi.

Kunduzgi yurish chiroqlari quyida sanab o'tilgan barcha shartlarga rioya qilishda yoqiladi:

- Avtomobil ishga tushirilgan.
- ☼ boshqaruv tugmasi Auto holatida o'rnatilgan.
- Tashqi yoritish datchigi signali ko'chada kunduzgi vaqt ekanligiga ko'rsatadi.

Agar ushbu funksiya faollashtirilgan bo'lsa, uskunalar paneli yoritilishi va boshqa lamalar yoqilmaydi.

Kunduzgi yurish chiroqlari qachon o'chadi

Tashqi yoritish darajasi pasayganda, tizim avtomatik ravishda kunduzgi yoritish chiroqlaridan yaqinni yoritish chirog'iga o'tadi. Kunduzgi yoritish chirog'i bosh faralar yoqilganda yoki avtomobil o'chirilganda o'chadi.

Avtomatik faralarni boshqarish tizimi

Avtomatik faralarni boshqarish tizimi tashqi yoritish asboblarini va asboblar panelining yoritilishini tashqi yoritish darajasiga qarab sozlaydi.Tizimni yoqish uchun, faralarni

boshqarish tugmasini Auto holatiga qo'ying.

- Agar tashqarida yetarlicha qorong'i bo'lsa, tizim tashqi yoritish asboblarini, masalan, faralarni, orqa va tormoz chiroqlarini, raqam belgisining yoritilishini va asboblart panelining yoritilishini yoqadi.
- Agar tashqarida yetarlicha yorug‘lik bo‘lsa, tizim tashqi yoritish asboblarini va asboblar panelining yoritilishini o‘chiradi. Shuningdek, kunduzgi yurish chiroqlarini ham yoqishi mumkin.

Avtomatik faralarni boshqarish tizimini o‘chirish uchun, faralarni boshqarish tugmasini Off holatiga qo‘ying yoki avtomobilni o‘chiring.

Kunduzgi vaqtda yomon yoritilish sharoitlari

Avtomobil parkovkada, tunelda yoki juda bulutli havoda harakatlanayotganda, avtomatik faralarni boshqarish tizimi yomon yoritilish sharoitlarini aniqlab, faralarni yoqishi mumkin. Bu normal holatdir.Agar motor qorong'i garajda ishga tushirilsa, faralar darhol yoqiladi. Agar avtomobil garajdan chiqib, tashqarida yorug‘lik bo‘lsa, tizim bir oz kechikib, faralarni o‘chirib, kunduzgi yoritish chiroqlarini yoqadi. Shu paytda asboblar panelining yoritilishi kamroq yorqin bo‘lishi mumkin. Iltimos, asboblar panelining yorqinlikni sozlash tugmasi maksimal yorqinlikka o‘rnatilganligiga ishonch hosil qiling.

Yorug'lik sensori joylashuvi

Yorug'lik sensori asboblar panelining yuqori qismida joylashgan bo'lib, tashqi yorug’lik darajasini o'lchaydi.Sensorni yopmang, chunki aks holda tashqi yoritish asboblari, kerak bo'lmasa ham, yoqilishi mumkin.

Oynatozalagichlar bilan yoritishning yoqilishi

Agar kunduzi dvigatel va yoritish o'zgartirgichi ishga tushirilishi bilan old oynatozalagichlari Auto (Avto) holatda yoqilsa, faralar, to'xtab turish chirolqlari va boshqa tashqi yoritish yoqiladi. Yoritishni yoqish vaqti oynatozalagichlarning ishlash tezligiga bog'liq bo'ladi. Oynatozalagichlar ishlamayotgan vaqtda, yoritish o'chadi.

Ushbu funksiyani o‘chirish uchun, faralarni boshqarish tugmasini Off yoki Parking (Parkovka) holatiga qo‘ying.

Avariya nurli signalizatsiya

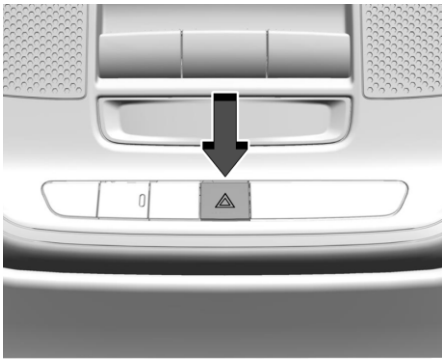

: Burilishning oldingi va orqa ko'rsatkichlari miltillashi uchun tepa konsolda ushbu tugmani bosing. Ushbu signal harakatlanishning boshqa ishtirokchilarini sizda muammo paydo bo'lganligi haqida ogohlantiradi. Yoritish signalizatsiyasini o'chirish uchun, qayta bosing. Avariya nurli signalizatsiya xavfsizlik yostiqlari ishlashida avtomatik yoqiladi.

Burilish va harakatlanish chizig'ini almashtirish signallari

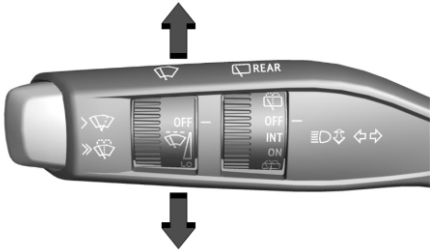

Burilish signalini yoqish uchun dastakni pastga yoki tepaga to'liq suring.
Uskunalar majmuasida burilish yoki harakat chizig'ini o'zgartirilish yo'nalishiga ko'rsatuvchi strelka miltillaydi. Harakatlanish chizig'i almashtirilishiga ko'rsatuvchi strelka miltillamagunicha dastakni ko'taring yoki tushiring. Toki harakatlanish chizig'i o'zgartirilishi yakunlanguniga qadar uni ushbu holatda tutib turing. Agar dastakni qisqa vaqtga harakatlanish chizig'ini almashtirish holatiga o'tkazib turilsa, strelka uch marta miltillaydi.

Dastak qo'yib yuborilishi holatida u dastlabki holatga qaytadi.
Agar burilish yoki harakatlanish chizig'idan chiqish signalidan keyin strelka tez-tez miltillasa yoki o'chsa, nurdiod kuyib qolganligi ehtimoli bor.
Texnik xizmat ko'rsatish uchun dilerga murojaat qilish lozim. Agar nurdiod kuymagan bo'lsa, saqlagichni tekshiring. Qarang. Uskunalar panelidagi saqlagichlar bloki ⇨ 9-29.

SALONNI YORITILISHI

Uskunalar panelini yoritilishini boshqarish

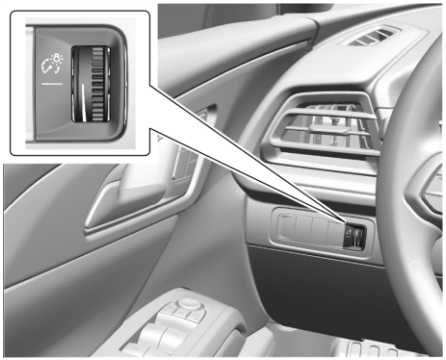

Ushbu funksiya boshqarish organlarini yoritilishini sozlashga imkon beradi.
: Yoritish yorqinligini oshirish yoki kamaytirish uchun g'ildirakchani tepaga yoki pastga burang.
G'ildirakcha sutkaning qorong'u vaqtida, yoki faralar yoki to'xtab turish chiroqlari yoqilgan vaqtda ishlaydi.
Displeyning yorug'ligi tashqi yoritilganlikka bog'liq holda avtomatik sozlanadi.

Shift plafonlari

Shift plafoni salonni va orqa yukxona bo'limini yoritadi.Shift chiroqni boshqarish tugmasi axborot-ko'ngilochar tizimining ekranida joylashgan. Controls (Boshqaruv) ilovasini oching va tugmasini bosing, so'ngra shift chiroqlarini yoqish yoki o'chirish uchun tugmasini tanlang.

Auto (Avto) rejimi

Shift chiroqlarining avtomatik yoqilishi yoki o‘chirilishini har qanday eshik ochilganda sozlash mumkin.Controls (Boshqaruv) ilovasini oching, so'ngra See More Controls (Boshqa boshqaruv elementlari) > Lights (Yorug‘lik asboblari) ni tanlang.Dome Light (Shift plafoni) menyusining yuqori burchagidagi tugmasini bosing.Ushbu funksiyani yoqish yoki o‘chirish uchun, Auto belgisini tanlang.

O'qish uchun lampalar

O'qish uchun plafonlar tepa konsolda va orqa o'rindiqda joylashgan. Ular istalgan eshik ochilishida yoqiladi.

O'qish uchun oldingi plafonlar

O'qish uchun oldingi plafonlarni boshqarish tugmalari tepa konsolda joylashgan.

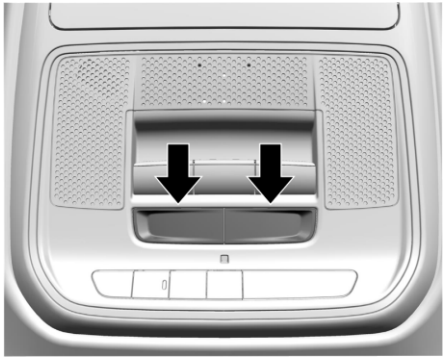

O'qish uchun oldingi plafonlarni yoqish yoki o'chirish uchun ularga bosing.

O'qish uchun orqa plafonlar

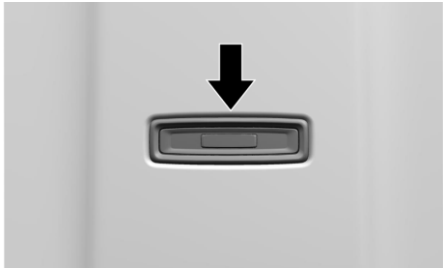

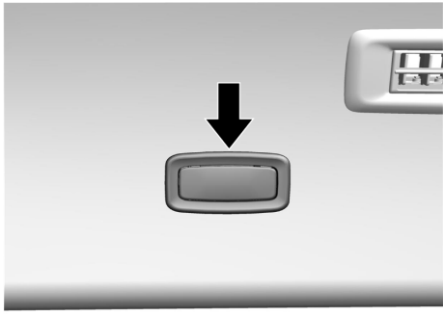

O'qish uchun orqa plafonlar orqa o'rindiqlar tepasida joylashgan.
Orqa yo'lovchilarning o'rinlarida o'qish uchun plafonlarni yoqish yoki o'chirish uchun ularga bosing.

YORITISH TIZIMNING XUSUSIYATLARI

Avtomobilga o'tirishda yoritishni yoqilishi

Agar shift plafonlarining o'chirgichi eshiklar ochilishida yoqiq holatga joylashtirilgan bo'lsa, salondagi yoritish radiobrelokda tugmasi bosilishida yoki avtomobilning istalgan eshiklaridan biri ochilishida yoqiladi.

Radiobrelokda tugmasini bosish yoki avtomobilning istalgan bitta eshigini ochishda tashqi yoritishning alohida uskunalari ham yoqiladi. Sutkaning qorong'u vaqtida yoki yoritilishi yetarli bo'lmagan joylarda qisqa vaqtga faralarning yaqin chirog'i yoqiladi.

Bir qancha vaqt o'tgandan keyin barcha yoritish uskunalari o'chadi.

O'tirish yoritilishini o'chirish uchun , barcha eshiklarni yoping, radiobrelokda tugmasini bosing yoki avtomobilni ishga tushiring.

Ushbu funksiyani o'zgartirish mumkin. Axborot-ko'ngilochar tizimning bosh darchasida Settings (Parametrlar) > Vehicle (Avtomobil) > Lighting (Yoritish)ni bosing.

Yaqinlashayotganlikni aniqlash

Agar jihozlashda mavjud bo'lsa, avtomobilga o'tirishda yoritish avtomatik ravishda yoqiladi, agar radiobrelok avtomobildan taxminan 2 metr (6 fut) masofada aniqlansa. Agar avtomobil uzoq vaqt davomida radiobrelok yoki kalitsiz kirish tizimisiz to'xtab turgan bo'lsa, yaqinlashayotganlikni aniqlash funksiyasi o'chiriladi. Funksiyani yana faollashtirish uchun, radiobrelokdagi har qanday tugmani bosing yoki barcha eshiklarni ochib, yopib qo'ying.

Chiqishda yoritish

Tashqi yoritishning va salonni yoritishning alohida uskunalari avtomobil oziqlanishi o'chirilishidan keyin haydovchining eshigi ochilishida yoqiladi.

Tashqi yoritish va salonni yoritish plafonlari bir oz vaqt davomida yoqiqligicha qoladi, so'ngra esa avtomatik o'chadi.

Avtomobil oziqlanishi o'chirilishida salonni yoritish plafonlari yoqiladi. Ushbu funksiyani o'zgartirish mumkin. Axborot-ko'ngilochar tizimning bosh ekranida Settings (Parametrlar) > Vehicle (Avtomobil)> Exit Lighting (Avtomobildan chiqishda yoritilganlikni yoqilishi)ni bosing.

Akkumulator yuklamasini boshqarish

Avtomobil elektr oziqlanishini boshqarish tizimi (EPM) bilan jihozlangan, u akkumulator haroratini va quvvatining darajasini baholaydi. So'ngra, u eng yaxshi unumdorlikka erishish va akkumulatorning xizmat qilish muddatini oshirish uchun kuchlanishni sozlaydi.

Akkumulator quvvatsizlangan vaqtda, kuchlanish akkumulatorning quvvatini tez tiklash uchun ozgina ko'tariladi. Akkumulator quvvatsizlangan vaqtda, kuchlanish akkumulatorni ortiqcha quvvatlanishdan saqlash uchun pasayadi. Haydovchining axborot markazining (DIC) displeyini ekranida voltmetr yoki kuchlanish ko'rsatkichlari istalgan tomonlarga o'zgarib turishi mumkin. Bu me'yordagi holat. Muammo tug'ilgan holatda ogohlantirish paydo bo'ladi.

Akkumulator juda katta elektr yuklamasi holatida bo'sh yurishda quvvatsizlanishi mumkin. Bu barcha avtomobillarga taalluqli bo'ladi. Bu generator (o'zgaruvchan tokning sinxron generatori) barcha iste'molchilarga oziqlanishni uzatish uchun zarur bo'lgan butun elektr energiyani ishlab chiqish uchun bo'sh yurishda yetarli bo'lmagan tezlikda aylanishi bilan bog'liqdir.

Yuqori elektr yuklama quyidagi uskunalardan bir nechtasi bir vaqtda yoqilishida yuzaga keladi: faralar, uzoqni yoritish, tumanga qarshi faralar, orqa oynaisitgich, iqlim-nazorat ventilatorining yuqori tezligi, o'rindiqlarning isitilishi, dvigatelni sovutish ventilatorlari, tirkamani oziqlantirish uskunalari, hamda yordamchi rozetkalar orqali ulangan oziqlanish iste'molchilari.

EPM tizimi akkumulatorning ortiqcha quvvatlanishini oldini oladi. Bu generatorning chiquvchi quvvatini va elektr oziqlanishida avtomobil ehtiyojlarini muvozanatlashtirish yordamida sodir bo'ladi. Zarurat tug'ilganida, u qo'shimcha oziqlanishni ishlab chiqarish uchun bo'sh yurishda dvigatelning aylanish chastotasini oshirishi mumkin.

U vaqtincha yordamchi uskunalarni oziqlanishdan uzib qo'yishi mumkin.
Odatda, ushbu harakatlar bosqichma-bosqich va sezilmasdan amalga oshiriladi. Kam uchraydigan holatlarda tuzatish kiritish harakatlarning eng yuqori darajasida haydovchi ularni almashtirishi mumkin. Ushbu holatda, haydovchining axborot markazi displeyida xabar chiqarilishi mumkin, bunda tizimga elektr yuklamasini maksimal pasaytirish tavsiya etiladi.

Akkumulator batareyasini quvvatsizlanishidan himoyalash

Ushbu funksiya, agar shift plafonlari yoki o'chish uchun plafonlar tasodifan yoqilgan holatda qoldirilgan bo'lsa, akkumulator batareyasining quvvatsizlanishini oldini olish imkonini beradi. Agar salonning biron bir yoritgichlaridan biri yoqilgan holda qoldirilgan bo'lsa, ular, agar o't oldirish o'chirilgan bo'lsa, 10 daqiqa o'tgandan so'ng avtomatik o'chadi.
Yoritgichlar toki quyidagi holatlardan biri sodir bo'lmagunicha yonmaydi:

- O't oldirish yoqilishi.
- Eshiklarning yopilishi va ularning keyingi ochilishi.

Tashqi yoritish uskunalari ishlashida akkumulator quvvatini tejash tizimi

Agar to'xtab turish chiroqlari yoki faralar qo'lda yoqilgan va yonib turgan holda qoldirilgan bo'lsa, tashqi yoritish uskunalari avtomobil oziqlanishi o'chirilishidan keyin taxminan 10 daqiqa o'tgandan keyin o'chadi. Bu akkumulatorning to'liq quvvatsizlanishidan himoyani ta'minlaydi.
Yoritish uskunalari 10 daqiqadan ortiq vaqtga yoqilgan holda qolishi uchun, avtomobilni yoki qo'shimcha asbob-uskunalarning oziqlanish tartibini yoqish zarur.

6 AXBOROT-KO'NGILOCHAR TIZIMI

- KIRISH 6-2
- RADIOPRIEMNIK 6-6
- AUDIO PLEYERLAR 6-8
- TELEFON 6-9
- SOZLAMALAR 6-16
- TOVAR BELGILARI VA LITSENZION KELISHUVLAR 6-21

KIRISH

Asosiy funksiyalar bilan tanishish uchun quyidagi sahifalarda keltirilgan tavsiflar bilan tanishib chiqing.

> ⚠ *OGOHLANTIRISH!*
>
> Axborot-ko'ngilochar tizimning biron bir funksiyasiga bir ozga yoki juda tez-tez chalg'ib, siz avariyani keltirib chiqarishingiz mumkin. Bu o'zingizga qanday bo'lsa, atrofingizdagilarga ham xuddi shunday jarohatlar keltirilishini, hattoki o'lim oqibatlari xavfini ham tug'diradi. Avtomobilni boshqarish vaqtida axborot-ko'ngilochar tuzimiga uzoq vaqtga chalg'imang. Displeylarning ekranlariga juda tez-tez chalg'ib, avtomobil boshqaruviga diqqatingizni jamlang. Iloji boricha ovozli buyruqlardan foydalaning.

Axborot-ko'ngilochar tizim harakatlanish vaqtida ba'zi funksiyalarni o'chirish hisobiga chalg'ituvchi omillarni kamaytirish uchun o'rnatilgan imkoniyatlarga ega. Erishimli bo'lmagan funksiyalar kulrangda qorong'ulashtirilishi mumkin. Axborot-ko'ngilochar tizimning ko'pgina funksiyalariga kirish, shuningdek, uskunalar majmui orqali va rul chambaragidagi boshqaruv organlari yordamida ham erishimli bo'ladi.

Ekspluatatsiya qilishni boshlashdan avval:

- Axborot-ko'ngilochar tizimning ishlashi, uning displeyi va markaziy konsol va rul chambaragidagi boshqaruv organlari bilan tanishib chiqing.
- Dastlab sevimli stansiyalarni o'rnatib, tembrni belgilab va dinamiklarni sozlab, audiotizimni sozlang.
- Telefon raqamlarini bitta klavishaga bosib yoki bir ovozli buyruq bilan oson amalga oshirish uchun ularning zaruriylarini oldindan dasturlab qo'ying.

"Harakatlanish vaqtida qanday qilib chalg'imaslik mumkin"ga qarang

Faol shovqinni susaytirish tizimi (ANC)

Agar jamlanmada mavjud bo'lsa, ANC avtomobil salonidagi shovqin darajasini pasaytiradi. ANCning tegishli arzda ishlashi uchun zavodda o'rnatilgan audio tizim, radiopriyomnik, dinamiklar, kuchaytirgichlar (agar jamlanmaga kirsa), ishlagan gazlarni kiritish tizimi va chiqarish tizimi mavjudligi talab etiladi. Dileringiz savdodan keyin muvofiq asbob-uskunalarni o'rnatish holatida tizimni faolsizlantirishi kerak.

Qisqacha ma'lumot

Axborot-ko'ngilochar tizim

Axborot-ko'ngilochar tizimi displey, markaziy konsoldagi va rul chambaragidagi boshqaruv organlari, hamda ovozli buyruqlar (agar jamlanma bilan ko'zda tutilgan bo'lsa) yordamida boshqariladi.



1. Ovoz balandligi
   - Burash bilan ovoz ko'tariladi va pasaytiriladi.
2. ⏻ (Quvvatlanish)
   - Agar quvvatlanish o'chirilgan bo'lsa, uni yoqish uchun bosing.
   - Tizimni o'chirish uchun bosing va ushlab turing.
   - Bosish bilan yoqilgan tizimning ovozi o'chiriladi/yoqiladi.

Axborot-ko'ngilochar tizimining bosh ekrani

Axborot-ko'ngilochar tizimning bosh ekrani - bu avtomobil ilovalarini nishonchalari joylashgan ekrandir. Avtomobil harakatlanishi vaqtida ba'zi ilovalar erishimli bo'lmasligi mumkin.
Nishonlarning sahifalariga o'tish uchun, displey bo'ylab barmoq bilan chapga yoki o'nga siypalang.

Axborot-ko'ngilochar tizimning bosh ekranidagi nishonchalarni tartiblashtirish

1.Tahrirlash tartibiga o'tish uchun axborot-ko'ngilochar tizimning bosh ekranida istalgan nishonchaga bosing va uni ushlab turing.
2.Displeydan barmoqni uzmasdan, nishonchani kerakli joyga tortib o'tkazing.
3.Nishonchani joyiga mahkamlash uchun uni qo'yib yuboring.

Nishonchani boshqa sahifaga ko'chirib o'tkazish

1.Nishonchani kerakli sahifa yo'nalishida ekranning hoshiyasiga ko'chirib o'tkazing.
2.O'z ixtiyoringiz bo'yicha tashqi ko'rinishni sozlash uchun nishonchalarni ko'chirib o'tkazishda davom eting.

Ilovalar paneliga nishonchani ko'chirib o'tkazish

Kerakli nishonchani ilovalar paneliga ko'chirib o'tkazing.

Rul chambaragidagi boshqarish organlari

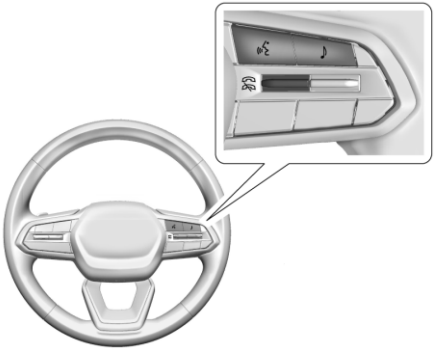

Audiotizimning ba'zi funksiyalarini boshqarish rul chambaragidan amalga oshirilishi mumkin, agar unda muvofiq boshqarish organlari ko'zda tutilgan bo'lsa.
: Ovozni tanishni yoqish uchun bosing. Bluetooth kanali (Qisqacha ma'lumot) ⇨ 6-9 yoki Bluetooth kanali (Telefonni bog'lash va qo'llash) ⇨ 6-10 ga qarang..
: Ovoz manbalarini aks ettirish uchun bosing.
: Kiruvchi qo'ng'iroqqa javob berish uchun sozlagichni tepaga bosing.
: Kiruvchi qo'ng'iroqni bekor qilish yoki joriy qo'ng'iroqni yakunlash uchun sozlagichni bosing.

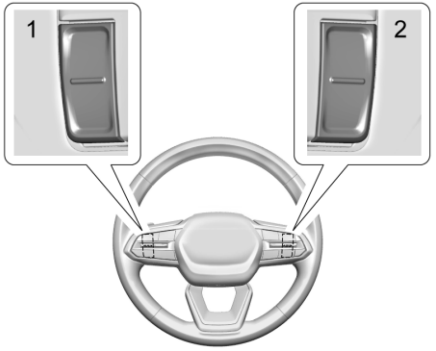

Tanlanganni o'zgartirish va ovoz balandligini sozlash klavishalari rul chamabaragining tashqi tomonida joylashgan.
1.Tanlangan: Radioni eshitish vaqtida ushbu klavishalarning bosilishi tanlangan stansiyalar ro'yxatidan keyingi yoki oldingi radiostansiyaga o'tish imkonini beradi. Boshqa multimedia qurilmalarni eshitish vaqtida ushbu klavishalarni bosilishi keyingi yoki oldingi kompozitsiyaga o'tishni amalga oshiradi.
2.Ovoz balandligi: Ovoz balandligini pasaytirish yoki oshirish uchun bosing.

Tizimning qo'llanilishi

Audiotizim

Faol ijro etish manbaning sahifasini ochish uchun Audiotizim nishonchasiga tegining. Manbalarning misollari: AM, FM, USB, AUX va Bluetooth.

Telefon

Telefonni boshqarish uchun asosiy sahifani ochish uchun Telefon nishonchasini bosing. Bluetooth kanali (Qisqacha ma'lumot) ⇨ 6-9 yoki Bluetooth kanali (Telefonni bog'lash va qo'llash) ⇨ 6-10ga qarang.

Sozlamalar

Sozlamalar menyusini ochish uchun "Sozlamalar" nishonchasini bosing. Sozlamalar ⇨ 6-16ga qarang.

Apple CarPlay

Qo'llab turiluvchi qurilmani ulashdan keyin Apple Car Playni faollashtirish uchun Apple CarPlay nishochasiga tegining. Apple CarPlay va Android Auto ⇨ 6-14ga qarang.

Android Auto

Qo'llab turuvchi qurilmani bog'lashdan keyin Android Autoni faollashtirish uchun Android Auto nishonchasiga tegining (agar jamlanma bilan ko'zda tutilgan bo'lsa). Apple CarPlay va Android Auto ⇨ 6-14ga qarang.

Ilovalar paneli

Ilovalar paneli displeyning tepa qismida joylashgan va dastlabki bo'yicha oltita ilovalarni saqlaydi, ammo ularning soni sakkiztagacha oshirilishi mumkin.

Axborot-ko'ngilochar displey elementlari

Axborot-ko'ngilochar tizimi displeyi funksiyalari, agar ular erishimli bo'lsa, displeyda aks ettiriladi. Erishimli bo'lmagan funksiyalar kulrangda qorong'ulashtirilishi va nofaollashtirilishi mumkin. Teginishda funksiya ajralib turishi mumkin.

Axborot-ko'ngilochar tizimni boshqarish uchun ishoralar

Axborot-ko'ngilochar tizimni boshqarish uchun quyidagi ishoralar qo'llaniladi.

Teginish/bosish

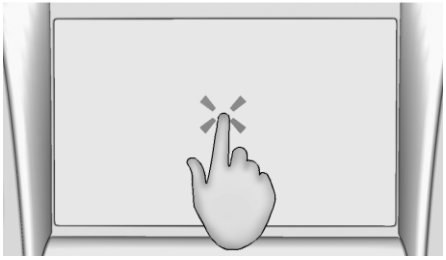

Teginish/bosish nishonchani yoki opsiyani, ilovani ishga tushirish yoki kartada joylashishni o'zgartirishni tanlash uchun qo'llaniladi.

Teginish va ushlab turish

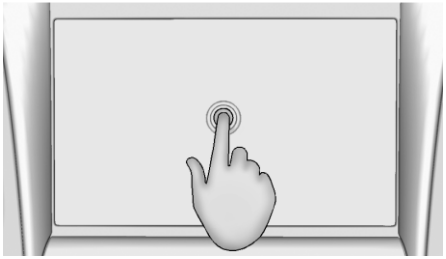

Teginish va ushlab turish boshqa ishorani boshlashdan avval yoki ilovani ko'chirib o'tkazish yoki olib tashlash uchun qo'llash mumkin.

Ko'chirib o'tkazish

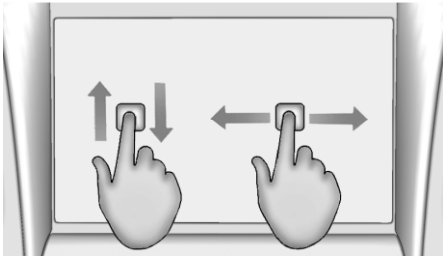

Ko'chirib o'tkazish axborot-ko'ngilochar tizimini bosh ekranida ilovalarni ko'chirib o'tkazish yoki kartani ko'rish uchun qo'llaniladi. Obyektni ko'chirib o'tkazish uchun, uni ushlab turish va, qo'yib yubormasdan, displey bo'yicha yangi joyga ko'chirib o'tkazish zarur bo'ladi. Siz obyektlarni tepaga, pastga, o'nga, chapga ko'chirib o'tkazishingiz mumkin. Ushbu funksiya faqat avtomobil to'xtab turishga joylashtirilgan vaqtda, ya'ni harakatda bo'lmagan vaqtda erishimli bo'ladi.

Surish

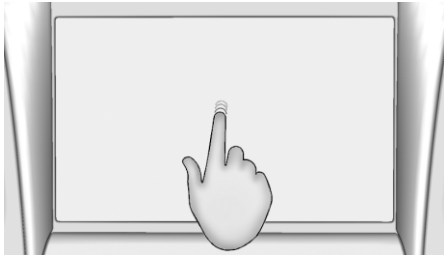

Surish katta bo'lmagan masofaga ro'yxatdagi yoki kartadagi obyektlarni ko'chirib o'tkazish uchun qo'llaniladi. Surishni bajarish uchun, ushlab turib, tanlangan obyektni yangi holatga tepaga yoki pastga suring.

Keskin harakat yoki aylantirish

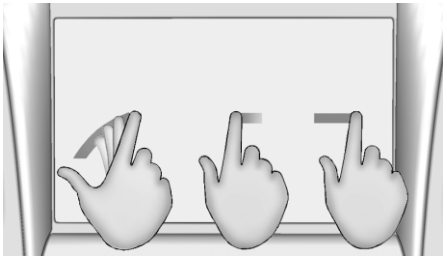

Keskin harakat yoki aylantirish ro'yxat bo'ylab ko'chib o'tish, kartani ko'rish yoki sahifani almashtirish uchun qo'llaniladi. Ushbu ishorani bajarish uchun, barmoqni displey ekraniga qo'ying va uni tez tepaga/pastga yoki chapga/o'ngga o'tkazing.

Yoyish

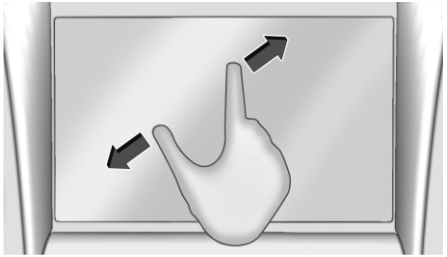

Cho'zish karta, muayyan tasvirlar yoki veb-sahifalarni masshtabini kamaytirish uchun qo'llaniladi. Displeyda ko'rsatkich va katta barmoqni birlashtiring, so'ngra esa ularni har tarafga yoying.

Birlashtirish

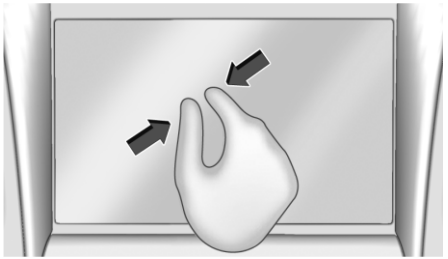

Birlashtirish kartalarni, muayyan tasvirlarni yoki veb-sahifalarni masshtabini oshirish uchun qo'llaniladi. Ko'rsatkich va bosh barmoqlarni bir-biridan masofada displeyga o'rnating.

RADIOPRIYOMNIK

Radiopriyomnikning yaltiroq yuzalarini va displeyini tozalash

Yaltiroq yuzalarni va ekranlarni artish uchun mikrofibra matosini qo'llang. Artishdan avval yuzani tirnashi mumkin bo'lgan iflosliklarni yumshoq cho'tka bilan tozalab oling. So'ngra yuzani mikrofibra mato bilan ehtiyotkorona artib oling. Hech qanday holatda yuvish vositalari yoki eritgichlarni qo'llamang.
Mikrofibra matoni boshqa buyumlardan alohida yumshoq sovunli suvda muntazam yuvib oling. Mato uchun oqartirgichlarni va yumshatgichlarni qo'llamang. Keyingi qo'llashdan avval sinchkovlik bilan chayib oling va quriting.

Dasturiy ta'minotni yangilash

Dasturiy ta'minotni "havo orqali" yangilash

"Havo orqali" dasturiy ta'minotni yangilash (agar jamlanma bilan ko'zda tutilgan bo'lsa) haqidagi batafsil ma'lumotlarni Sozlamalar ⇨ 6-16 bo'limning "Yangilash" bandida qarang.

AM-FM radio

Radioni eshitish

Faol ovoz manbaidan ijro etilayotgan yozuvlar haqidagi ma'lumotlarga ega bo'lgan darchani ochish uchun bosh sahifada Audiotizim nishonchasiga tegining. Ovoz manbaini o'zgartirish uchun, chap burchakdagi uning belgilab beruvchi tugmaga tegining (masalan, FM yoki AM radio).

Stansiyaga sozlanish

Stansiyani izlash

AM yoki FM radio darchasini ochib, turg'un signalga ega bo'lgan oldingi yoki keyingi stansiyani izlanishini bajarish uchun "Orqaga" yoki "Oldinga" tugmasiga tegining.

Izlash

Nozik sozlash darchasini ochish uchun axborot-ko'ngilochar tizim displeyining ekranida tugmaga ⁝⁝ tegining. Ekran klaviaturasida chastotani kiriting.
Stansiyani tanlanganlar ro'yxatida saqlab qo'yish uchun, ☆ tugmaga tegining.
Erishimli chastotani kiritishda FM yoki AM radiopriyomnik avtomatik stansiyaga sozlanadi, bunda nozik sozlash darchasi yopilmaydi.
Stansiyaning signalini qabul qilish uchun "Ishga tushirish" tugmasiga yoki ro'yxatdagi kerakli chastota belgisiga tegining. Nozik sozlash darchasi yopiladi va joriy ijro etish darchasi bilan almashadi.

Tanlangan radiostansiyalarni saqlash

Saqlangan tanlangan stansiyalar joriy ijro etish darchasining chap qismida aks ettiriladi.
AM yoki FM diapazonlarda ishlaydigan tanlangan stansiyalarni saqlangan sozlamalar lotogini bosib va uni ushlab turib, saqlash mumkin.

Audiotizim sozlamalari

Ovoz parametrlari sozlamalari mintaqaga bog'liq bo'ladi.
Joriy ijro etish darchasida ⚙ tugmasiga teginish bilan ekranga quyidagi parametrlarni chiqarish mumkin.

Ovoz

- Ekvalayzer
- Balans
- Ovoz tartibi (muvofiq jamlanmada)

Bose AudioPilot texnologiyasi

Ushbu texnologiya, agar u jamlanma bilan ko'zda tutilgan bo'lsa, salondagi shovqin va avtomobilning harakatlanish tezligiga bog'liq holda ovozni sozlaydi.

Saqlangan sozlamalarni boshqarish

Bu yerda ko'chirish yoki o'chirib yuborish mumkin bo'lgan audiotizimning saqlangan sozlamalarini ro'yxati aks ettiriladi.

Radio orqali matnni uzatish (RDS)

Radio orqali matnni uzatish (RDS) Ushbu funksiya yoqilgan vaqtda, radiostansiya matnni harflar bilan aytib turadi, u ekranga xabarlar ko'rinishida chiqariladi.

Radio orqali uzatiluvchi matnning toifasi

Ushbu funksiya yoqilgan vaqtda, ekranga shu paytda uzatiluvchi matnning toifasi haqidagi ma'lumot chiqariladi.

Radioma'lumotlar tizimi (RDS)

RDS tizimi RDS radiostansiyasi tomonidan uzatiluvchi qo'shimcha ma'lumotlarni radiokanal orqali qabul qilishga imkon beradi, shuning uchun u faqat shunday ma'lumotlar uzatilayotgan vaqtda ishlaydi. Stansiya bunday ma'lumotlarni uzatishi mumkin, u sababli radiopriyomnikning ishida uzilishlar yuzaga keladi.

Bundan tashqari, RDS tizimining funksiyalari to'plami muayyan mintaqa yoki mamlakatga bog'liq. Bu RDS tizimi bo'ylab uzatiluvchi u yoki boshqa ma'lumotlar avtomobil ekspluatatsiya qilinuvchi joyda yoki mamlakatda erishimli bo'lmay qolishi mumkinligini anglatadi.

RDS tizimi funksiyalari yuqorida gapirib o'tilgan "Audiotizim sozlamalari" darchasida yoqiladi va o'chiriladi.

Sizning hududda ishlayotgan radiostansiyalar RDS tizimining quyida sanab o'tilgan funksiyalarni qo'llab-quvvatlashi mumkin. RDS tizimi funksiyalari

- Radiostansiya tomonidan uzatiluvchi matnning ekranga harflar bo'yicha chiqarilishi
- Radiostansiyalar tomonidan uzatiluvchi xabarlarning ekranga chiqarilishi
- Radiostansiya uzatmalari toifasi haqidagi ma'lumotlarning ekranga chiqarilishi (agar erishimli bo'lsa)

Mintaqaviy xususiyatlar orqali matn uzatish (RDS)

- Yo‘l harakati xavfsizligi bo‘yicha xabarlar
- Muqobil chastotaga o‘tishni qo‘llab-quvvatlash
- Mintaqalarni almashtirishni qo‘llab-quvvatlash

Radio signalni qabul qilish

Agar tashqi xatoliklar mavjud bo'lsa, elektron qurilmalarni qo'shimcha jihozlarning energiya rozetkalaridan uzib qo'ying.

FM

FM diapazondagi signallarning yaxshi qabul qilinishi 16 kmdan 65 kmgacha (10 mildan 40 milgacha) masofada ta'minlanadi. Radiopriyomnikka xalallarni pasaytirish uchun maxsus elektron sxema o'rnatilganligiga qaramasdan, ayniqsa tovushning so'nishi va kuchayishini chaqiruvchi binolar yoki tepaliklar atrofida katta bo'lmagan xalallarning mavjud bo'lishining ehtimoli bor.

AM

AM diapazonidagi ko'pchilik stansiyalarning qabul qilish masofasi FM diapazondagi radiostansiyalarga qaraganda, ayniqsa, tunda, ancha kattaroq. Radiostansiyalarning chastotasi uzoqligini ortishida bir-birlarini xalallarini keltirib chiqarishi mumkin. Xalallar, shuningdek, momaqaldiroqda yoki elektr uzatish liniyalari ostidan harakatlanayotganda hosil bo'lishi mumkin. Ushbu holatda xalallarning mavjudligi radiostansiyadagi yuqori chastotalarning darajasini pasaytirishga urinib ko'ring.

Mobil telefondan foydalanish

Telefon orqali qo‘ng‘iroqlarni amalga oshirish yoki qabul qilish, qurilmani zaryadlash yoki faqat mobil qurilmani yoqish xatoliklarni keltirib chiqarishi mumkin. Bunday holatda, mobil qurilmalarni tarmoqdan uzib qo‘yish yoki ularni o‘chirish zarur.

Ko'p polosali antenna

Jamlanganlikka bog'liq holda tomdagi ko'p polosali antennani radiopriyomnik, navigatsion tizim va aloqaning boshqa tizimlari uchun qo'llash mumkin. Toza qabul qilishni ta'minlash uchun, antennaning, masalan, qor yoki muz bilan to'sib qo'yilishiga yo'l qo'ymang. Qabul qilish sifatiga ochilgan shift lyuki yoki tomga o'rnatilgan yuk ham ta'sir qilishi mumkin.

AUDIO PLEYERLAR

Tekshirilmagan tashuvchilardan foydalanmang

Faqat tekshirilgan multimedia qurilmalaridan foydalaning. Tekshirilmagan mobil qurilmalar va USB-tashuvchilarni qo'llashdan saqlaning, ular tizimning ishiga yoki uning unumdorligiga ta'sir qilishi mumkin bo'lgan fayllarni saqlashi mumkin.

USB-port

Avtomobil bir nechta USB-portlar bilan jihozlangan bo'lishi mumkin. USB-portlarga ulangan qurilmalardan musiqa tinglash mumkin. Portlardan, shuningdek, qurilmalarni zaryadlash uchun ham foydalanish mumkin.

> ⚠ *DIQQAT!*
>
> Avtomobil shikastlanishiga yo'l qo'ymaslik uchun, avtomobilning bort tizimidan ishlatilmayotgan qo'shimcha asbob-uskunalarni va uning kabellarini uzib qo'yish lozim bo'ladi. Bort tizimiga ulangan holda qoldirilgan va yakuniy qurilmadan uzib qo'yilgan kabel, agar uning erkin uchi suyuqlikka tushib qolsa yoki boshqa oziqlanish manbaiga qisqa tutashtirilsa, u ishdan chiqishi yoki qisqa tutashuvning sababi bo'lib qolishi mumkin.

USB interfeys orqali ovozni ijro etish

USB interfeys orqali ovozni ijro etish uchun:
1.Joriy ijro etish darchasida ovoz manbai belgisiga teginib, USB tanlang.
2.Agar bog'langan qurilmalar yo'q bo'lsa, qurilmani bog'lash uchun ekrandagi ko'rsatmalarni bajaring.
3.Displey ekranida qo'llab-turiluvchi yozuvlarning formatlari haqidagi ma'lumotlar aks ettiriladi.

Bluetooth orqali ovozni ijro etish

Bluetooth modulga ulangan qurilmalar orqali musiqani ijro etish mumkin. Ovoz balandligi va kompozitsiyalarni tanlashni axborot-ko'ngilochar tizimni boshqarish organlari yordamida boshqarish mumkin. Agar Bluetooth tartibi tanlangan bo'lsa, ammo ovoz mavjud bo'lmasa, axborot-ko'ngilochar tizimning yoki ulangan mobil qurilmaning bosh ekranidagi ovoz balandligi sozlamalarini tekshiring.

Bluetooth orqali ijro etish uchun:
1.Joriy ijro etish darchasida ovoz manbaini nishonchasiga bosib, kerakli Bluetooth-qurilmasini tanlang.
2.Agar ulangan qurilmalar yo'q bo'lsa, qurilmaning bog'lanishini bajarish uchun ekrandagi ko'rsatmalarni bajaring.
3.Displey ekranida qo'llab-turiluvchi yozuvlarning formatlari haqidagi ma'lumotlar aks ettiriladi.

Bluetooth-qurilmalarni boshqarish

Bluetooth-qurilmalarni qo'shish, olib tashlash yoki boshqa bog'langan qurilmani ulash mumkin.
Bir vaqtda bir nechta Bluetooth-qurilmalar faol bo'lishi mumkin emas. Ba'zi mobil qurilmalar radiopriyomnikning displeyida aks ettirish uchun musiqiy kompozitsiyalar haqidagi ma'lumotlarni Bluetooth orqali uzatilishini qo'llab-quvvatlashi mumkin.

TELEFON

Bluetooth kanali (Qisqacha ma'lumot)

Bluetooth avtomobil tizimi mobil qurilma bilan quyidagilar uchun o'zaro harakatda bo'ladi:

- Qo'llarning yordamisiz qo'ng'iroqlarni amalga oshirish va ularni qabul qilish.
- Avtomobilga qurilmadagi manzillar kitobini yoki kontaktlar ro'yxatini uzatadi.
- Oqim tartibida audio (musiqa, podkastlar)ni uzatish.
- Matnli xabarlarni kelganligi haqida xabardor qilish.

Chalg'ituvchi omillarni kamaytirish uchun, haydashni boshlashdan avval to'xtab turishga joylashtirilgan avtomobilda quyidagi harakatlarni bajaring:

- Mobil qurilmaning funksiyalari bilan tanishib chiqing. Telefon kitobi va kontaktlar ro'yxatini tartibga keltiring, qaytalanuvchi va ishlatilmayotgan yozuvlarni olib tashlang.
- Axborot-ko'ngilochar tizimni boshqarish organlari va qo'llanilishini eslang.
- Avtomobil bilan mobil qurilmalarning bolg'lanishini bajaring. Mobil qurilmalarning ba'zi modellari bilan tizim ishlamasligi mumkin. "Bog'lash" quyida ushbu bo'limda qarang.

Bluetooth tizimiga ega bo'lgan avtomobillarda Bluetooth qo'llab-quvvatlashiga ega bo'lgan mobil telefon va baland aloqa uchun profili mavjudligida baland aloqa tartibida qo'ng'iroqlarni amalga oshirish va ularni qabul qilish mumkin.

Tizim boshqarilishi axborot-ko'ngilochar tizim va nutqni aniqlash funksiyasi yordamida amalga oshiriladi. Tizimni avtomobil yoqiqligida yoki qo'shimcha asbob-uskunalarni oziqlantirish tartibida qo'llash mumkin. Bluetooth tizimining ta'sir radiusi- 9,1 m (30 ft)gacha. Mobil qurilmalarning hammasi Bluetooth tizimi bilan barcha funksiyalarni va ishlash usullarini qo'llab-quvvatlamaydi. Mos keluvchi mobil qurilmalar haqida batafsil ma'lumotlarni olish uchun dilerga murojaat qilinsin.

Boshqarish organlari

Bluetooth orqali ulanishni boshqarish axborot-ko'ngilochar tizimi displeyidagi boshqarish organlari va rul chambaragidagi boshqarish organlari yordamida amalga oshiriladi.

Rul chambaragidagi boshqarish organlari

: Bluetooth, Apple CarPlay yoki Android Auto orqali ulangan mobil telefonda nutqni aniqlashni boshlash uchun bosing va qo'yib yuboring. Agar kiruvchi qo'ng'iroq bor bo'lsa, unga javob berish uchun bosing va qo'yib yuboring.

: Ulanishni yakunlash, chaqiruvni tugatish yoki tartib-taomilni bekor qilish uchun bosing. Siz telefon orqali so'zlashmayotgan vaqtda, axborot-ko'ngilochar tizimni o'chirish yoki yoqish uchun bosing.

Axborot-ko'ngilochar tizimning boshqarish organlari

Axborot-ko'ngilochar tizimning boshqarish organlarini qo'llab menyu bilan qanday ishlash haqidagi qo'shimcha ma'lumotlarni Tizimning qo'llanilishi ⇨6-4 bo'limida qarang.

Audiotizim

Bluetooth tizimini qo'llashda ovoz avtomobilning oldingi dinamiklari va uning audiotizimi orqali uzatiladi, audiotizimning ishlashi esa susaytiriladi. Telefonga kelib tushgan qo'ng'iroq vaqtida ovoz balandligi darajasini rul chambaragidagi boshqarish organlari yoki axborot-ko'ngilochar tizim uchun boshqarish organlari yordamida sozlanishi mumkin.

Ovoz balandligini o'rnatilgan darajasi keyingi qo'ng'iroqlar uchun xotirada saqlanadi. Ovoz balandligini aniq darajadan pastga pasaytirish imkoni yo'q.

Bluetooth kanali (Telefonni bog'lash va qo'llash)

Ulanish

Bluetooth-mos keluvchi mobil qurilmani qo'llashdan oldin, avval uni Bluetooth tizim bilan bog'lanishini bajarish, so'ngra esa avtomobilga qurilmani ulash zarur. Mobil qurilmani bog'lashdan avval qurilma foydalanuvchisi qo'llanmasidagi Bluetooth texnologiyasi haqidagi bo'lim bilan tanishib chiqing.

Bog'lash haqida ma'lumotlar

- Axborot-ko'ngilochar tizim ekranida telefon tasvirli nishonchani tanlang.
- Agar bog'langan mobil qurilma yo'q bo'lsa, axborot-ko'ngilochar tizimning displeyida telefonlarni boshqarish menyusi aks ettiriladi. Ushbu opsiyani tanlagandan keyin Phones (Telefonlar) ekrani ochiladi. "Telefonni bog'lash" bandini quyida ushbu bo'limda qarang.
- Musiqiy fayllarni qo'llab-quvvatlovchi Bluetooth mobil qurilmasi avtomobil bilan ham telefon va ham musiqiy pleyer sifatida bir vaqtda bog'lanishi mumkin.
- Tizim bilan 10tagacha qurilmalar bog'lanishi mumkin.
- Avtomobil harakatlanib ketayotgan vaqtda bog'lanish amalga oshmaydi.
- Bog'lanish jarayonini faqat bir marta bajarish zarur. Uning takroran bajarilishi faqat mobil qurilmada bog'lanish haqidagi ma'lumotlar o'zgartirilishida yoki qurilmaning tizimdan o'chirib yuborilishida talab etilishi mumkin.
- Agar avval bog'langan mobil qurilma Bluetooth tizimiga bog'lanmayotgan bo'lsa, avtomobilning axborot-ko'ngilochar tizimidan qurilma haqidagi ma'lumotni, avtomobil haqidagi ma'lumotlarni esa - mobil qurilmasidagi Bluetooth sozlamalaridan o'chirib yuborishga urinib ko'ring. So'ngra bog'lanishni qayta bajarib ko'ring.
- Tizim ta'sir zonasida bir nechta bog'langan mobil qurilmalar mavjud bo'lib qolsa, tizim "Birinchi bog'lansin" maqomi berilgan qurilmaga bog'lanadi. Agar "Birinchi bog'lansin" maqomi hech bir mobil qurilmaga taqdim etilmagan bo'lsa, bog'lanish oxirgi qo'llanilgan qurilmaga amalga oshiriladi. Boshqa bog'langan mobil qurilma bilan bog'lanishni o'rnatish tartibi quyida ushbu bo'limdagi "Boshqa telefonga bog'lanish" paragrafida tavsiflangan.

Telefonni ulash

1.Bog'lanish jarayonini boshlashdan avval, telefonda Bluetooth funksiyasi yoqilganligiga ishonch hosil qiling.
2.Axborot-ko'ngilochar tizimning boshqa ekranida "telefon" nishonchasini tanlang.
3.Agar telefon ro'yxatdan o'tib bo'lgan bo'lsa, Settings (Parametrlar) > Connections (Bog'lanishlar) > Phones (Telefonlar) menyusida qurilmalar dispetcherini oching. Qurilmalar dispetcherida Add Phone (Telefonni qo'shish)ni tanlang. Agar avval telefon qo'shib bo'lingan bo'lsa, Add Phone (Telefonni qo'shish) kartochkasi o'rniga oddiygina "+" tugmasi aks ettiriladi.

4.Phones (Telefonlar) ekraniga o'tish uchun Manage Phones (Telefonlarni boshqarish)ni tanlang.
5."Telefonni qo'shish"ni tanlang. Agar avval telefon qo'shilgan yoki uzilgan bo'lsa, Add Phone (Yangi telefon) kartochkasi o'rniga oddiygina «+» nishonchasi aks ettiriladi.
6.Muvaffaqiyatli bog'lanish uchun telefon va axborot-ko'ngilochar tizim ekranidagi kodni tasdiqlash lozim bo'ladi.
7.Telefon ekranidagi yo'l-yo'riqlarga rioya qilib, axborot-ko'ngilochar tizimning ekranida aks ettiriluvchi oltita raqamli kodni tasdiqlang. Muvaffaqiyatli bog'lanish uchun telefon va axborot-ko'ngilochar tizim ekranida kodni tasdiqlash talab etiladi.
8.Agar avval bog'langan mobil qurilma Bluetooth tizimiga bog'lanmayotgan bo'lsa, avtomobilning axborot-ko'ngilochar tizimidan qurilma haqidagi ma'lumotlarni, avtomobil haqidagi ma'lumotlarni esa - mobil qurilmadagi Bluetooth sozlamasidan o'chirib tashlashga urinib ko'ring.
9.Agar avtomobil nomlanishi telefonda "boshqa" yoki "erishimli" qurilmalar ro'yxatida aks ettirilmayotgan bo'lsa, bog'lanishni qaytadan bajarishning bir nechta usullari bor:

- Telefonda Bluetooth funksiyasini o'chiring, so'ngra esa qayta yoqing.
- Axborot-ko'ngilochar tizim displeyida telefon menyusi boshiga qayting va bog'lanish jarayonini qayta ishga tushiring.
- Telefonni o'chiring va uni qayta yoqing.
- Telefon bekor qilinishini bajaring, ammo oxirgi chora sifatida.

10.Agar telefonda bog'lanishni tasdiqlash yoki telefonning manzillar kitobini yuklashga ruxsat iltimosi bilan so'rov berilgan bo'lsa, "Har doim qabul qilish" va "Ruxsat etish"ni tanlang. Agar manzillar kitobini yuklanishiga ruxsat berilmasa, u erishimli bo'lmaydi.
11.Boshqa telefonlarning bog'lanishini bajarish uchun, Settings (Parametrlar) > Connections (Bog'lanish) > Phones (Telefonlar)ni tanlang.

Ulanish uchun birinchi bog'langan telefonlar

Tizimning ta'sir zonasida bir nechta bog'langan telefonlar joylashgan vaqtda, tizim "Birinchi bog'lansin" maqomi berilgan telefonga ulanadi. Bog'langan telefonga "Birinchi bog'lansin" maqomini berish uchun:

1.Telefon ulanganligiga ishonch hosil qiling.
2.Axborot-ko'ngilochar tizimi ekranida "Sozlamalar" nishonchasini tanlang.
3.Ulanishni tanlang.
4.Telefonni tanlang.
5.Ulangan telefon uchun opsiyalarni tanlang.
6.Telefon sozlamasi menyusida Birinchi bog'lansinni tanlang va First to Connect (Birinchi bog'lansin)ni yoqing. Telefonlar va mobil qurilmalarni qo'shish, olib tashlash, bog'lash va o'chirish mumkin. Telefonni yoki mobil qurilmani qo'shishga so'rov kelib tushishida yoki u bilan boshqa harakatlarni bajarishda muvofiq kichik menyu ochiladi.

Qurilmalar ro'yxatiga o'tish

Qurilmalar ro'yxatiga ikki usulda o'tish mumkin:
Sozlamalar nishonchasiga bosing
1.Axborot-ko'ngilochar tizimning boshqa ekranida Sozlamalar nishonchasini yoki darchaning chap qismida ilovalar panelida "Sozlamalar" nishonchasini tanlang.
2."Ulanish"ni tanlang.
3. "Telefonlar"ni tanlang.

Telefon nishonchasini qo'llash orqali

1.Axborot-ko'ngilochar tizimning boshqa ekranida Telefon nishonchasini yoki darchaning chap qismida ilovalar panelida "Telefon" nishonchasini tanlang.
2. Ekranda Phones (Telefonlar) ⚙ tanlang.
3.Ulangan telefonni tanlang.

Ulangan telefonni o'chirish

Telefonni uzish uchun:
1. Qurilmalar ro'yxatini oching. Yuqorida ushbu bo'limda "Qurilmalar ro'yxatiga o'tish"ga qarang.
2. Telefon yoki mobil qurilmaning sozlamalarini aks ettirish uchun telefon kartochkasida Option (Sozlamalar)ni tanlang.
3. Uzishni tanlang.

Bog'langan telefonni olib tashlash

Bog'langan telefonni olib tashlash uchun:
1. Qurilmalar ro'yxatini oching. Yuqorida ushbu bo'limda "Qurilmalar ro'yxatiga o'tish"ga qarang.
2. Telefon yoki mobil qurilmaning sozlamalarini aks ettirish uchun telefon kartochkasida Option (Sozlamalar)ni tanlang.
3.Forget Phone (Telefonni unutish)ni tanlang.

Boshqa telefonga ulanish

Boshqa telefonga ulanish uchun, uni avtomobilga joylashtirish va Bluetooth tizimi bilan bog'lanishini bajarish zarur.

Boshqa telefonga ulanish tartibi:
1. Qurilmalar ro'yxatini oching. Yuqorida ushbu bo'limda "Qurilmalar ro'yxatiga o'tish"ga qarang.
2. Erishimli qurilmalar ro'yxatida bog'lanishni o'rnatish uchun yangi telefonni tanlang. "Ulanish uchun birinchi bog'langan telefonlar"ni yuqorida ushbu bo'limda qarang.

Trubka va baland ovoz tartiblarini o'zgartirish

Trubka yoki baland ovoz tartibiga o'tish uchun:
- Baland ovozni qo'llash bilan qo'ng'iroq vaqtida Audio Output (Ovozni chiqarish)ni, so'ngra esa chaqiruvni telefonga chiqarish uchun Phone (Telefon)ni tanlang. Telefon tartibida ovozni vaqtinchalik o'chirish nishonchasi erishimli emas va ishlamayapti.
- Telefonni qo'llash bilan qo'ng'iroq vaqtida Audio Output (Ovozni chiqarish)ni, so'ngra esa chaqiruvni baland aloqa tartibiga o'tkazish uchun Car Speakers (Radiokarnay)ni tanlang.

Kontaktlar ilovasi yordamida qo'ng'iroq

Bluetooth tizimi telefon kitobi funksiyasini qo'llab-quvvatlovchi telefonda saqlanuvchi kontakt ma'lumotlarni qo'llash bilan telefon qo'ng'irog'ini bajarish imkonini beradi. Telefon sozlamalari va uning ishlash xususiyatlarini o'rganib chiqing, hamda Bluetooth interfeysi orqali avtomobilga kontakt ma'lumotlarning ko'chirib o'tkazilishiga ruxsat bering.

Telefon ushbu funksiyani qo'llab-quvvatlashiga ishonch hosil qiling, va Bluetooth interfeysi orqali avtomobilga kontakt ma'lumotlarning ko'chirib o'tkazilishiga ruxsat bering.
Kontaktlar menyusida telefonda saqlanuvchi telefon kitobchasiga kirish huquqini olish mumkin.
Kontaktlar menyusi orqali telefon qo'ng'irog'ini amalga oshirish uchun:
1.Axborot-ko'ngilochar tizimning boshqa ekranida yoki darchaning chap qismida ilovalar panelida Telefon nishonchasini tanlang.
2."Kontaklar"ni tanlang.
3. Kontaktlarni izlashning ikki usuli bor:
- Izlash satri - Phones (Telefonlar) darchasining o'ng tepasida izlash nishonchasini tanlang va klaviaturadan kontakt ismini yoki raqamini kiriting. Kiritilgan so'rov bo'yicha izlash natijalari ko'rsatib beriladi. Ulanishni o'rnatish zarur bo'lgan abonent ismini kiriting.
- Ko'zdan kechirish - ro'yxatni tanlang va uni aylantiring yoki Phones (Telefonlar) darchasining chap tomonidagi aylantirish chizg'ichidan foydalaning. Ulanishni o'rnatish zarur bo'lgan abonent ismini kiriting.

Yaqindagi qo'ng'iroqlar ro'yxatidan foydalangan holda telefon qo'ng'irog'i

Yaqindagilar menyusida ushbu telefondan amalga oshirilgan yaqindagi qo'ng'iroqlarning ro'yxatini topish mumkin.

Yaqindagilar menyusi orqali telefon qo'ng'irog'ini amalga oshirish uchun:

1.Axborot-ko'ngilochar tizimning boshqa ekranida yoki darchaning chap qismida ilovalar panelida Telefon nishonchasini tanlang.

2."Yaqindagilar"ni tanlang.

3.Terish kerak bo'lgan kontakt ismini yoki raqamini tanlang.

Klaviaturadan raqamni terish bilan qo'ng'iroq

Klaviaturadan raqamni terish bilan qo'ng'iroqni bajarish uchun:

1.Axborot-ko'ngilochar tizimning boshqa ekranida yoki darchaning chap qismida ilovalar panelida Telefon nishonchasini tanlang.

2.Klaviaturani tanlang va telefon raqamini kiriting.

3.Raqamni terishni boshlash uchun, axborot-ko'ngilochar tizimning displeyida telefon nishonchasini tanlang.

Klaviatura yordamida kontaktlarni izlash

Klaviatura yordamida kontaktlarni izlashni bajarish uchun:

1.Axborot-ko'ngilochar tizimning boshqa ekranida "telefon" nishonchasini tanlang.

2.Klaviaturani tanlang va izlash uchun klaviaturadagi raqamlar yordamida telefon raqamining yoki kontakt ismining qismini kiriting. Natijalar displeyning o'ng qismida paydo bo'ladi. Qo'ng'iroqni amalga oshirish uchun ulardan birini tanlang.

Qo'ng'iroqni qabul qilish va rad etish

Agar kelib tushgan qo'ng'iroq qabul qilinayotgan bo'lsa, axborot-ko'ngilochar tizimi avtomobilda jaranglovchi ringtonni pasaytiradi.

Qo'ng'iroqni qabul qilish

Qo'ng'iroqni qabul qilishni ikki usuli mavjud:

- Rul chambaragida klavishasini bosing.
- Axborot-ko'ngilochar tizimning displeyida Javob berishni tanlang.

Qo'ng'iroqni rad etish

Qo'ng'iroqni rad etishni ikki usuli mavjud:

- Rul chambaragidagi klavishani bosish.
- Axborot-ko'ngilochar tizimning displeyida Rad etishni tanlang.

Qo'ng'iroqni kutish

Qo'ng'iroqni ushlab turish funksiyasi Bluetooth moduli bilan jihozlangan telefon va uyali aloqa operatori tomonidan qo'llab-quvvatlanishi kerak.

Qo'ng'iroqni qabul qilish

Javob berish uchun bosing, so'ngra axborot-ko'ngilochar tizimning displeyida Switch (O'tish)ni tanlang.

Qo'ng'iroqni rad etish

Qo'ng'iroqni rad etish uchun bosing, so'ngra esa axborot-ko'ngilochar tizimning displeyida Decline (Rad etish)ni tanlang.

Abonentlar orasida o'tish (faqat ushlab turilgan qo'ng'iroqlar uchun)

Qo'ng'iroqlar orasida o'tish uchun qo'ng'iroqlarni taqdim etishga o'tish uchun axborot-ko'ngilochar tizimning bosh ekranida telefon tasviriga ega bo'lgan nishonchani tanlang. Qo'ng'iroqlarni taqdim etishda qo'ng'iroqqa o'tish uchun ushlab turish tartibida bo'lgan qo'ng'iroqni tanlang.

Qo'ng'iroqning yakunlanishi

- Rul chambaragidagi klavishani bosing.
- Axborot ko'ngilochar tizimning displeyida faqat ushbu qo'ng'iroqni yakunlash uchun qo'ng'iroq qarshisida tanlang.

DTMF tonal signallar

Qo'ng'iroq vaqtida avtomobilning audiotizimiga o'rnatilgan Bluetooth moduli raqamlarni uzatishi mumkin. Bu menyu yordamida boshqariluvchi telefon tizimlari bilan o'zaro harakatlarda zarur bo'ladi. Klaviatura yordamida raqamni kiriting.

Apple CarPlay va Android Auto

Agar avtomobil jamlanmasi bilan Android Auto va/yoki Apple CarPlay qo'llab-quvvatlash ko'zda tutilgan bo'lsa, mos keluvchi smartfon mavjud bo'lishida ushbu funksiyalardan foydalanish mumkin. Agar telefon bog'langan va proeksiyalash erishimli bo'lsa, axborot-ko'ngilochar tizimning bosh ekranida Android Auto va/yoki Apple CarPlay nishonchalari faol bo'lib turadi.

Android Auto va (yoki) Apple CarPlay dan foydalanish uchun:

Sim orqali ulangan telefonni ma'lumotlarini proeksiyalash

1.Android 9 va undan keyingi versiyadagi operatsion tizimga ega bo'lgan smartfonlar uchun Google Play do'konidan Android Auto ilovasini yuklang. Apple CarPlay dan foydalanish uchun biron bir ilovalarni o'rnatish talab etilmaydi.
2.Android-telefon yoki iPhone ni jamlanmaga kiruvchi USB-kabel yordamida, uni ma'lumotlar uzatish uchun qo'llaniluvchi tizimning USB-raz'yomiga ulab, ulang. Qurilma yetkazib berilish jamlanmasidan USB-kabelni qo'llash tavsiya etiladi, ulanishning zaruriy sifatini ta'minlash uchun uning eskirishi holatida yangisiga almashtirish lozim. Boshqa ishlab chiqaruvchilarning kabellari ishlamasligi mumkin.
3.Smartfonni birinchi ulashda Apple CarPlay yoki Android Auto ni faollashtirish uchun axborot-ko'ngilochar tizimning displeyida va smartfonda rozilik shartlarini qabul qilish kerak.
4.Smartfondagi yo'l-yo'riqlarga rioya qiling.
Axborot-ko'ngilochar tizimning bosh ekranida Android Auto va Apple CarPlay nishonchalari faol bo'lib qoladi. Keyingi safar USBga ulanishda Android Auto va Apple CarPlay avtomatik ishga tushirilishi mumkin. Agar bu sodir bo'lmasa, ishga tushirishni bajarish uchun axborot-ko'ngilochar tizimning bosh ekranida Android Auto yoki Apple Car Play nishonchasini bosing.

Axborot-ko'ngilochar tizimning bosh ekraniga qaytish uchun markaziy konsolda tugmasini bosing.

Ulangan telefondan ma'lumotlarni simsiz proeksiyalash (agar jamlanma bilan ko'zda tutilgan bo'lsa)

Agar funksiya sizning mintaqangiz uchun erishimli bo'lsa, Android Auto yoki Apple CarPlay ning texnik qo'llab-quvvatlash sahifasiga tashrif buyurib, o'z telefoningizda simsiz aloqaning mos kelishini tekshiring.
1. Android 9 va undan keyingi versiyadagi operatsion tizimga ega bo'lgan smartfonlar uchun Google Play do'konidan Android Auto ilovasini yuklang. Apple CarPlay dan foydalanish uchun biron bir ilovalarni o'rnatish talab etilmaydi.
2. Birinchi ulanish uchun telefon sozlamalarida Bluetooth va Wi-Fi yoqilganligiga ishonch hosil qiling. Bluetooth bo'yicha telefonni ulash haqidagi ma'lumotlar ushbu bo'limlarda qarang Bluetooth kanali (Qisqacha ma'lumotlar)⇨ 6-9 yoki Bluetooth kanali (Telefonni bog'lash va qo'llash) ⇨ 6-10.
3. Smartfonni birinchi ulashda Apple CarPlay yoki Android Auto ni faollashtirish uchun axborot-ko'ngilochar tizimning displeyida va smartfonda rozilik shartlarini qabul qilish kerak.
4. Smartfondagi yo'l-yo'riqlarga rioya qiling.

Axborot-ko'ngilochar tizimning bosh ekranida Android Auto va Apple CarPlay nishonchalari faol bo'lib qoladi.
Android Auto va (yoki) Apple CarPlay telefonni simsiz ulanishini o'rnatishda avtomatik ishga tushirilishi mumkin. Agar bu sodir bo'lmasa, ishga tushirishni bajarish uchun axborot-ko'ngilochar tizimning bosh ekranida Android Auto yoki Apple Car Play nishonchasini bosing.
Simsiz kanal bo'yicha CarPlay va/yoki Android Auto funksiyalarning ishi Wi-Fi signalining tashqi manbaidan xalallar sababli qisqa muddatli buzilishi mumkin.
Ushbu bog'langan qurilma uchun telefondan simsiz proeksiyalanishni o'chirish uchun quyidagi harakatlarni bajaring.
1.Axborot-ko'ngilochar tizimning bosh ekranida Settings (Sozlamalar) ni tanlang.
2.Ulanishni tanlang.
3."Telefonlar"ni tanlang.
4. Telefonning bo'limida Bluetooth belgisini yoki Options (Parametrlar) bandini tanlang.
5. Ro'yxatdan Connection Type (Ulanish turi) ni tanlang va Bluetooth Calling and Media (Bluetooth orqali qo'ng'iroqlar va multimedia) ni bosing.

Axborot-ko'ngilochar tizimning bosh ekraniga qaytish uchun markaziy konsolda ⌂ tugmasini bosing. Funksiyalar tarkibida o'zgarishlarning ehtimoli bor. Android Auto yoki Apple CarPlay funksiyalarni sozlash haqidagi batafsil ma'lumotlarni olish uchun sizga xizmat ko'rsatuvchi avtosalonga murojaat qiling.
CarPlay oldingi 14.0 iOS versiyali iPhone telefonlarida Fast Connect funksiyasini qo'llab-quvvatlamaydi.
Android Auto standarti Google kompaniyasi tomonidan ishlab chiqilgan. Uning qo'llanilishi Google ning kelishuv va maxfiylik siyosati shartlari bilan tartibga solinadi. Apple CarPlay standarti Apple korporatsiyasi tomonidan ishlab chiqilgan. Uning qo'llanilishi Apple ning kelishuv va maxfiylik siyosati shartlari bilan tartibga solinadi. Ma'lumotlarni uzatganlik uchun tarif rejasi bilan muvofiqlikda to'lov undiriladi. Android Auto qo'llab-quvvatlashi va sizning telefon modelingizni mos kelishi masalasi bo'yicha https://support.google.com/androidauto saytiga murojaat qilish zarur bo'ladi. Apple CarPlay qo'llab-quvvatlashi va sizning telefon modelingizni mos kelishi masalasi bo'yicha www.apple.com/ios/carplay/ saytiga murojaat qilish zarur bo'ladi. Apple va Google kompaniyalari o'z servislarini bajarilish shartlarini o'zgartirishi yoki ularni to'xtatishi mumkin. Android Auto, Android, Google, Google Play belgilari va boshqa belgilar Google Inc. korporatsiyasining tovar belgilari hisoblanadi; Apple Car Play belgilanishi Apple Inc. korporatsiyasining tovar belgisi hisoblanadi.
Android Auto yoki Apple CarPlay dan chiqish uchun markaziy konsolda ⌂ tugmasini bosing.
Android Auto yoki Apple CarPlay ga qayta kirish uchun markaziy konsolda ⌂ tugmasini bosing va uni ushlab turing.
Agar Apple CarPlay va/ yoki Android Auto funksiyalari jihozlashda mavjud bo'lsa, ularni axborot-ko'ngilochar tizimida o'chirish mumkin. Buning uchun Home (Bosh sahifa) > Settings (Sozlamalar) > Connections (Ulanishlar) ni tanlang. Ro'yxatni pastga surib, Android Auto yoki Apple CarPlay ni toping. Apple CarPlay yoki Android Auto'ni butun tizim uchun yoqish yoki o'chirish uchun On/Off (Yoqish/O'chirish) tugmasidan foydalaning.

SOZLAMALAR

Settings (Sozlamalar) menyusini ochish uchun:
1. Axborot-ko'ngilochar tizimning bosh ekranida Sozlamalarga tegining.
2. Erishimli bandlarni ro'yxatini aks ettirish uchun zaruriy toifaga tegining.
3.Teginish bilan zaruriy funksiyani tanlang.
4. Axborot-ko'ngilochar tizimning displeyidagi bandlarga teginib funksiyani yoqing yoki o'chiring.
5.Qaytish uchun < ni bosing.
Sozlamalar menyusida quyidagi bandlar saqlanishi mumkin:

Ulanishlar

Menyuda quyidagi bandlar saqlanishi mumkin:

Telefonlar

Har xil mobil telefonlarga yoki qurilmalarga ulanishni, mobil telefonni yoki multimedia qurilmalarini o'chirish yoki olib tashlanishini ta'minlaydi.

Apple CarPlay

Mobil qurilma bilan bevosita axborot-ko'ngilochar tizim displeyida o'zaro harakat qilishga imkon beradi. Apple CarPlay va Android Auto ⇨ 6-14ga qarang.

Android Auto

Mobil qurilma bilan bevosita axborot-ko'ngilochar tizim displeyida o'zaro harakat qilishga imkon beradi. Apple CarPlay va Android Auto ⇨ 6-14ga qarang.

Wi-Fi tarmoqlari

Ulangan yoki erishimli Wi-Fi tarmoqlarini ko'rsatadi.

Wi-Fi kirish nuqtasi

Wi-Fi ning har xil funksiyalarini sozlanishini ta'minlaydi.

Vehicle-to-Phone Sharing (Avtomobil va telefon o'rtasida ma'lumotlar almashinuvi)

GM ilovalariga ro'yxatdan telefonlarda avtomobilning ma'lumotlarini qo'llash imkonini beradi.

Trusted Device (Tekshirilgan qurilma)

Telefonni tekshirilgan qurilma sifatida ko'rsatishga va qulay funksiyalarni, jumladan profilni bir lahzada blokdan chiqarish va qayd yozuviga kirishni qo'llash uchun u va avtomobil o'rtasida aloqaning xavfsiz kanalini yaratishga imkon beradi. Tekshirilgan qurilma yaqin joyda joylashgan bo'lsa, tizim uni noyob Bluetooth ulanish bo'yicha avtomatik aniqlaydi.

Avtomobil

Menyuda quyidagi bandlar saqlanishi mumkin:
Audio Settings (Audiotizim sozlamalari)
Audioning har xil parametrlarini sozlash.
O'smir-haydovchi tartibi
O'smir-haydovchi ⇨ 6-18 ga qarang.
Orqa o'rindiqlar haqida eslatma
Avtomobilni boshqarishgacha va boshqarish vaqtida orqa eshikni ochishda tovushli signalning uzatilishi yoki xabarlarning chiqarilishini ta'minlaydi.
Harakatlanishni boshlash uchun taqib olish
Ushbu funksiya, agar haydovchi va oldingi yo'lovchini xavfsizlik kamari (uning avtomobilda mavjudligida) taqilmagan bo'lsa, P (to'xtab turish) holatidan o'tishni oldini oladi. "Harakatlanishni boshlash uchun taqib olish"ga qarang.
Iqlim va havo sifati
Iqlim-nazoratning har xil parametrlarini sozlash.
Xavf-xatar haqida ogohlantirish tizimi
Haydovchiga yordam tizimining har xil parametrlarini sozlash.
Shinamlik va qulaylik
"Shinamlik va qulaylik" toifasida har xil parametrlarni sozlash.
Yorug'lik uskunalari
Yoritishning har xil parametrlarini sozlash.

Eshiklarni qulflarini elektr blokirovkasi
Eshiklarni qulflashning har xil parametrlarini sozlash.
Masofadan bloklash/Blokdan chiqarish/Ishga tushirish
Masofadan blokirovkaning har xil parametrlarini sozlash.
O'rindiqlarning holati
O'rindiqlar holati parametrlarini sozlash.
Transport Mode (Transportirovka rejimi)
Transportirovka rejimi parametrlarini sozlash.
Bildirgilar
O'rnatilgan ilovalarni va ularga berilgan ruxsatlarni ro'yxatini ekranga chiqarish.
Ilovalar
Ilovalar sozlamalari va ma'lumotlarini ko'rsatadi.
Date / Time (Sana/vaqt)
Soatni sozlashga ruxsat beradi.
Ekran
Axborot-ko'ngilochar tizimning ekranini sozlanishini boshqaradi.
Tovushlar
Axborot-ko'ngilochar tizimning tovushlarini sozlanishini ta'minlaydi.
Profiles and Accounts (Profillar va qayd yozuvlari)
Axborot-ko'ngilochar tizimning profillarini o'zgartirish va faol profil bilan tayinlangan qayd yozuvlarga kirish.

Maxfiylik
Menyuda quyidagi bandlar saqlanishi mumkin:
"Mikrofon"
"Mikrofon" ekranini ko'rsatish uchun tegining.
"Joylashish joyi"
Joylashgan joyni aniqlash xizmati ekranini ko'rsatish uchun tegining.
GM Privacy Statement (GM maxfiyligi to'g'risida bayonot)
GM Privacy Statement (GM maxfiyligi to'g'risida bayonot) ekranini ko'rsatish uchun tegining.
App Permissions (Ilovalarning ruxsatlari)
Permission manager (Ruxsatlar dispetcheri) ekranini ko'rsatish uchun tegining.
Infotainment System Data (Axborot-ko'ngilochar tizim ma'lumotlari)
Infotainment System Data (Axborot-ko'ngilochar tizim ma'lumotlari) ekranini ko'rsatish uchun tegining.
«Maxsus imkoniyatlar»
Bu menyu axborot-ko'ngilochar tizimining ekranida maxsus imkoniyatlar haqida ma'lumotlarni ko'rsatadi.
Assistant and Voice (Yordamchi va ovozli boshqarish)
Ushbu menyuda yordamchi va ovozli boshqarishning sozlamalari aks ettiriladi.
Xavfsizlik
Axborot-ko'ngilochar tizimning himoya parametrlarini sozlash.

Ilovalar
Axborot-ko'ngilochar tizimning parametrlarini sozlash.

"Tizim"
Menyuda quyidagi bandlar saqlanishi mumkin:
Til (Language)
Ushbu parametrning qiymatlari bilan axborot-ko'ngilochar tizimning displeyidagi matn tili belgilanadi.
Keyboard and Speech (Klaviatura va nutq)
Klaviatura va nutqni aniqlash parametrlarini o'zgartirish.
O'lchov birliklari
O'lchov birliklarini o'zgartirish.
Reset Options (Bekor qilish parametrlari)
Bekor qilish parametrlarini o'zgartirish.
TTY Mode (Teletayp tartibi)
Teletayp tartibini sozlash uchun bosing.
Storage (Xotira)
Xotira parametrlarini ko'rish uchun bosing.

Tizim haqida ma'lumotlar
Axborot-ko'ngilochar tizimning dasturiy ta'minoti haqidagi ma'lumotlarni ko'rish uchun bosing.
Legal Information (Yuridik ma'lumotlar)
Yuridik ma'lumotlarni va litsenziyalar haqidagi ma'lumotlarni ko'rish uchun tegining.
Yangilanishlar
Avtomobil tizimlarini yangilanishlari parametrlarini sozlash.

O'smir-haydovchi

Ushbu tartib (muvofiq jamlanmada) xavfsiz haydash odatini ishlab chiqilishini rag'batlantirish uchun boshlovchi haydovchilar uchun bir nechta kalitlarni ro'yxatdan o'tkazish imkonini beradi. O'smir-haydovchi kaliti bilan dvigatelni ishga tushirishda xavfsizlikning muayyan tizimlari avtomatik faollashadi, bitta funksiyalarni sozlash imkoniyati va boshqalarini qo'llash cheklovlari paydo bo'ladi. Statistika keyinroq ko'rish mumkin bo'lgan haydashni tavsiflovchi avtomobilning ma'lumotlarini qayd qiladi. O'smir-haydovchining kaliti bilan dvigatel ishga tushirilishida haydovchining axborot markazida (DIC) o'smir-haydovchi tartibi amal qilayotganligi haqida xabar paydo bo'ladi.

Kirish uchun:
1.Home Page (Bosh sahifa)da Sozlamalarga tegining, so'ngra "Avtomobil"ga tegining, undan keyin O'smir-haydovchi tartibiga tegining.
2.To'rtta raqamli shaxsiy identifikatsiya raqamini (PIN) kiriting. Tasdiqlash uchun takroran PIN kiriting. O'zgartirish uchun "PINni o'zgartirish"ga tegining.
PIN quyidagilar uchun talab etiladi:
- Kalitlarni sozlash, qo'shish yoki o'chirib yuborish.
- O'smir-haydovchi tartibi sozlamalarini o'zgartirish.
- O'smir-haydovchi tartibi uchun PINni o'zgartirish yoki o'chirib yuborish.
- Kirishni olish yoki Statistika ma'lumotlarini o'chirib yuborish.

O'smir-haydovchi tartibini faollashtirish va kalit uchun cheklovlarni tayinlash uchun kalitlarni sozlash/qo'shish.
Avtomobilda sakkiztadan ortiq bo'lmagan kalitlarni ro'yxatdan o'tkazish mumkin. O'smir-haydovchi kalitini boshqalardan farqlash uchun unga belgi qo'ying.
Ishga tushirish tugmasiga ega bo'lgan tizimlar uchun:
1. Dvigatelni ishga tushiring.
2. P (to'xtab turish) uzatmasi yoqilgan bo'lishi kerak.
3."Sozlamalar" menyusida "Avtomobil"ga tegining, so'ngra esa O'smir-haydovchi tartibiga tegining.
4. PINni kiriting.
5.Ro'yxatdan o'tkazish talab etiluvchi radiobrelokni breloklar uchun bo'linmaga joylashtiring. Kalit dvigatelni ishga tushirgan kalit bo'lishi shart emas. Breloklar uchun joylashish joyi "Masofadan boshqarish radiobrelogining qo'llanilishi" bo'limida qarang.
6.O'smir-haydovchi tartibi menyusida Kalitlarni sozlash yoki Add/Remove Teen Driver Keys (O'smir-haydovchi kalitini qo'shish/o'chirib yuborish)ni bosing.
- Agar radiobrelok avval ro'yxatdan o'tkazilmagan bo'lsa, kalitni qo'shish opsiyasi chiqarilgan bo'ladi. Add (Qo'shish)ga tegining, tasdiqlovchi xabar chiqariladi. O'smir-haydovchi tartibi uchun cheklovlar har safar avtomobilni boshqarish uchun xuddi shu radiobrelok qo'llanilgan vaqtda qo'llaniladi.
- Agar radiobrelok ro'yxatdan o'tkazib bo'lingan bo'lsa, radiobrelokni o'chirib yuborish opsiyasi paydo bo'ladi. Radiobrelokning ro'yxatdan o'tkazilishini bekor qilish uchun Remove (O'chirib yuborish)ga tegining. Tasdiqlovchi xabar paydo bo'ladi, va avtomobilni boshqarish uchun ushbu radiobrelok qo'llanilgan vaqtda o'smir-haydovchi tartibi uchun cheklovlar qo'llanilmaydi.

Tugma bilan ishga tushirish tizimiga ega bo'lgan avtomobillarda ishga tushirishda O'smir-haydovchi tartibiga ega bo'lgan va O'smir-haydovchi tartibga ega bo'lmagan kalitining mavjudligi holatida avtomobil O'smir-haydovchi tartibiga ega bo'lmagan kalitni aniqlaydi va uni avtomobilni ishga tushirish uchun qo'llaydi. O'smir-haydovchi tartibi sozlamalari amal qilmaydi.

Kalit bilan ishga tushirish tizimi uchun:

1.Dvigatelni ishga tushiring.

2.Avtomatik uzatmaga ega avtomobilni «P» (Parkovka) holatiga qo'ying. Mexanik uzatmaga ega avtomobilni to'xtating va tormozni yoqing.

3.Axborot-ko'ngilochar tizimining bosh ekranida Settings (Sozlamalar) > Vehicle (Avtomobil) > Teen Driver (O'smir haydovchi rejimi) bo'limlarini tanlang.

4.PIN kodini kiriting. Key Settings (Kalit sozlamalari) yoki Add/Remove Teen Driver Keys (O'smir haydovchi kalitlarini qo'shish/olib tashlash) bo'limini bosing.

5.Tizim kalitni ro'yxatga olish va ro'yxatdan chiqarish bo'yicha ko'rsatmalarni beradi. Tasdiqlovchi xabar ko'rsatiladi.

Sozlamalarni boshqarish yoki Teen Driver Settings (O'smir-haydovchi tartibi sozlamalari)

Avtomobilning konfiguratsiyasiga bog'liq holda menyu quyidagi elementlarni saqlashi mumkin:

Harakatni boshlash uchun taqib olish: Agar "Haydashni boshlash uchun taqib olish" funksiyasi yoqilgan va haydovchi (yoki ba'zi avtomobillarda - oldingi yo'lovchi) xavfsizlik kamarini taqib olmagan bo'lsa, haydovchi tormoz tepkisiga bosgandan so'ng bir qancha vaqt davomida P (to'xtab turish) tartibidan chiqish imkoniga ega bo'lmaydi. Ba'zi avtomobillarda o'smir-haydovchi tartibida "Harakatlanish uchun taqib olish" funksiyasi har doim faol va uni o'chirish imkoni yo'q. "Harakatlanish uchun taqib olish"ga qarang.

Ovoz balandligi cheklovi: Ovoz balandligini maksimal darajasini o'rnatishga imkon beradi. Ovoz balandligi cheklovini yoqing yoki o'chiring. Ovoz balandligini maksimal ruxsat etilgan darajasini tanlash uchun strelkalardan foydalaning Ba'zi axborot-ko'ngilochar tizimlarda "Ovoz balandligini cheklash"ni bosish va ovoz balandligini maksimal ruxsat etilgan darajasini tanlash mumkin.

Ovoz balandligi cheklovini sozlash: Ovoz balandligini maksimal ruxsat etilgan darajasini tanlash uchun strelkalardan foydalaning.

O'smir-haydovchi uchun tezlikni cheklash: Avtomobilning maksimal tezligini cheklash. Agar tezlikni cheklash yoqilgan va dvigatel o'smir-haydovchining kaliti bilan ishga tushirilgan bo'lsa, haydovchining axborot markaziga maksimal tezlikning cheklanganligi haqidagi xabar chiqariladi.

Muayyan avtomobillarda tezlikni cheklash yoqilganda, shuningdek, avtomobilning tezlik olishini maksimal tezligi ham cheklanadi. Haydovchining axborot markaziga tezlik olishning tezligini cheklanganligi haqidagi xabar chiqariladi.

O'smir-haydovchi uchun tezlikni oshirganlik haqida ogohlantirish: Tanlangan tezlik oshirib yuborilishida haydovchining axborot markaziga ogohlantirish chiqariladi. Tezlik oshirilishi haqidagi ogohlantirishni yoqing yoki o'chiring va ogohlantirish uzatiladigan tezlikni tanlang.

Tezlikni oshirganligi haqida ogohlantirish avtomobilning tezligini cheklamaydi. Ba'zi axborot-ko'ngilochar tizimlarda "O'smir-haydovchi uchun tezlik oshirilganligi haqida ogohlantirishni o'rnatish"ni bosish va ogohlantirish uzatiladigan tezlikni tanlash mumkin.

O'smir uchun tezlik haqida ogohlantirishni o'rnatish: Ogohlantirish uzatiladigan tezlikni tanlang. Tezlikni oshirganligi haqida ogohlantirish avtomobilning tezligini cheklamaydi.

Agar o'smir-haydovchi tartibi faol bo'lsa:

- Agar haydovchining xavfsizlik kamari taqilmagan, ba'zi avtomobillarda esa, shuningdek, oldingi yo'lovchining xavfsizlik kamari ham taqilmagan bo'lsa, radiopriyomnik tovushi (muvofiq jamlanmada) o'chadi. Avtomobilga ulangan har qanday manbadan ovoz ham o'chiriladi.
- Oldingi yo'lovchining o'rindig'iga joylashtirilgan buyum, masalan, portfel, ayollar sumkasi, oziq-ovqat mahsulotlari uchun paket, noutbuk yoki boshqa elektron qurilma, taqilmagan oldingi yo'lovchini aniqlash tizimining soxta ishlashini keltirib chiqarishi va radiopriyomnikni o'chirishi mumkin. Ushbu holatda o'rindiqdan buyumlarni olib qo'ying. "Yo'lovchini aniqlash tizimi"ga qarang.
- Ba'zi xavfsizlik tizimlarini, masalan, avtomatik favqulodda tormozlanish (muvofiq jamlanmada), o'chirish imkoni yo'q.
- Moslashuvchan kruiz-nazorat uchun oraliqni va frontal to'qnashuv haqida ogohlantirish tizimi uchun ogohlantirishni berish vaqtini (muvofiq jamlanmada) o'zgartirish imkoni yo'q.
- O'smir-haydovchi tartibida sozlash mumkin bo'lmagan xavfsizlik funksiyasini o'zgartirishga urinishda ushbu funksiya axborot-ko'ngilochar tizimi menyusida qorong'ulashtirilishi yoki o'chirib yuborilishi mumkin, yoki haydovchining axborot markazida o'smir-haydovchi tartibi faol ekanligi va tartib-taomil erishimli emasligi haqida xabarnoma aks ettiriladi.
- Super Cruise yoki Ultra Cruise tizimi (muvofiq jamlanmada) erishimli bo'lmaydi.
- Kuchaytirilgan past yoqilg'i zaxirasi haqida ogohlantirish (tegishli jihozlashda) – agar avtomobilda yoqilg'i oz bo'lsa, asboblar panelidagi past yoqilg'i darajasini bildiruvchi indikator miltillaydi, va haydovchi ma'lumot markazidagi past yoqilg'i darajasi haqida ogohlantirishni yopish mumkin bo'lmaydi.
- Agar avtomobil avtomatik favqulodda tormozlanish tizimi bilan jihozlangan bo'lsa, tirkamani shataklash taqiqlanadi.

Statistika

Avtomobil egasi ro'yxatdan o'tkazilgan o'smir-haydovchi kalitiga ega bo'lgan avtomobilni haydashda avtomobilning muayyan ma'lumotlarini yozishga haydovchining roziligini olishi kerak. Avtomobilga bitta Statistika yuritiladi. Ma'lumotlar faqat, agar avtomobilni boshqarish uchun ro'yxatdan o'tkazilgan o'smir-haydovchi kaliti qo'llanilayotgan holatdagina yozib boriladi.

Statistika ma'lumotlari yig'ilishi O'smir-haydovchi tartibi faollashtirilgan vaqtdan boshlab oxirgi Statistka bekor qilingunigacha amalga oshiriladi.

Quyidagi ma'lumotlar ro'yxatdan o'tkazilishi mumkin:

- Bosib o'tilgan masofa - o'smir-haydovchi tartibida bosib o'tilgan umumiy masofa.
- Maksimal tezlik - avtomobilning aniqlangan maksimal tezligi.
- Tezlik oshirilganligi haqida ogohlantirish - tezlik oshirilganligi haqida ogohlantirishlarning uzatilish soni.
- Keng ochilgan drossel to'sgichi - akselerator tepkisi deyarli tiralgunicha bosilishlarning soni.
- Frontal to'qnashuv haqida ogohlantirish (muvofiq jamlanmada) - haydovchi oldinda ketayotgan avtomobilga juda tez yaqinlashishi va ehtimolli xavfli to'qnashuv haqida ogohlantirishlarning soni.
- Oldini oluvchi avtomatik tormozlanish, shuningdek Automatic Emergency Braking (Avtomatik favqulodda tormozlanish) deb ham nomlanadi (muvofiq jamlanmada) - avtomobilning tizimlari muqarrar to'qnashuvni aniqlashgani va tormozlanishni yoqish soni.
- Orqa bilan yurishda avtomatik tormozlanish (muvofiq jamlanmada) - avtomobil tizimlari orqa bilan yurishda muqarrar to'qnashuvni aniqlashi va tormozlanishni yoqishlarning soni.

- Shataksirashga qarshi tizim - g'ildiraklarning shataksirashini kamaytirish yoki yo'l bilan ilakishishni yo'qotilishi uchun tortish kuchini nazorat qilish tizimi faol bo'lishining soni.
- Dinamik stabillashtirish tizimi - elektron dinamik stabillashtirish tizimini qo'llashga olib kelgan holatlarning soni.
- Antibloklash tormoz tizimini faollashishi - Antibloklash tormoz tizimini faollashishlar soni.
- Oraliq masofani buzilishi haqida ogohlantirish (muvofiq jamlanmada) - haydovchi oldinda ketayotgan avtomobilgacha juda yaqin masofa haqida olgan ogohlantirishlar soni.

Report Card Data (Statistika ma'lumotlari)

To'plangan ma'lumotlar statistika bekor qilingunicha yoki yozuvlarning maksimal sonidan oshib ketguncha barcha safarlar uchun saqlab boriladi. Statistika pozitsiyasi uchun yozuvlarning maksimal sonidan oshib ketish holatida statistikada ushbu pozitsiya statistika bekor qilingunicha boshqa yangilanmaydi. Har bir pozitsiya 1000tadan ortiq bo'lmagan marta ro'yxatdan o'tkaziladi. Bosib o'tilgan masofa kamida 64 374 km (40 000 mil)da ro'yxatga olinadi.

Report Card Data (Statistika ma'lumotlari)ni o'chirib yuborish uchun sanab o'tilgan harakatlardan istalganini bajaring:

- Statistika ekranida Bekor qilishga tegining.
- O'smir-haydovchi tartibi menyusida Clear PIN and All Teen Driver Keys (O'smir-haydovchi uchun PIN-kodni va barcha kalitlarni o'chirib yuborish)ni bosing. Ushbu harakat, shuningdek, barcha kalitlarni, O'smir-haydovchi tartibini bekor qiladi va PINni o'chirib yuboradi.

Unutilgan PIN

PINni bekor qilish uchun o'z dileringizga murojaat qiling.

TOVAR BELGILAR VA LITSENZION KELISHUV

"Made for iPhone" logotipi ushbu elektron qurilma iPhone ga ulanish uchun maxsus mo'ljallanganligini va Apple kompaniyasining texnik talablariga muvofiqlikka ishlab chiquvchi tomonidan sertifikatlashtirilganligini anglatadi. Apple kompaniyasi ushbu qurilmaning ishlashi va uning xavfsizlik standartlariga va normativ talablarga muvofiq kelishi uchun javobgar bo'lmaydi. Ushbu qurilmaning iPhone bilan qo'llanilishi simsiz aloqaning sifatiga ta'sir etishi mumkinligini e'tiborga oling. iPhone AQSh va boshqa mamlakatlarda ro'yxatdan o'tgan Apple Inc. kompaniyasining tovar belgisi hisoblanadi.

immersion.

TouchSense texnologiyasi va TouchSense System 1000 seriyasi Immersion korporatsiyasi litsenziyasi bo'yicha qo'llaniladi. TouchSense System 1000 texnologiyasi www.immersion.com/ patent-marking.html manzil bo'yicha ko'rsatilgan AQShning bir yoki bir nechta patentlari bilan himoyalangan; boshqa patentlarga arizalar kiritilgan.

Bose

Bose AudioPilot va Bose Centerpoint Surround AQShda va boshqa mamlakatlarda ro'yxatdan o'tkazilgan Bose Corporation tovar belgilari hisoblanadi.

Bluetooth

Bluetooth matnli belgisi va logotipi Bluetooth SIG, Inc. xususiy mulki hisoblanadi va faqat litsenziya bilan muvofiqlikda General Motors kompaniyasi tomonidan qo'llaniladi. Boshqa tovar belgilar va nomlanishlar ularni egalarini mulki hisoblanadi.

Java

Java ro'yxatdan o'tkazilgan Oracle va / yoki u bilan affillangan kompaniyalarning tovar belgisi hisoblanadi.

MPEG4–AVC (H.264)

USHBU MAHSULOT QUYIDAGI MAQSADLARDA ISTE'MOLCHI TOMONIDAN SHAXSIY VA NOTIJORAT QO'LLANILISHI UCHUN AVC PATENT LITSENZIYALARNING PORTFELI SHARTLARIDA TAQDIM ETILADI: (I) AVC STANDARTIGA MUVOFIQ VIDEONI KODLASH ("AVC VIDEO") VA/YOKI (II) SHAXSIY VA NOTIJORAT FAOLIYAT DOIRASIDA YOKI AVC VIDEONI YETKAZIB BERISHGA LITSENZIYAGA EGA BO'LGAN VIDEOMATERIALLARNI YETKAZIB BERUVCHISIDAN OLINGAN ISTE'MOLCHI TOMONIDAN KODLANGAN AVC VIDEONI QAYTA KODLASH. HAR QANDAY BOSHQA QO'LLASHGA HECH QANDAY LITSENZIYALAR TAQDIM ETILMAYDI VA KO'ZDA TUTILMAYDI. QO'SHIMCHA MA'LUMOTLARNI MPEG LA, LLC KOMPANIYASIDAN OLISH MUMKIN. HTTPS://WWW.MPEGLA.COM DA QARANG.

VC-1

ДUSHBU MAHSULOT QUYIDAGI MAQSADLARDA ISTE'MOLCHI TOMONIDAN SHAXSIY VA NOTIJORAT QO'LLANILISHI UCHUN VC-1 PATENT LITSENZIYALAR PORTFELI SHARTLARIDA TAQDIM ETILADI: (I) VC-1 STANDARTI BILAN MUVOFIQLIKDA VIDEONI KODLASH ("VC-1 VIDEO") VA/YOKI SHAXSIY VA NOTIJORAT FAOLIYAT DOIRASIDA YOKI VC-1 VIDEONI YETKAZIB BERISHGA LITSENZIYAGA EGA BO'LGAN VIDEOMATERIAL YETKAZIB BERUVCHISIDAN OLINGAN VC-1 VIDEONI QAYTA KODLASH. HAR QANDAY BOSHQA QO'LLASHGA HECH QANDAY LITSENZIYALAR TAQDIM ETILMAYDI VA KO'ZDA TUTILMAYDI. QO'SHIMCHA MA'LUMOTLARNI MPEG LA, LLC KOMPANIYASIDAN OLISH MUMKIN HTTPS://WWW.MPEGLA.COM. DA QARANG.

MPEG4–video

USHBU MAHSULOTNI MPEG-4 VIDEOKODLASH STANDARTI BILAN BOG'LIQ BO'LGAN HAR QANDAY HOLDA QO'LLASH TAQIQLANADI, ISTE'MOLCHI TOMONIDAN SHAXSIY VA NOTIJORAT MAQSADLARDA QO'LLANILISHI BUNDAN MUSTASNO.

MP3

MPEG Layer-3 tovushni qayta kodlash texnologiyasi Fraunhofer IIS va Thomson litsenziyalari asosida qo'llaniladi.

WMV/WMA

Ushbu mahsulotda Microsoft Corporationga tegishli va Microsoft Licensing, GP litsenziyasi asosida qo'llaniluvchi texnologiya qo'llaniladi. Bunday texnologiyaning ushbu mahsulot bilan aloqada bo'lmagan qo'llanilishi yoki tarqatilishi holatga bog'liq holda Microsoft Corporation va/yoki Microsoft Licensing, GP litsenziyasi bilan taqiqlanadi.

7 IQLIM-NAZORATNI BOSHQARISH ORGANLARI

- IQLIM-NAZORAT TIZIMLARI 7-2
- VENTILYATSIYA PANJARALARI 7-6
- TEXNIK XIZMAT KO'RSATISH 7-6
- IZOH 7-8

IQLIM-NAZORAT TIZIMLARI

Avtomatik iqlim-nazoratning ikki zonali tizimi

Ushbu tizim yordamida avtomobilni isitish, sovutish va ventilyatsiyasini boshqarish amalga oshiriladi.

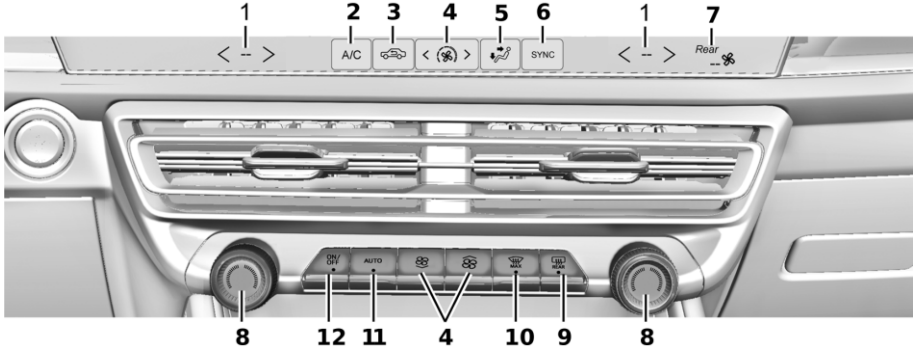

1.Haydovchi/yo'lovchi zonasidagi haroratni sozlash
2.A/C (konditsioner)
3.Resirkulyatsiya
4.Ventilatorni boshqarish
5.Havoni taqsimlash tartiblarini boshqarish organlari
6. SYNC (sinxronlashtirilgan haroratni sozlash)
7. Salonning orqa qismi uchun iqlim-nazoratni sozlash ekrani
8.Haydovchi va yo'lovchi zonasida haroratni qo'lda sozlash
9. Orqa oynaning antitelchiragichi
10.MAX (muzdan tushirish)
11.AUTO (Avtomatik tartib)
12.YOQISH/O'CHIRISH

CLIMATE (IQLIM) belgisini axborot-ko'ngilochar tizimining bosh ekranida bosish orqali, ventilyatorning parametrlarini, havoni uzatish rejimini, konditsionerni, haydovchi va yo'lovchilar uchun haroratni, orqa iqlim boshqaruv tizimini, shuningdek, sinxronizatsiya parametrlarini sozlash mumkin. So'ngra, tanlovni iqlim-nazorat sahifasida amalga oshirish mumkin.

Avtomatik tartib

Tizim avtomobilni zaruriy haroratgacha isitish yoki sovutish uchun avtomatik tartibda ventilator tezligi, havo uzatilishi va konditsioner ishlashini boshqaradi.

AUTO indikatori yonib turgan vaqtda, barcha to'rtta funksiyalar avtomatik tartibda ishlayotgan bo'ladi. Bundan tashqari, funksiyalardan har birini qo'lda sozlash mumkin, o'rnatilgan sozlama esa displey ekraniga chiqariladi. Qo'lda sozlanmagan shunday funksiyalar avtomatik tartibda, hattoki, agar AUTO indikatori yonib turmagan bo'lsa ham ishlashni davom ettiradi.

Avtomatik tartibga o'tkazish tartibi:

1.AUTO klavishasini bosing.
2. Zaruriy haroratni tanlang.

Tizim salonda zaruriy mikroiqlimni hosil qilgunicha kuting. Haroratni maksimal shinam darajagacha sozlang.

Issiq ob-havoda yonilg'ini tejash va salon sovutilishini tezlashtirish uchun konditsioner avtomatik resirkulyatsiya tartibini yoqishi mumkin. Havo resirkulyatsiyasi tartibini yoqish uchun bosing. Ushbu tugmani takroran bosilishi salonga atmosfera havosining uzatilish tartibini yoqilishiga olib keladi.

Haydovchi va yo'lovchi zonasida haroratni qo'lda sozlash : Haroratni alohida haydovchi va yo'lovchi tarafida o'rnatish mumkin Haydovchi yoki yo'lovchi zonasida haroratni oshirish yoki kamaytirish uchun tutqichni soat

strelkasi bo'ylab yoki soat strelkasiga qarama-qarshi burang.

SYNC : Barcha yo'lovchilar uchun harorat sozlamalarini haydovchi uchun harorat sozlamalariga bog'lab qo'yish uchun bosing.

Bunda, SYNC indikatori yonadi. Agar yo'lovchi zonasida iqlim-nazorat sozlamalari o'zgartirilsa, SYNC indikatori o'chadi.

Qo'l tartibida boshqarish

YOQISH/O'CHIRISH : Ushbu tugmani bosish bilan ventilyator yoqiladi va o'chiriladi. Agar O'chirish varianti tanlangan bo'lsa, tizim salonga tashqi havoning uzatilishini to'sib qo'yadi. Yoqish varianti tanlanishida yoki har qanday boshqa tugmani bosishda iqlim-nazorat tizimi yoqiladi va sozlamalar bilan muvofiqlikda havo oqimining uzatilishi tiklanadi. Haroratni va havoni taqsimlash tartiblarini sozlanishini davom ettirish mumkin.

/ : Ventilator aylanish tezligini oshirish yoki kamaytirish uchun bosing. Ventilator parragining aylanish tezligi bosh displeyning ekraniga chiqariladi. Havo uzatishni boshqarish tugmasidan istalgani bosilishida ventilator avtomatik boshqarish tartibidan qo'lda boshqarish tartibiga o'tadi. Avtomatik tartibga qaytish uchun AUTO bosing.

Havoni taqsimlash tartiblarini boshqarish organlari: havo oqimini yo'nalishini o'zgartirish uchun iqlim-nazorat tizimi displeyida , va tugmalarini bosing. Ushbu uchta tugmalarni har qanday birikmada bosish mumkin. Joriy tartib displeyda aks ettiriladi. Tugmalardan istalganini bosishda avtomatik havo uzatilishini sozlash o'chadi, havo oqimining yo'nalishini qo'lda sozlash zarur. Avtomatik tartibga qaytish uchun AUTO bosing.

Joriy ish tartibini o'zgartirish uchun quyidagi tartiblardan birini yoki bir nechtasini tanlang:

: Ushbu tartibda oynalarning telchirashi bartaraf etiladi. Havo oqimi old oynani shamollatish soplolariga yo'naltiriladi.

: Havo oqimi uskunalar panelidagi havo tirqishlari orqali uzatiladi.

: Havo oqimi oyoqlar uchun kamgakka yo'naltiriladi.

MAX : Havo oqimi old oynaga yo'naltirilgan, ventilator yuqori aylanishlarda ishlamoqda, havo harorati esa, agar hali maksimumga erishmagan bo'lsa, ortadi. Ushbu tartibga o'tishda avvalgi tartib o'chadi, old oyna esa terchillashdan yoki qirovdan tez tozalanadi. Tugmani takroran bosishda tizim avvalgi ishlash tartibiga, ventilator esa - oldingi aylanishlarga qaytadi.

Muzdan tushirishni yoqishdan avval eng yaxshi natijaga erishish uchun old oynani qor va muzdan yaxshilab tozalab oling va resirkulyatsiyani yoqmang.

A/C : Ushbu tugmani bosish bilan konditsioner yoqiladi va o'chiriladi. Agar iqlim-nazorat tizimi o'chirilgan yoki tashqi harorat noldan pastga tushib ketgan bo'lsa, konditsioner ishlamaydi.

Avtomatik tartibga qaytish uchun zarurat tug'ilganida konditsionerni yoqing, AUTO bosing. Agar indikator lampa yoqilgan bo'lsa, konditsioner avtomobil ichkarisidagi havoni sovutib yoki old oynani telchillab qolishini tez bartaraf qilish uchun havoni quritib, avtomatik ishlaydi.

: Resirkulyatsiyani yoqish uchun bosing. Bunda, indikator o'chishi kerak. Resirkulyatsiya tartibi salondagi havoni tez sovutishga, hamda tashqaridan gazlar va noxush hidlar kirishini istisno qilishga imkon beradi.
Salqin yoki sovuq ob-havoda ushbu funksiyaning ishlashi old va qolgan oynalarning telchillab qolishiga olib kelishi mumkin. Telchillab qolishdan old va qolgan oynalarni tozalanishini yengillashtirish uchun resirkulyatsiyani o'chiring.

Telchillab qolishni avtomatik bartaraf qilish: iqlim-nazorat tizimi avtomobil ichida yuqori namlikni avtomatik aniqlash datchigi bilan jihozlangan bo'lishi mumkin. Agar yuqori namlik aniqlanayotgan bo'lsa, iqlim-nazorat tizimi tashqi havoning uzatilishiga tuzatish kiritishi va konditsionerni o'chirib qo'yishi mumkin.
Ventilatorning aylanish tezligi oynalar telchillab qolishini oldini olish uchun oshirilishi mumkin. Agar iqlim-nazorat tizimi oynalarning taxminiy telchillab qolishini aniqlamayotgan bo'lsa, u me'yordagi ishlashga qaytadi.
Oynalarning avtomatik shamollatilishini o'chirish yoki yoqish uchun "Parametrlar" > "Mikroiqlim va havo sifati" > "Oynalarni avtomatik shamollatish" tanlang > "Yoqish" yoki "O'chirish"ni tanlang.

Orqa oyna antitelchiragichi

ORQA: Orqa oyna antitelchirashini yoqish yoki o'chirish uchun bosing.
Klavishada indikatorning yonishi orqa oyna antitelchiragichi yoqilganligiga ko'rsatadi. Orqa oyna antitelchiragichi faqat o't oldirish yoqilgan holatdagina ishlaydi. Antitelchiragich avtomobil oziqlanishi o'chirilishida yoki qo'shimcha asbob-uskunalarni oziqlantirish tartibida o'chadi.
Orqa oyna antitelchiragichini avtomatik ishlash tartibiga o'tkazish mumkin. Telchirashni avtomatik bartaraf etilishini o'chirish yoki yoqish uchun Settings (Sozlamalar) > Climate and Air Quality (Iqlim-nazorat va havo sifati) > Auto Rear Defog (Orqa oyna antitelchiragichi) tanlang > ON (YOQISH) yoki OFF (O'CHIRISH)ni tanlang. Agar orqa oyna telchirashini avtomatik bartaraf etish funksiyasi faollashtirilgan bo'lsa, orqa oyna antitelchiragichi salon sovuq bo'lganida, tashqi harorat esa taxminan 7 °C (44 °F)dan oshmaganida avtomatik yoqiladi. Orqa oyna antitelchiragichi ham avtomatik o'chadi.
Agar avtomobil isitiluvchi tashqi toshoynalar bilan jihozlangan bo'lsa, isitish, toshoynalarni telchillashi va qirov bosishidan tozalab, orqa oyna antitelchiragichini yoqish tugmasini bosish bilan yoqiladi. Isitiluvchi toshoynalar ⇨ 1-21ga qarang.

> ⚠ *DIQQAT!*
>
> Old oynaning ichki yuzasini va orqani ko'rish toshoynalarini ustara yoki o'tkir tig'li boshqa buyumlar yordamida muzlardan yoki boshqa hosil bo'lishlardan tozalashga urinmang.
> Bu orqa oynaga o'rnatilgan oyna isitgichini to'rini yoki radioantennani shikastlashi mumkin, bu radiosignallarning qabul qilinish sifatiga ta'sir qiladi. Ushbu holatdagi ta'mirlash kafolatli hisoblanmaydi.

Avtomobilni masofadan ishga tushirishda iqlim-nazoratning ishlashi: Dvigatelni masofadan ishga tushirishda (muvofiq jamlanmadagi avtomobil) iqlim-nazorat tizimi avtomatik yoqilishi mumkin. Tashqari sovuq bo'lganida, tizim muzdan tushirish tartibida yoqiladi, issiq bo'lganida esa - maksimal sovutish tartibida ishlaydi. Dvigatelni masofadan ishga tushirishda, agar tashqari sovuq bo'lsa, orqa oynani shamollatish avtomatik yoqilishi mumkin. Dvigatelni masofadan ishga tushirishda orqa oynani shamollatishning nurli indikatori yoqilmaydi.

Datchik

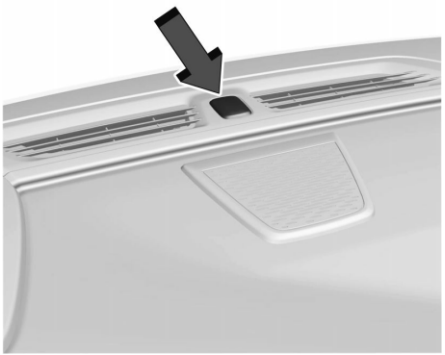

Old oyna yaqinidagi uskunalar panelidagi yoritilganlik datchigi quyosh nurlanishini jadalligini nazorat qiladi.

Iqlim-nazorat tizimi salonda maksimal shinam mikroiqlimni qo'llab-quvvatlab, haroratni, ventilator aylanishini, resirkulyatsiya tartibini yoqish va o'chirish va havoni taqsimlash tartiblarini o'zgartirishni sozlash uchun datchik signalini qo'llaydi.

Iqlim-nazoratni boshqarish tizimi noto'g'ri ishlashidan saqlanish maqsadida datchikni to'sib qo'ymang.

Ventilator o'chirilishini kechikishi

Ba'zi jamlanmalarda muayyan shartlarga rioya qilishda ventilator o't oldirish o'chirilishi va avtomobil eshiklarini qulfini bloklanishidan keyin biroz vaqt davomida ishlashni davom ettirishi yoki vaqti-vaqti bilan yoqilishi mumkin. Bu odatiy holat.

Iqlim-nazoratning orqa tizimi

Salonning orqa qismi uchun iqlim-nazoratni boshqarish tizimi, agar jamlanma bilan ko'zda tutilgan bo'lsa, markaziy konsolning orqa qismida joylashgan. Uning sozlamalarini markaziy konsolning orqa qismida joylashgan boshqaruv tugmalari yordamida, hamda salonning orqa qismi uchun iqlim-nazorat sozlamalari ekranida o'zgartirish mumkin.



Salonning orqa qismi uchun iqlim-nazorat tizimini sozlagichlari

1.Ventilatorni boshqarish
2. Orqa yo'lovchi o'rindiqlari uchun haroratni sozlash
3. Havoni taqsimlash tartiblarini boshqarish
4.AUTO (Avtomatik tartib)

Avtomatik tartib

AUTO : Yoqish yoki o'chirish uchun bosing. Havo uzatilishi avtomatik sozlanadi. Displeyda AUTO indikatori paydo bo'ladi. Havo uzatish yoki ventilator aylanishlarini tartibini qo'lda o'zgartirish holatida avtomatik tartib to'liq bekor qilinadi.

Qo'l tartibida boshqarish

: Orqa panelda havo tirqishlari orqali havo oqimini oshirish yoki kamaytirish uchun tutqichni soat strelkasi bo'ylab yoki soat strelkasiga qarama-qarshi tarafga burang.

Haroratni sozlash: Salonning orqa qismidagi yo'lovchilar uchun haroratni sozlash uchun tutqichni soat strelkasi bo'ylab yoki soat strelkasiga qarama-qarshi tarafga burang.

Havoni taqsimlash tartiblarini boshqarish: Havo uzatilish tartibini tanlash uchun bosing. Bunda, orqa yo'lovchilar o'rindiqlarida havo oqimlarining yo'nalishlari o'zgaradi.

Agar salonning orqa qismida polga havoning uzatilish tartibi tanlangan bo'lsa, orqa ventilatorning aylanishlar indikatori sozlashda o'zgaradi, ammo polga uzatiluvchi havo oqimi o'zgarmagan holda qoladi. Bunday xatti-harakat tizim uchun me'yordagi holat hisoblanadi.

VENTILYATSIYA PANJARALARI

Kerakli tarafga havo oqimini yo'naltirish uchun uskunalar paneli markazida va yon tomonlaridagi havo tirqishlarini qo'llang. Havo oqimini ochish yoki uni to'sib qo'yish uchun havo tirqishlari markazi bo'ylab tutqichni aylantiring.

Qo'llash bo'yicha maslahatlar

- Avtomobilga havo keltirilishini to'sib qo'yishi mumkin bo'lgan muzdan, qordan va barglardan old oynaning havo tirqishlarini asosini tozalab turing.
- Ko'rishni yaxshilash va avtomobilga namlik tushishini kamaytirish uchun kapotdan qorni tozalab tashlang.
- GM kompaniyasi tomonidan tasdiqlanmagan kapot qaytargichlarini qo'llanilishi tizim ishiga salbiy ta'sir qilishi mumkin.
- Salonda havoning samarali aylanishiga to'sqinlikni yuzaga keltirmaslik uchun o'rindiqlar ostidagi bo'shliqlarni to'sib qo'ymang.
- Agar salonda mo'tadil haroratda ventilyatsiya tartibida yoki kombinatsiyalangan tartibla oynalarning telchillab qolishi sodir bo'layotgan bo'lsa, old oynaning telchillab qolishini kamaytirish uchun konditsionerni yoqing.

TEXNIK XIZMAT KO'RSATISH

Salon filtri

Ushbu filtr tashqaridan so'rib olinayotgan havoning salonga kirib kelishidan avval chang, gul changi va boshqa vazmin zarralardan tozalashga imkon beradi.

Ushbu filtrning kartridjini TXK o'tkazilishi vaqtida almashtirish zarur.

1.Qo'lqop qutisini oching.

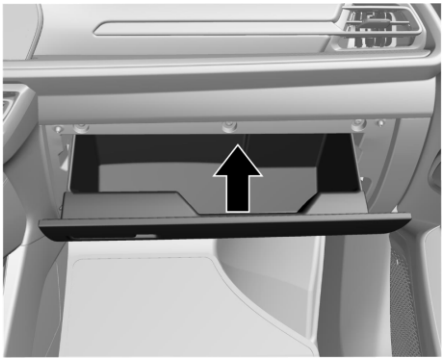

2.Qo'lqop qutisini tirgaklardan pastroqqa tushirish uchun, markaz bo'ylab orqa qismga bosing

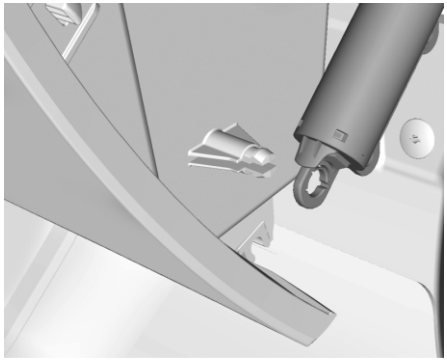

3. Qo'lqop qutisidan tirgak halqasini yechib olish uchun kesma o'qni qisib, undan gaz tirgagini uzib oling.

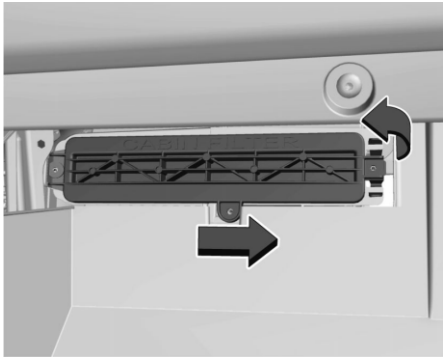

4. Servis eshikchasidagi lo'kidonlarni tushiring. Texnologik qopqoqni oching va eski filtrni chiqarib oling.
5. Yangi havo filtrini o'rnating. Havo filtri to'g'ri tarafi bilan o'rnatilganligiga ishonch hosil qiling.
6. Texnologik qopqoqni yoping.
7. Qo'lqop qutisi qopqog'ining o'rnatilishi teskari tartibda amalga oshiriladi.

Qo'shimcha yordam olish uchun texnik xizmat ko'rsatish stansiyasiga murojaat qiling.

Xizmat ko'rsatish

Barcha avtomobillarning kapoti ostida to'ldirilgan xladagent turi ko'rsatilgan yopishtirma yorliq mavjuddir. Konditsionerlash tizimiga xizmat ko'rsatish faqat professional tayyorgarlikdan o'tgan malakali xodim tomonidan bajarilishi kerak. Konditsionerlash tizimining parlantirgichini ta'mirlash yoki uni hisobdan chiqarilgan avtomobildan yechilgan boshqa parlantirgich bilan almashtirish taqiqlanadi. Ishonchli va xavfsiz ishlashni ta'minlash uchun almashtirish uchun faqat yangi parlantirgichni qo'llash lozim.

Tizimga xizmat ko'rsatish o'tkazilishi vaqtida xladagentni tizimdan maxsus asbob-uskunalarni qo'llagan holda maxsus idishlarga to'kib olish lozim bo'ladi. Xladagent atmosferaga parlanib ketishi mumkin bo'lgan idishga xladagentni to'kish tabiatga zarar yetkazadi va odamlarning hayotiga xavf tug'diradi, chunki u nafas olish a'zolariga tushib qolishi, alangalanishga olib kelishi, kuyishlarni keltirib chiqarishi yoki sog'liqqa boshqa tarzdagi mayibliklar yetkazilishini yuzaga kelitirishi mumkin.

Konditsioner davriy xizmat ko'rsatilishini talab qiladi. Servis kitobchaga qarang.

IZOH

8 AVTOMOBILNI HAYDASH VA BOSHQARISH

- HAYDOVCHIGA MASLAHATLAR 8-2
- ISHGA TUSHIRISH VA EKSPLUATATSIYA 8-14
- CHIQINDI GAZLAR 8-20
- AVTOMATIK UZATMALAR QUTISI 8-22
- AVTOMOBILNI BOSHQARISH TIZIMLARI 8-26
- TORMOZ TIZIMI 8-26
- OSMA QATTIQLIGINI TARTIBLASHTIRISH TIZIMI 8-29
- KRUIZ-NAZORAT 8-33
- HAYDOVCHIGA YORDAMNING TAKOMILLASHTIRILGAN TIZIMLARI 8-44
- YONILG'I 8-68
- TIRKAMANI SHATAKKA OLISH 8-71
- AVTOMOBIL KONSTRUKSIYASINI O'ZGARTIRISH VA O'RNATISH QO'SHIMCHA USKUNALAR 8-84

HAYDOVCHIGA MASLAHATLAR

Haydashda haydovchining e'tiborini chalg'ishi

Haydashda joriy vazifalardan e'tiborning chalg'itilishi har xil shakllarda namoyon bo'lishi mumkin. Sog'lom aql bilan rahbarlik qiling va biror bir harakatlar Sizni e'tiboringizni yo'ldan chalg'itishiga yo'l qo'ymang. Ko'pgina mahalliy ma'muriyatlar haydovchining e'tiborini chalg'itishga doir maxsus ko'rsatmalarni e'lon qilishadi. Hududingizda amal qiladigan qoidalarni diqqat bilan o'rganing.

Ehtiyotsiz haydashni oldini olish uchun yo'lni kuzatib boring, qo'llaringizni rulga qo'ying va diqqatingizni haydashga jamlang.

- Yo'ldagi vaziyatni aniqlash uchun telefondan foydalanmang. Kerakli qo'ng'iroqlarni amalga oshirish yoki qabul qilish uchun tovushli aloqadan foydalaning.
- Yo'lga diqqat bilan qarang. Telefoningiz va boshqa elektron qurilmalaringizdagi ma'lumotlarni o'qimang, yozuvlar qilmang yoki ko'rmang.
- Old yo'lovchining o'rindig'iga chalg'itishning potensial omili sifatida qarang
- Haydashni boshlashdan oldin tanlangan radio stansiyalarini dasturlash, iqlim nazorati sozlamalari, o'rindiqlarni sozlash kabi avtomobil funksiyalarini diqqat bilan o'rganib chiqing. Haydashni boshlashdan oldin barcha safar ma'lumotlarini qandaydir navigatsiya qurilmasiga kiriting.
- Tushib ketgan narsalarni qidirishni avtomobil to'xtagunicha qoldiring.
- Bolalarga e'tibor berish uchun avtomobilni to'xtating.
- Hayvonlarni mos keladigan konteynerlarda saqlang yoki cheklagichlardan foydalaning.
- Haydash paytida yo'lovchilar bilan ham, uyali telefon orqali ham qizg'in suhbatlardan saqlaning.

⚠ *OGOHLANTIRISH!*
Agar ko'zingizni yo'ldan uzoq vaqt yoki tez-tez uzsangiz, bu to'qnashuvga va (davomi) natijada shikastlanish yoki hatto o'limga olib kelishi mumkin. Diqqatingizni yo'lga qarating.

Axborot-ko'ngilochar tizimi va navigatsiya tizimidan (agar mavjud bo'lsa) foydalanish, jumladan telefonni ulash va ishlatish bo'yicha qo'shimcha axborotni axborot-ko'ngilochar tizimiga bag'ishlangan bo'limdan qarang.

Avtomobilni xavfsiz ishlatish asoslari

Avtomobilni ehtiyotkorlik bilan boshqarish tamoyili "kutilmagan hodisalarga doim tayyor turish" degan ma'noni anglatadi. Ushbu yondashuvning zarur sharti xavfsizlik kamarlaridan foydalanish hisoblanadi. Xavfsizlik kamarlari ⇨ 2-11 ga qarang.

- Diqqatli haydovchi yo'l harakatining boshqa ishtirokchilari (piyodalar, velosipedchilar va boshqa transport vositalarining haydovchilari) beparvo bo'lishlari va xatolarga yo'l qo'yishlari mumkin degan taxmindan kelib chiqishi kerak. Siz ularning mumkin bo'lgan harakatlarini kutishingiz va ularga tayyor bo'lishingiz kerak.
- Oldinda ketayotgan transport vositasigacha bo'lgan masofani saqlang.
- Avtomobilni boshqarish jarayonidan chalg'imang.

Avtomobilni boshqarish

Tormozlash, rulni boshqarish va tezlashish harakatlanish paytida avtomobilni boshqarishning muhim omillaridan hisoblanadi.

Tormozlash

Tormozlash jarayoni qaror qabul qilish vaqti va reaksiya vaqtini o'z ichiga oladi.

Yashirin faza - bu haydovchiga vaziyatni anglash va pedalni bosish to'g'risida qaror qabul qilish uchun zarur bo'lgan vaqt.

Motor fazasi - bu harakatni haqiqatan bajarish bosqichi.
Haydovchi reaksiyasining motor fazasining o'rtacha davomiyligi soniyaning to'rtdan uch qismini tashkil qiladi. Shu vaqt ichida 100 km/soat (60 mil/s) tezlikda harakatlanayotgan avtomobil 20 m (66 fut) masofani bosib o'tadi, bu favqulodda vaziyatda juda uzoq masofani tashkil etishi mumkin.
Yodda tutish kerak bo'lgan tormozlash bilan bog'liq foydali tavsiyalar:

- Oldinda ketayotgan transport vositasigacha bo'lgan masofani saqlang.
- Kerak bo'lmaganda keskin tormoz bermang.
- Mashinalar oqimi bilan bir xil tezlikni saqlang.

Agar haydash paytida dvigatel kutilmaganda o'chib qolsa, tormoz pedalini odatdagidek bosish kerak. Pedalni qayta-qayta bosib, qo'yib yubormaslik kerak. Agar shunday qilsangiz, pedalni bosish qiyinroq bo'ladi. Agar dvigatel o'chib qolsa, u holda tormoz kuchaytirgichi ba'zi bir ishlash qobiliyatini saqlab qoladi, ammo tormoz pedalini bosgandan keyin u yo'qoladi.
Vakuum kuchaytirgichi ishlamay qolgandan so'ng, avtomobilni to'xtatish uchun ko'proq vaqt va kuch talab etiladi.

Rul boshqaruvi

⚠ *DIQQAT!*

Rul boshqaruvi tizimiga zarar yetkazmaslik uchun bordyurlar, to'xtash joyidagi baryerlar yoki shunga o'xshash to'siqlar orqali 3 km/soat (1 mil/soat) dan yuqori tezlikda o'tmaslik kerak.
Chiziqlar ajratgichlar va sun'iy notekisliklar ("tezlikni pasaytiruvchi") kabi boshqa to'siqlardan o'tishda ehtiyotkorlikka rioya qiling.
Avtomobildan foydalanish qoidalarini buzish natijasida yetkazilgan zarar kafolatli ta'mirlanmaydi

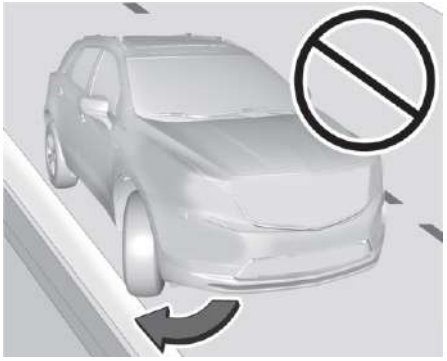

Elektr kuchaytirgichli rul boshqaruvi tizimi
Avtomobil elektr kuchaytirgichli rul boshqaruvi tizimi bilan jihozlangan bo'lib, u avtomobil rulini boshqarish uchun zarur bo'lgan kuchni kamaytiradi. Unda gidravlik kuchaytirgich suyuqligi ishlatilmaydi.
Muntazam xizmat ko'rsatish talab qilinmaydi. Tizimning ishlashi buzilganda yoki haydovchidan kuchaytirish yo'qotilganda rul chambaragini burish uchun ko'proq kuch talab qilinishi mumkin. Agar siz rul chambaragini oxirigacha aylantirsangiz va uni uzoq vaqt davomida shu holatda majburlab ushlab tursangiz, rul boshqaruvi kuchaytirgichining yordamchi ta'siri kamayishi mumkin.
Agar nosozlik yuzaga kelsa, dilerga murojaat qiling.

Burilishlarni bajarish bo'yicha tavsiyalar

- Burilishlarni ruxsat etilgan tezlikda bajaring.
- Burilishga kirishdan oldin tezlikni pasaytiring.
- Burilish jarayonida ruxsat etilgan doimiy tezlikni saqlang.
- Avtomobil burilishdan chiqishini kuting va shundan keyingina to'g'ri chiziqda harakat qilish uchun yumshoq tezlanishni boshlang.

Avariya holatida boshqarish

- Ayrim hollarda to'siqlardan aylanib o'tish uning oldida tormozlashdan ko'ra samaraliroq bo'lishi mumkin.
- Agar rulni ikkala tomondan ikki qo'lingiz bilan ushlasangiz, bu qo'lingizni olmasdan uni 180 darajaga burish imkonini beradi.
- Qulflashga qarshi tormoz tizimi (ABS) tormozlash paytida avtomobilni boshqarish imkonini beradi.

Yo'l chetidan yo'l qismiga qaytish



Yo'lda harakatlanayotganda, avtomobilning o'ng g'ildiraklari yo'ldan chetga chiqib ketishi mumkin. Quyidagi tavsiyalarga muvofiq harakat qiling:

1. Akselerator pedalini biroz qo'yib yuboring va agar yo'lda hech qanday to'siq bo'lmasa, rul yordamida avtomobilni yo'lning chekkasi g'ildiraklar orasiga tushadigan holatga keltiring.
2. O'ng old g'ildirak yo'lning chetiga tegishi uchun rul chambaragini to'liq burishning taxminan sakkizdan bir qismiga buring.
3. Rul chambaragini to'g'ri chiziq bo'yicha harakatlanish holatiga qaytaring.

Boshqaruvni yo'qotish

Yo'l bilan tishlashishni yo'qotish

Shinalarning yo'l bilan tishlashishi yo'qotilishining uch turi mavjud, ularning har biri avtomobilni uchta boshqaruv tizimidan birining ishlashi bilan bog'liq:

- Tormozlashda tishlashishni yo'qotish - g'ildiraklar aylanmaydi.
- Manevr qilish yoki burilish paytida tishlashishning yo'qolishi juda yuqori haydash tezligi yoki rulni haddan tashqari burishdan kelib chiqadi, bu esa g'ildiraklarning sirpanishiga va yonbosh reaksiyasining yo'qotilishiga olib keladi.
- Tezlashtirish paytida tishlashishning yo'qolishi g'ildiraklarning aylanib ketishiga olib keluvchi ortiqcha drosellashning natijasi hisoblanadi.

Ehtiyotkor haydovchilar yo'l qoplamasining holatiga qarab haydash rejimini tanlash orqali shinalarning tishlashish qobiliyatini yo'qotishiga olib keladigan vaziyatlardan qochishadi. Shunga qaramay, tishlashish yo'qotilishi ehtimolini butunlay istisno qilib bo'lmaydi.

Agar avtomobil sirpanishni boshlasa, quyidagi tavsiyalarni bajaring:

- Akselerator pedaliga bo'lgan bosimni kamaytiring va avtomobilning kerakli yo'nalishini tiklang. Avtomobilning normal harakati tiklanishi mumkin. Avtomobil yana aylanib ketishi mumkinligiga tayyor bo'ling.
- Tezlikni pasaytiring va haydash uslubingizni ob-havo sharoitlariga mos ravishda o'zgartiring. Agar yo'ldagi suv, qor, muz, shag'al yoki boshqa materiallar tufayli tishlashish yomonlashsa, bu tormoz yo'lining oshishiga olib kelishi va avtomobil boshqaruviga ta'sir qilishi mumkin. Yo'lni juda sirpanchiq qilishga qodir bo'lgan yo'ldagi namlik, muz, siqilgan qor kabi xavf belgilarini aniqlashni o'rganing. Qandaydir shubha paydo bo'lgan taqdirda, harakat tezligini sekinlashtirishingiz kerak.
- Keskin manyovr qilmaslikka, tezlashmaslikka yoki tormozlamaslikka, shu jumladan pastroq uzatmaga almashtirish orqali avtomobil tezligini kamaytirmaslikka harakat qiling. Har qanday keskin o'zgarishlar shinalarning yo'l bilan aloqasini yo'qotishiga olib kelishi mumkin.

E'tibor bering! Qulflashga qarshi tormoz tizimi faqat g'ildiraklarning qulflanishi natijasida yuzaga kelgan tishlashishini oldini olishga qodir.

Yo'lsizlikda haydash

Doimiy to'liq yuritmali tizimiga (AWD) ega avtomobillardan yo'lsizlik sharoitida haydash uchun foydalanish mumkin. To'liq yuritmasi bo'lmagan avtomobillardan va All Terrain (AT) yoki on-Off Road (OOR) sinfi shinalari bilan jihozlanmagan avtomobillardan yo'lsizlik sharoitida foydalanish mumkin emas, tekis qattiq yuzalar bundan mustasno. To'plam shinalari haqida batafsil ma'lumotni kafolat qo'llanmasidan ko'ring.

Yo'lsizlik sharoitlarida muvaffaqiyatli haydashning kaliti - avtomobil ustidan nazoratni saqlab qolish. Avtomobilni nazorat ostida ushlab turishning eng yaxshi usullaridan biri - bu tezlik rejimiga rioya qilish.

⚠ *OGOHLANTIRISH!*

Yo'lsizlikda harakatlanish paytida mashina sakrab ketganda yoki holatini keskin o'zgartirganda o'rningizdan osongina chiqib ketishingiz mumkin. Bu boshqaruvni yo'qotish va avariyaga olib kelishi mumkin. Siz va sizning yo'lovchilaringiz xavfsizlik kamarlarini taqishlari shart.

Yo'lsizlikda haydashdan oldin

- Kerakli profilaktik xizmat ko'rsatishni va ta'mirlashni bajaring.
- Avtomobilni yonilg'i bilan to'ldiring, suyuqlik qo'shing va barcha shinalardagi bosimni, shu jumladan, agar mavjud bo'lsa, zaxira shinadagi bosimni ham tekshiring.
- Ushbu qo'llanmada to'liq yuritmali avtomobillar haqidagi barcha ma'lumotlarni o'rganib chiqing.
- Tubning barcha himoya vositalari, agar ular nazarda tutilgan bo'lsa, mahkamlanganligiga ishonch hosil qiling.
- Yo'lsizlikda harakatlanish bo'yicha mahalliy qonunchilikni o'rganib chiqing.

Yo'l bilan oraliqni oshirish uchun old bamperning pastki spoylerini yechish kerak bo'lishi mumkin. Biroq, pastki spoylersiz haydashda yonilg'i sarfi oshadi.

⚠ *DIQQAT!*

Avtomobilni old bamperning pastki spoylerisiz uzoq muddat ishlatish dvigatelning havo orqali sovutilishini yomonlashtirishi mumkin. Yo'lsizlikda harakatlanish tugagandan so'ng, old bamperning pastki spoylerini joyiga qo'ying.

Yo'lsizlik sharoitlarida harakatlanishda yuklash

⚠ *OGOHLANTIRISH!*

- Kesishgan hudud bo'ylab harakatlanayotganda, yuk bo'linmasidagi mahkamlanmagan yuklar siljib ketishi mumkin. Siz va sizning yo'lovchilaringiz uchib ketayotgan narsalardan jabr ko'rishingiz mumkin. Yukni ishonchli tarzda mahkamlang.
- Imkon qadar yuk bo'linmasida yukni oldinga va iloji boricha pastga qo'ying. Eng og'ir yuklarni orqa ko'prikning old tomoniga polga qo'yish kerak.
- Tomdagi og'ir yuklar avtomobilning massa markazini ko'tarib, to'ntarilish moyilligini oshiradi. Avtomobilning ag'darilishi og'ir va hatto o'limga olib keladigan jarohatlarni yetkazishi mumkin. Og'ir yuklarni tomda emas, balki bagaj bo'linmasida olib yuring.

Avtomobilning yuklanishi haqida ko'proq ma'lumot olish uchun ⇨ 8-11 Avtomobilining ruxsat etilgan maksimal yuklanishiga qarang.

Atrof-muhitni muhofaza qilish

- Yo'lsizlikda haydash maqsadlari uchun ommaviy foydalanishga ajratilgan mavjud trassalar, yo'llar va zonalardan foydalaning va barcha nashr etilgan me'yorlarga rioya qiling.
- Butalar, gullar, daraxtlar va o'tlarga zarar bermang, yovvoyi tabiatning tinchligini buzmang.
- Avtomobilni yonuvchan materiallar ustiga to'xtatmang. Yonuvchan qoplama ustida to'xtash ⇨ 8-20 ga qarang.

Do'ng tepaliklarda haydash

Do'ng tepaliklarda haydash ehtiyotkorlik bilan hisob-kitob qilishni va avtomobil imkoniyatlari chegaralarini tushunishni talab qiladi.

⚠ *OGOHLANTIRISH!*

Ko'p qiyaliklar har qanday avtomobil uchun juda tik hisoblanadi. Qiyalik bo'ylab yuqoriga harakatlanayotganda dvigatel o'chib qolishi mumkin. Qiyalik bo'ylab pastga harakatlanayotganda boshqaruvni yo'qotish mumkin. Qiyalik bo'ylab ko'ndalang harakatlanayotganda, avtomobil ag'darilib ketishi mumkin. Bu jarohatlar yoki o'limga olib kelishi mumkin. Tik qiyaliklarda haydamang.

Do'ng tepalikka chiqishni boshlashdan oldin uning tikligini, tishlashishi va to'siqlar mavjudligini baholab chiqing. Agar oldingi relyef ko'rinmasa, avtomobildan chiqing va harakatni davom etishdan oldin tepalikka piyoda chiqib ko'ring.

Do'ng tepaliklarda harakatlanishda:

- Past uzatmadan foydalaning va rul chambaragini mahkam ushlang.
- Past tezlikda harakatlaning.
- Iloji bo'lsa, qiyalik bo'ylab to'g'ri yuqoriga va to'g'ri pastga qarab harakatlaning.
- Do'nglikning tepasiga yaqinlashganda sekinlashing.

⚠ *OGOHLANTIRISH!*

Do'nglik tepasidan yuqori tezlikda o'tish avariyaga olib kelishi mumkin. Cho'qqining orqasida tik qiyalik, tramplin, jarlik va hatto boshqa avtomobil bo'lishi mumkin. Bu jiddiy jarohatlar yoki o'limga olib kelishi mumkin. Do'nglikning tepasiga yaqinlashganda tezlikni pasaytiring va e'tiborli bo'ling.

- Avtomobilning ko'rinishini yaxshilash uchun, hatto kunduzi ham faralar yoqilgan holda harakatlaning.
- Har qanday holatda ham neytral uzatma o'rnatilganda oldinga yoki orqaga yurish bilan qiyalik bo'yicha harakatlanmang. Tormozlar haddan tashqari qizib ketishi va siz boshqaruvni yo'qotishingiz mumkin.
- Tepalikdan tushayotganda avtomobilni to'g'ridan-to'g'ri pastga yo'naltiring. Past uzatmadan foydalaning, chunki bunda dvigatel tormozlashda ishtirok etadi va avtomobilni nazorat ostida ushlab turishga yordam beradi.

⚠ *OGOHLANTIRISH!*

Qiyalik bo'ylab pastga harakatlanayotganda tormozni ko'p bosish uning haddan tashqari qizib ketishiga va tormozlarning bo'shashishiga olib kelishi mumkin. Natijada, boshqaruvni yo'qotish va o'zingizga va atrofingizdagilarga og'ir yoki halokatli jarohatlar yetkazish mumkin. Qiyalikdan tushayotganda, sekin tormozlang va avtomobil tezligini nazorat ostida ushlab turish uchun past uzatmada harakatlaning.

- Avtomobil qiyalik bo'ylab yo'naltiriladigan burilishlardan saqlaning. Qiyalik bo'ylab ko'ndalang harakatlanayotganda, pastki g'ildiraklarga tushadigan yuklama oshadi, bu esa mashinaning sirpanib ketishiga yoki ag'darilishiga olib kelishi mumkin.
- Sochma shag'allarda, loyli joylarda va hatto nam o'tlarda g'ildiraklar pastga sirpanib ketishi mumkin. Yon tomonga sirpanishda avtomobil biror narsaga urilib, ag'darilib ketishi mumkin.
- Yashirin to'siqlar nishablikning tikligini oshirishi mumkin. Agar qiyalik bo'ylab yuqorida turgan g'ildiraklar toshning ustiga chiqib ketsa, orqa g'ildiraklar esa o'ra yoki chuqurchaga tushib qolsa, avtomobil qiyaligi yanada oshib ketadi.

• Agar qiaylik bo'ylab ko'ndalang harakatlanayotganda avtomobil sirpanishni boshlasa, qiyalik bo'ylab pastga buriling. Bu avtomobilni tekislashga va yon tomonga sirpanishini oldini olishga yordam berishi mumkin.

Agar avtomobil tepalikda o'chib qolsa:

1. Tormozlang, to'xtating va to'xtash tormozini yoqing.
2. Uzatmalar o'zgartirgichini to'xtab turish (P) holatga o'rnating, bundan so'ng dvigatelni qayta ishga tushiring.

• Agar dvigatel nishablik bo'yicha tepaga harakatlanishda o'chib qolsa, R (orqaga yurish)ga o'ting, to'xtab turish tormozini qo'yib yuboring va orqaga yurish bilan to'g'riga harakatlaning.
• Hech qanday holatda burilishga urinmang. Agar dvigatel o'chib qolishi uchun nishablik tik bo'lsa, u mashinani ham ag'darib yuborish uchun yetarli bo'ladi.
• Agar siz tepalikka chiqishni uddalay olmagan bo'lsangiz, to'g'ri orqaga yurish bilan orqaga qayting.
• Hech qanday holatda faqat tormozni qo'llab, neytral uzatmada orqaga yurishda pastga tushmang.
• Avtomobil tez tezlik olishi, va siz boshqaruvni yo'qotishingiz mumkin.
• Agar dvigatel nishablik ostiga harakatlanishda o'chib qolgan bo'lsa, yetarlicha past uzatmaga o'ting, to'xtab turish tormozini qo'yib yuboring va to'g'ri pastga harakatlaning.

3. Agar o'chib qolgan dvigatelni ishga tushirish uddasidan chiqolmayotgan bo'lsangiz, to'xtab turish tormozini tortib qo'ying, uzatmalarni o'zgartirgichini to'xtab turish (P) holatga o'rnating va gazni o'chiring. 3.1. Avtomobilni tark eting va yordamni olib kelishga jo'nang.
3.2. Avtomobil ehtimolli yumalab ketish traektoriyasidan uzoqda turing.

⚠ *OGOHLANTIRISH!*

Nishablikka ko'ndalang turgan avtomobildan nishablik bo'yicha pastki tomonidan chiqish xavfli. Agar avtomobil ag'darilib ketsa, u sizni bosib qolishi yoki halok qilishi mumkin.
Faqat nishablik bo'yicha tepaga joylashgan tomondan chiqing, va mashinaning ehtimolli tushib ketish traektoriyasidan uzoqroqda turing.

Loy, qor va muz bo'ylab haydash

Loydan harakatlanishda past - loy chuqurligiga qaraganda ancha past uzatmada harakatlaning. Tiqilib qolmaslik uchun to'xtab qolishlarga yo'l qo'ymang.
Qumda tishlashish tusi o'zgaradi. Sochiluvchan qumda, masalan, dengiz qirg'og'i yoki qumtepaliklarda, shinalar qumda botib qolish moyilligiga ega. Bu rul boshqaruvi, tezlashish va tormozlanishga salbiy ta'sir qiladi. Past tezlikda harakatlaning va keskin burilishlardan va tez manevrlardan saqlaning.

Zichlangan qorda va muzda tishlashish pasayadi, va avtomobil osongina boshqaruvni yo'qotadi. Zichlashgan qor va muz ustidan harakatlanishda tezlikni pasaytiring.

⚠ *OGOHLANTIRISH!*

Muzlagan ko'llar, xavzalar va daryolar bo'ylab haydash xavfli bo'lishi mumkin. Muzning holati tez o'zgarishi mumkin, va avtomobil muz ostiga tushib ketishi, siz va sizning yo'lovchilaringiz esa - cho'kib ketishi mumkin. Faqat ishonchli yuzalar bo'ylab safar qiling.

Suv ustidan harakatlanish

⚠ *OGOHLANTIRISH!*

Suv oqimlari orqali harakatlanish xavfli bo'lishi mumkin. Chuqur suv avtomobilni yuvib ketishi, siz va sizning yo'lovchilaringiz cho'kib ketishi mumkin. Hattoki suvning chuqur bo'lmagan oqimi g'ildirak ostidan tuproqni yuvib yuborishi mumkin. Bu tishlashishni yo'qolishiga olib keladi, va avtomobil ag'darilib ketishi mumkin. Suv oqimi orqali haydab o'tishga urinmang.

⚠ *DIQQAT!*

Agar suv gupchak, ko'priklar yoki tutun chiqarish quvurigacha yetayotgan bo'lsa, turg'un suv bo'ylab haydab o'tishga urinmang. Chuqur suv avtomobilning ko'priklarini va boshqa qismlarini shikastlashi mumkin.

Agar turg'un suv unchalik chuqur bo'lmasa, u bo'ylab asta-sekin harakatlaning. Katta tezlikda suv dvigatelga tushib qolishi, va u o'chib qolishi mumkin. Agar tutun chiqarish quvuri suv ostida bo'lib qolsa, dvigatel ham o'chib qolishi mumkin. Suv orqali harakatlanishda o't oldirishni o'chirmang. Agar tutun chiqarish quvuri suv ostida bo'lsa, dvigatelni ishga tushirish imkoni bo'lmaydi. Suv orqali harakatlanishda tormozlar namlanadi, va to'xtash uchun ko'proq vaqt kerak bo'ladi. Nam yo'l bo'ylab harakatlanish ⇨ 8-8ga qarang.

Yo'ldan tashqari sharoitlarda haydashdan keyin

Tub va shassi va kapot ostidagi bo'shliqdan ifloslarni va loyni olib tashlang. Ular yong'in xavfini tug'dirishi mumkin.

Loy yoki qumda ekspluatatsiyadan so'ng tormoz nakladkalarini tekshiring va ularni tozalab oling. Tuproqning ushbu turlari sayqallash va notekis tormozlanishni keltirib chiqarishi mumkin. Kuzov, rul boshqaruvi, osma, g'ildiraklar, shinalar va tutun chiqarish tizimi konstruksiyalarini shikastlanishlarga tekshiring, sizib chiqishga yonilg'i uzatish quvurlarini va sovutish tizimini tekshiring.

Ancha tez-tez texnik xizmat ko'rsatish talab etiladi. Texnik xizmat ko'rsatish jadvali ⇨10-3ga qarang.

Nam yo'l bo'ylab harakatlanish

Yomg'ir va nam yo'l qoplamasi avtomobil g'ildiraklarining yo'l bilan tishlanishini pasayishiga olib kelishi, va, natijada, tormoz yo'lini va tezlik olish vaqtini oshirishi mumkin. Shunga o'xshash sharoitlarda harakatlanish tezligini pasaytirish, katta va chuqur ko'lmaklar yoki jilg'alar orqali haydashdan saqlanish zarur bo'ladi.

⚠ *OGOHLANTIRISH!*

Tormoz disklarining namlanishi YTHga olib kelishi mumkin. Avariya tormozlanish sharoitlarida ular yetarlicha samaradorlikni ta'minlamaydi, buning oqibatida avtomobil yon tomonga olib qochilishi mumkin. Bu boshqaruvning yo'qotilishiga olib kelishi mumkin. Katta ko'lmak orqali haydab o'tish yoki mashina yuvish shaxobchasidan chiqishdan keyin disklarni quritib olish va tormoz mexanizmlarini me'yordagi ishini tiklash uchun bir necha marta tormoz tepkisini ozgina bosish zarur. Suv oqimlari avtomobil harakatiga qarshi ahamiyatli kuchlarni yuzaga keltirishi mumkin. Suv oqimi bo'ylab safar qilayotganda avtomobil yon tomonga olib qochilishi mumkin. Agar bu sodir bo'lsa, siz salonda joylashgan boshqa odamlar bilan birgalikda cho'kib ketishingiz mumkin. Avtomobil nazorati ogohlantirishlariga e'tiborsiz bo'lmang va suv to'siqlarini kechib o'tayotganda alohida ehtiyotkorlikni namoyish qiling.

Akvauchish

Akvauchish o'zi bilan tahdidni olib keladi.

Yo'l yuzasi va shina orasidagi suv plyonkasi tishlashishni to'liq yo'qotilishiga olib keladi. Akvauchish samarasi avtomobil juda yuqori tezlikda nam yo'l bo'ylab harakatlanayotgandagi holatlarda yuzaga keladi. Akvauchish sharoitlarida avtomobilning g'ildiraklari yo'l bilan aloqani deyarli to'liq yo'qotadi.

O'zingizni ushbu hodisadan himoya qilishga imkon beradigan qat'iy qoidalar mavjud emas. Eng yaxshi maslahat - agar siz nam yo'lda ketayotgan bo'lsangiz, harakatlanish tezligini sekinlashtiring.

Yomg'ir paytida avtomobilni boshqarish bo'yicha boshqa tavsiyalar

Tezlikni pasaytirishdan tashqari, nam yo'lda siz quyidagi tavsiyalardan foydalanishingiz mumkin:

- Oldinda harakatlanib ketayotgan transport vositasigacha masofani uzaytiring.
- Quvib o'tishda alohida ehtiyotkorlikka rioya qiling.
- Oynatozalagichlarning sozligini kuzatib boring.
- Yuvgich bachogida har doim yetarlicha suyuqlik bo'lishi ustidan kuzatib boring.
- Shinalar protektorining yedirilishi ruxsat etilgan chegaralardan oshib ketmasligini kuzating. Shinalar ⇨ 10-100ga qarang.

- Kruiz-nazoratni o'chirib qo'ying.
- To'liq yuritma tartibini (AWD)ni faollashtiring. Harakatlanish tartibi ⇨ 8-31ga qarang.

Tog' yo'llar bo'ylab harakatlanish

Tik nishabliklarda yoki tog' yo'llarda haydash tekis joylardan haydashdan ahamiyatli farq qiladi. Quyidagi tavsiyalardan foydalaning:

- Avtomobilning sozligi va uning yaxshi texnik holatini kuzatib boring.
- Barcha ekspluatatsiya suyuqliklarining sathlari, tormoz tizimi, shinalar, sovutish va uzatmalar qutisi tizimini tekshiring.
- Tik yoki uzun tushishlarda ancha past uzatmalarga o'ting.

⚠ *OGOHLANTIRISH!*

Uzun tushishlarda avtomobil harakatlanishini sekinlashtirish uchun tormozlarning ishlatilishi tormozlarning ortiqcha qizib ketishiga, tormozlanish samaradorligini pasayishiga olib kelishi, va, oqibatda, tormozlarning ishdan chiqish sababi bo'lib qolishi mumkin.
Tik tushishlarda tormoz bilan tormozlanishga qo'shimcha dvigatel bilan tormozlanish uchun uzatmalar qutisini past uzatmaga o'tkazing.

⚠ *OGOHLANTIRISH!*

Neytral uzatmani yoqish yoki o't oldirishni o'chirish bilan yumalab borish bilan pastga tushishda harakatlanish xavf tug'diradi. Bu tormozlarning ortiqcha qizib ketishiga va rul boshqaruvi kuchini pasayishiga olib kelishi mumkin. Dvigatelni va oldinga yurish uzatmalaridan birini har doim yoqiq holda ushlang.

- Avtomobilni o'z harakat qismida ushlab turishga imkon beruvchi tezlikda harakatlaning. Rulning keng burishlarini qilmang va o'rta bo'lish chizig'ini kesib o'tmang.
- Relyef burilishlarida ayniqsa e'tiborli bo'ling; yo'lingizda kutilmagan to'siqlar (masalan, o'chib qolgan avtomobil, avariya) yuzaga kelishi mumkin.
- Yo'l belgilarini kuzatib boring (masalan, toshlarning qulashi, ilonizi yo'l, uzun tushish, quvib o'tish taqiqlangan, quvib o'tishni taqiqlash zonasining oxiri) va oldindan zaruriy choralarni ko'ring.

Qishda haydash

Qor va muz bo'ylab harakatlanish

⚠ *DIQQAT!*

G'ildiraklarni va tormoz mexanizmlarini shikastlamaslik uchun harakatni boshlashdan avval disklarni va g'ildirak ravoqlarini tiqilib qolgan qordan va muzliklardan tozalab oling.

Shinalar va yo'l orasidagi qor yoki muz tortish quvvatini va yo'l qoplamasi bilan shinalarning tishlanishini pasaytiradi, shuning uchun avtomobilni ehtiyotkorlik bilan boshqaring. Ho'l muz qorli yomg'ir yog'ayotganda taxminan 0 °C (32 °F) haroratda hosil bo'lishi mumkin. Ho'l muz ustidan yoki qorli yomg'ir vaqtida safar qilishdan saqlaning. Yo'llar tozalab chiqilgunicha kuting.

Sirpanchiq yo'llardan avtomobilni haydash:

- Sekin tezlashing. Juda tez tezlashish g'ildiraklarning sirg'alib ketishiga olib keladi, bu shinalar ostidagi yuzani silliqlaydi.
- Tortish kuchi nazorati tizimini yoqing. Tortish kuchi nazorat tizimi / Elektron dinamik stabillashtirish tizimi ⇨ 8-29ga qarang.
- Antibloklovchi tormoz tizimi (ABS) keskin tormozlanishda avtomobil turg'unligini oshiradi, lekin tormozlashni quruq asfaltga qaraganda vaqtliroq boshlash kerak. Antibloklovchi tormoz tizimi (ABS) ⇨ 8-26ga qarang.

- Oldinda ketayotgan transport vositasigacha oraliq masofani oshiring va sirpanchiq maydonlarni kuzatib boring. Hattoki toza yo'lda soya maydonlarda muz qatqalog'i bo'lishi mumkin. Burilishlarda va o'tish joylarida muz mavjud bo'lishi mumkin, garchi u yaqin maydonlarda mavjud bo'lmasa ham. Muz ustidan harakatlanayotganda, yo'nalishni keskin o'zgartirishdan va tormozlanishdan saqlaning.
- Kruiz-nazoratni o'chirib qo'ying.
- Agar avtomobil to'liq yuritma tizimi bilan jihozlangan bo'lsa, to'liq yuritma tartibini (AWD) tanlang. Faqat oldingi yuritmaga ega bo'lgan avtomobilda Snow/ Ice (Qor / Muz) tartibini tanlang. Harakatlanish tartiblari ⇨ 8-31 va Doimiy to'liq yuritma tizimi ⇨ 8-26ga qarang.

Qor bo'roni

Avtomobilni xavfsiz joyda to'xtating va halokat signalini bering. Agar yordam juda yaqin bo'lmasa, mashinani tark etmang.

Halokat signali berish va avtomobil ichidagi barcha odamlarning xavfsizligini ta'minlash uchun:

- Avariya signalizatsiyasini yoqing.
- Bir bo'lak qizil matoni orqani ko'rish tashqi toshoynaga bog'lab qo'ying.

⚠ *OGOHLANTIRISH!*

Qor avtomobilning tutun chiqarish quvuriga tiqilib qolishi mumkin. Bunda, chiqindi gazlar salonga kirib borishni boshlaydi. Chiqindi gazlarda rang va hidga ega bo'lmagan uglerod oksidi (CO) saqlanadi. Bu gazning ichga nafas olinishi xushning yo'qotilishiga va hattoki o'limga ham olib kelishi mumkin.

Agar avtomobil qorda tiqilib qolgan bo'lsa:

- Avtomobil pastini qordan tozalang, ayniqsa, agar u tutun chiqarish quvurini tiqiltirib qo'yayotgan bo'lsa.
- Salonga toza havo kirishini ta'minlash uchun taxminan 5 sm (2 dyuym)ga avtomobilning shamolga teskari tomonidagi oynani oching.
- Uskunalar paneli yoki uning ostidagi ventilatorning soplolarini qopqoqlarini to'liq oching.
- Iqlim-nazorat tizimini havo sirkulyatsiyasi tartibiga o'tkazing va ventilator aylanishini maksimal tezligini o'rnating. "Iqlim-nazorat tizimlari"ga qarang.

CO haqidagi batafsil ma'lumotlarni Chiqindi gazlar ⇨ 8-20 bo'limda qarang.

Yonilg'ini tejash maqsadida avtomobilni isitish uchun qisqa vaqt oraliqlariga yoqing, so'ngra esa dvigatelni o'chiring va qisman oynalarni yoping. Jismoniy mashqlar ham isinib olishga yordam beradi.

Agar siz yordamning tez kelishiga umid bog'lamayotgan bo'lsangiz, u holda yoqilgan dvigatelda dvigatelni yuklamasiz yurish aylanishlaridan yuqoriga tezlashtirish uchun akselerator tepkisini ozgina bosing. Bu dvigatelni keyingi ishga tushirishlari va bosh yoritish yordamida yordam haqida signalni uzatish uchun talab etiluvchi akkumulator quvvatini qo'llab-quvvatlashga yordam beradi. Yonilg'ini tejash uchun bunday tartib-taomilga kamroq murojaat qiling.

Agar avtomobil tiqilib qolgan bo'lsa

Qum, loy, muz yoki qordan chiqib olish uchun asta-sekin va ehtiyotkorlik bilan akselerator tepkisini bosing.

Agar siz g'ildirak tishlashishi hisobiga chiqib olish uchun juda qattiq tiqilib qolgan bo'lsangiz, shataksirashga qarshi tizimni o'chirib qo'ying va avtomobilni tebratishga urinib ko'ring. Tortish kuchi nazorati tizimi / Elektron dinamik stabillashtirish tizimi ⇨ 8-29ga qarang.

⚠ *OGOHLANTIRISH!*

Agar avtomobil g'ildiraklari juda katta tezlikda aylanayotgan bo'lsa, shinalar portlab ketishi va sizni yoki boshqa odamlarni jarohatlashi mumkin. Avtomobil qizib ketishi mumkin, bu o'z navbatida motor bo'linmasida yong'in chiqishiga yoki buzilishga olib kelishi mumkin. G'ildiraklar shataksirashiga yo'l qo'ymaslikka harakat qiling va 56 km/soat (35 mil/soat) tezlikni oshirmang.

To'liq yuritma tizimi (AWD) bilan jihozlangan avtomobilda Off-Road (Yo'ldan tashqari) yoki AWD tartibni tanlang. Harakatlanish tartiblari ⇨ 8-31 va Doimiy to'liq yuritma tizimi ⇨ 8-26ga qarang.

Tiqilib qolgan avtomobilni tebrantirish

Oldingi g'ildiraklar atrofidagi maydonni tozalash uchun rul chambaragini chapga va o'nga buring. Shataksirashga qarshi tizimni o'chiring. G'ildiraklar shataksirashini iloji boricha kamroq bo'lishiga yo'l qo'yib, orqaga yurish (R) uzatmasiga va oldinga yurishning past uzatmasiga navbatma-navbat o'ting. UO'Q detallarini yedirilishiga yo'l qo'ymaslik uchun, uzatmani o'zgartirishdan avval g'ildiraklar to'xtagunicha kuting. Uzatmalar o'zgartirilishi vaqtiga akselerator tepkisini qo'yib yuboring, zaruriy uzatmani yoqgandan so'ng esa uni astasekin bosing.

Akselerator tepkisini katta bo'lmagan bosish bilan oldinga va orqaga yurish uzatmalarini navbatma-navbat yoqilishi avtomobilning tebrantirilishiga olib keladi, bu sizga chiqib olishda yordam berishi mumkin.

agar bunday tebrantirishlarning bir nechta urinishlari natija bermagan bo'lsa, sizga shatakchi talab etilishi mumkin. Agar avtomobilni evakuatsiya zarurati yuzaga kelgan bo'lsa, Nosoz avtomobilni tashish ⇨ 9-61bo'limga qarang.

Avtomobilga ruxsat etilgan maksimal yuklar

Sizning avtomobilingiz tashishi mumkin bo'lgan maksimal yuk qanchaligini tushunib yetish juda ham muhimdir. Ushbu kattalik avtomobilning yuk ko'tarish qobiliyati deb ataladi; u o'z ichiga avtomobilga joylashgan barcha odamlarning vaznini, yuklarning va zavodda o'rnatilgan barcha qo'shimcha asbob-uskunalarning og'irligini kiritadi.

Maksimal yuk ko'tarish qobiliyati avtomobildagi ikki jadvalchada - shinalar va yuklamalar haqidagi ma'lumotlarga ega bo'lgan jadvalchada va sertifikatlashtirish/shinalar haqidagi ma'lumotlarga ega bo'lgan jadvalchada ko'rsatib o'tilgan bo'lishi mumkin.

⚠ *OGOHLANTIRISH!*

Avtomobilning maksimal ruxsat etilgan og'irligini (GVWR) va o'qqa maksimal ruxsat etilgan yuklamani (GAWR) oshirmang.

Ushbu kattaliklarning oshirib yuborilishi avtomobilning buzilishini va boshqaruvchanlik xarakteristikalarini o'zgartirilishini keltirib chiqarishi mumkin. Natijada boshqaruv yo'qotilishi va avariya sodir bo'lish ehtimoli bor. Ruxsat etilgan yuklamaning oshirib yuborilishi ham tormozlanishni yomonlashtirishi, shinalar shikastlanishiga olib kelishi va avtomobilning xizmat muddatini qisqartirishi mumkin.

Shinalar va yuklamalar haqidagi ma'lumotlarga ega bo'lgan jadvalcha

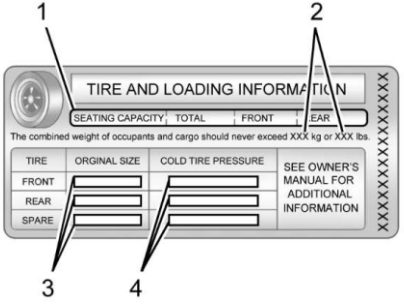

Jadvalcha misoli

Avtomobil kuzovining markaziy ustunida shinalar va ruxsat etilgan yuklamalar haqidagi ma'lumotlarga ega bo'lgan jadvalcha mavjud. Shinalar va yuklamalar haqidagi ma'lumotlarga ega bo'lgan jadvalchada o'tirish joylari soni (1) va kilogramm va funtlarda avtomobilning to'liq og'irligi (2) ko'rsatiladi.
Shinalar va yuklamalar haqidagi ma'lumotlarga ega bo'lgan jadvalcha, shuningdek, avtomobil ishlab chiqaruvchisi tomonidan o'rnatilgan shinalarning tur o'lchamlari (3), va sovuq holatda shinalardagi havo bosimi (4) haqidagi ma'lumotlar ham saqlanadi. Shinalar va ulardagi havo bosimi haqidagi qo'shimcha ma'lumotlarni Shinalar ⇨ 9-33 va Shinalardagi havo bosimi ⇨ 9-37 bo'limlarda saqlanadi.
Yuk ko'tarish qobiliyati haqidagi muhim ma'lumotlar ham sertifkatlashtirish/shinalar haqidagi ma'lumotlarga ega bo'lgan jadvalchada keltirilgan. Unda oldingi va orqa o'q uchun ruxsat etilgan maksimal og'irlik (GVWR) va o'qqa ruxsat etilgan maksimal yuklama (GAWR) ko'rsatib o'tilishi mumkin.
"Sertifikatlashtirish/shinalar haqidagi ma'lumotlarga ega bo'lgan jadvalcha"ni ushbu bo'limda quyida qarang.

" Yuk ko'tarish qobiliyatini aniqlash tartibi -

1. Avtomobil pasportida "The combined weight of occupants and cargo should never exceed XXX kg or XXX lbs" ("XXX kg yoki XXX funtdan oshmasligi kerak bo'lgan umumiy odamlarning vazni va yuk og'irligi") ma'lumotini toping.
2. Avtomobilda bo'ladigan haydovchi va yo'lovchining umumiy vaznini aniqlang.
3. Haydovchi va yo'lovchining ushbu umumiy vaznini XXX kg yoki XXX funt qiymatidan ayirib yuboring.
4. Olingan raqam - bu avtomobilda tashish mumkin bo'lgan yuk va bagajning maksimal og'irligi. Masalan, agar XXX kattalik 1400 funtni tashkil qilsa, va avtomobilda har biri 150 funt vaznga ega bo'lgan beshta odam o'tirgan bo'lsa, u holda yuk va bagajning maksimal ruxsat etilgan og'irligi 650 funt (1400 - 750 (5 x 150) = 650 funt)ni tashkil qiladi.
5. Avtomobilga yuklanadigan bagaj va yukning umumiy og'irligini aniqlang. Ushbu og'irlik 4-qadamda hisoblangan kattaliklar oshib ketmasligi kerak.
6. Agar avtomobil tirkamani shataklaydigan bo'lsa, tirkamadan yuklama avtomobilga uzatiladi.

Ekspluatatsiya bo'yicha qo'llanmadan bunda sizning avtomobil uchun yuk va bagajning maksimal ruxsat etilgan og'irligi qanchaga pasayishini aniqlashtirib oling.

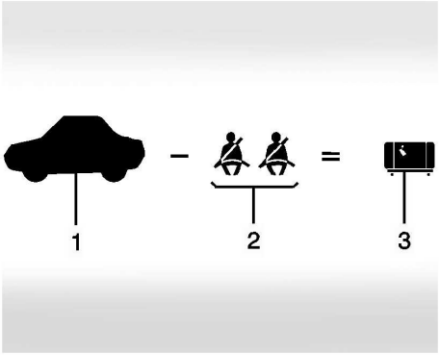

1-misol

1. 1-misol uchun avtomobilning yuk ko'tarish qobiliyati = 453 kg (1000 funt).
2. Haydovchi va yo'lovchining vaznini ayirib yuboramiz: 68 kg (150 funt) x 2 = 136 kg (300 funt).
3. Yuk va bagajning ruxsat etilgan og'irligi = 317 kg (700 funt).

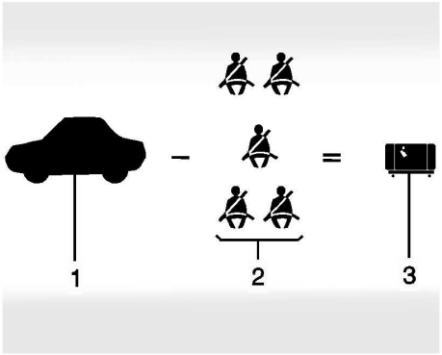

2-misol

1. 2-misol uchun avtomobilning yuk ko'tarish qobiliyati = 453 kg (1000 funt).
2. Haydovchi va yo'lovchining vaznini ayirib yuboramiz: 68 kg (150 funt) x 5 = 340 kg (750 funt).
3. Yukning ruxsat etilgan og'irligi = 113 kg (250 funt)ni tashkil qiladi.

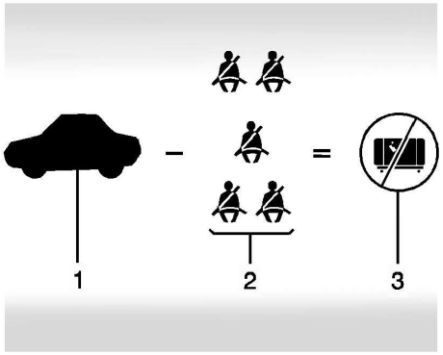

3-misol

1. 3-misol uchun avtomobilning yuk ko'tarish qobiliyati = 453 kg (1000 funt).
2. Haydovchi va yo'lovchining vaznini ayirib yuboramiz: 91 kg (200 funt) x 5 = 453 kg (1000 funt).
3. Yukning ruxsat etilgan og'irligi = 0 kg (0 funt).

Avtomobilning yuk ko'tarish qobiliyati va o'rindiqlar soni haqidagi aniq ma'lumotlari shinalar va yuklamalar haqidagi ma'lumotlarga ega bo'lgan jadvalchada qarang. Haydovchi, yo'lovchi va yukning umumiy og'irligi avtomobilning yuk ko'tarish qobiliyatidan oshmasligi kerak.

Sertifikatlashtirish/shinalar haqidagi ma'lumotlarga ega bo'lgan jadvalcha

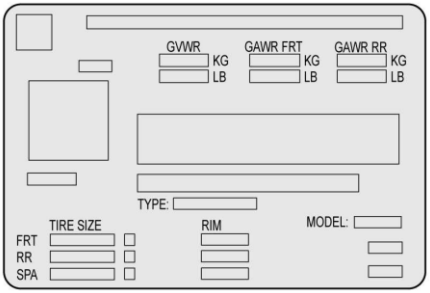

Jadvalcha misoli

Avtomobil kuzovini markaziy ustunida sertifikatlashtirish/shinalar haqidagi ma'lumotlarga ega bo'lgan jadvalcha mavjuddir.

Jadvalchada ishlab chiqaruvchi tomonidan o'rnatilgan shinalar o'lchami va avtomobilning ruxsat etilgan maksimal og'irligi uchun tavsiya etiluvchi havo bosimi ko'rsatilishi mumkin. Jadvalchada avtomobilning ruxsat etilgan maksimal og'irligi ko'rsatiladi. Ruxsat etilgan maksimal og'irlik qisqartmada RMO deb belgilanadi. Avtomobilning to'liq og'irligi avtomobilni o'zi, barcha yo'lovchilar, yonilg'i va yukning og'irligi yig'indisidan kelib chiqadi.

Sertifikatlashtirish/shinalar haqidagi ma'lumotlar jadvalchasida, shuningdek, old va orqa ko'prikka maksimal yuklama ko'rsatiladi. Old va orqa o'qqa haqiqiy yuklamani bilib olish uchun avtomobilni maxsus tarozida o'lchab olish zarur bo'ladi. Bunda sizga dileringiz yordam berishi mumkin.
O'rta chiziqdan ikkala tomon bo'ylab yukning bir tekis taqsimlanishini kuzatib boring.

⚠ *DIQQAT!*

Ortiqcha yuklanganlik avtomobilning ishdan chiqishiga olib kelishi mumkin. Ushbu holatdagi ta'mirlash kafolatli hisoblanmaydi. Ortiqcha yuklanishga yo'l qo'ymang.

⚠ *OGOHLANTIRISH!*

Avtomobil salonida mahkamlangan buyumlarning mavjudligi keskin to'xtash vaqtida, burilishdan o'tayotganda yoki to'qnashuv vaqtida o'z joyidan chiqib ketishi va haydovchini yoki yo'lovchini mayib qilishi mumkin.

- Buyumlarni yukxona bo'linmasiga taxlash lozim. Yukxona bo'linmasida yukni iloji boricha oldingi devorga yaqinroq qilib taxlash zarur. Yukni bir tekis taxlashga harakat qiling.
- Og'ir buyumlarni, masalan, chemodanlarni avtomobil saloniga ularning bir qismi o'rindiqning tepa chetidan balandda bo'lib turishiga yo'l qo'yilmaydi.

⚠ *OGOHLANTIRISH!*

- Avtomobil salonida mahkamlanmagan bolalar o'rindig'ini qoldirmang.
- Salonda mavjud bo'lgan buyumlarni mahkamlab qo'ying.
- O'rindiqni taxlangan holda qoldirmang, agar bunda zarurat bo'lmasa.

ISHGA TUSHIRISH VA EKSPLUATATSIYA

Yangi avtomobilni chiniqtirish

⚠ *DIQQAT!*

Sizning avtomobilga maxsus chiniqtirish talab etilmaydi. Biroq, uzoq muddatli istiqbolda u ko'proq xizmat qiladi, agar siz quyidagi tavsiyalarga amal qiladigan bo'lsangiz.

- Birinchi 800 km (500 mil)da bitta doimiy tezlikda (muhim emas, yuqori yoki past tezlikda) harakat qilishdan saqlaning. Joydan keskin tezlik olmang. Tormozlanish yoki sekinlashish uchun past uzatmaga o'tishni qo'llamang.
- Birinchi 300 km (200 mil) keskin tormozlanishdan saqlaning. Bu yangi tormoz nakladkalar moslashib olishi uchun zarurdir. Yangi nakladkalar bilan keskin tormozlanish ularning muddatidan avval yedirilishiga va muddatidan ilgari almashtirilish zaruratiga olib kelishi mumkin. Tormoz kolodkalarini har bir almashtirishdan keyin ushbu tavsiyalarga rioya qiling.

Chiniqtirishdan so'ng dvigatelning aylanishlarini va yuklamalarni asta-sekin oshirish mumkin.

Yangi avtomobillarda yo'l bosib o'tishning birinchi 6400 km (4000 mil) davomida turlicha mexanik tugunlar va elektr tizimlarning moslashuvi sodir bo'ladi (chiniqtirish deb ataladi). Mexanik tizimlarning dastlabki moslashishidan keyin yonilg'i sarfi pasayadi, uzatmalarning o'zgarishi esa ancha ravon bo'lib qoladi.
Chiniqtirish davrida, shuningdek, elektron tizimlarning moslashishi va kalibrovkasi ham amalga oshiriladi. Ushbu davrda har xil begona shovqinlar yuzaga kelishi mumkin, ular doimiyga o'tishi kerak emas.
Harakatlanish vaqtida akkumulator batareyasining quvvatlanishi sodir bo'ladi, buning natijasida avtomobilning barcha tizimlari, shu jumladan dvigatelni avtomatik to'xtatish va ishga tushirish tizimi maqbul tartibda ishlashni boshlaydi va yonilg'i sarfi pasayadi. Dvigatelni avtomatik to'xtatish/ishga tushirish tizimi ⇨ 8-17ga qarang.

O't oldirish qulfida kalitning holati

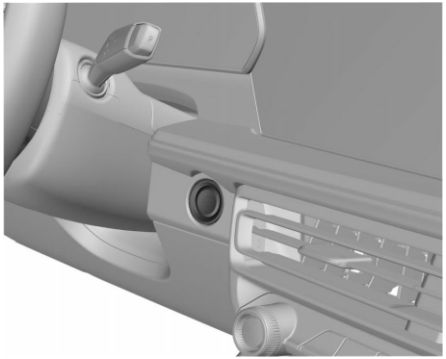

Ushbu avtomobil tugma yordamida ishga tushirish tizimi bilan jihozlangan.
Tizim ishlashi uchun, masofadan boshqarish radiobrelogi avtomobil ichkarisida joylashgan bo'lishi kerak. Agar tugma yordamida ishga tushirish ishlamayotgan bo'lsa, avtomobil kuchli radiosignal taratuvchi va masofadan boshqarishning elektron tizimi ishida elektr magnit xalallarni hosil qiluvchi antenna yaqinida joylashgan. Masofadan boshqarish radiobrelogining qo'llanilishi ⇨ 1-2ga qarang.

UO'Qni P (to'xtab turish) holatidan o'tkazish uchun, o't oldirish ON (Yoqilgan) holatga yoki servis tartibga joylashtirilgan, tormoz tepkisi esa bosilgan bo'lishi kerak.
Dvigatelni to'xtatish/o'chirish (indikatorlar yonmaydi): Avtomobil to'xtaganidan keyin dvigatelni o'chirish uchun bir marta ENGINE START/STOP tugmasini bosing.
Agar UO'Q selektori P (to'xtab turish) holatida joylashgan bo'lsa, u holda o't oldirish o'chadi, zaxira quvvat moduli (RAP) esa ishlashda davom etadi. Zaxira quvvat moduli ⇨ 8-18ga qarang.
Agar UO'Q selektori P (to'xtab turish) holatida joylashmagan bo'lsa, u holda o't oldirish yordamchi asbob-uskunalarni quvvatlash tartibiga qaytadi, haydovchining axborot markazida (DIC) esa TO'XTAB TURISH UZATMASINI YOQING xabari paydo bo'ladi. Agar UO'Q selektori P (to'xtab turish) holatiga o'tayotgan bo'lsa, u holda o't oldirish o'chadi.
Avtomobil harakatlanayotgan vaqtda dvigatelni o'chirmang. Bunda, tormoz kuchaytirgichlari va rul boshqaruvi, hamda shishiriladigan xavfsizlik yostiqlari tizimi ishlashdan to'xtaydi.

Agar avariya holatida avtomobilni o'chirib qo'yish zarur bo'lsa:
1. Ahamiyatli va doimiy kuchni ishlatib tormoz tepkisini bosing. Ketma-ket bir necha marta tormoz tepkisini bosmang va qo'yib yubormang. Bu vakuumli kuchaytirgich kamerasida bosimning pasayishiga olib kelishi mumkin, buning natijasida tormoz tepkisini bosish uchun ancha ko'proq kuchni sarflash talab etiladi.
2. N (neytral uzatma) uzatmasiga o'ting. Buni bevosita harakatlanish vaqtida qilish mumkin. N (neytral uzatma) uzatmaga o'tib, tormoz tepkisini kuch bilan bosing va avtomobilni xavfsiz joyga yo'naltiring.
3. To'xtang, UO'Qni P (To'xtab turish) tartibiga o'zgartiring va o't oldirishni o'chiring. O't oldirishni o'chirish uchun UO'Q selektori P (To'xtab turish) holatiga joylashtirilgan bo'lishi kerak.
4. To'xtab turish tormozini yoqing. Elektr yuritmali to'xtab turish tormozi ⇨ 8-27ga qarang.

⚠ *OGOHLANTIRISH!*
Avtomobil harakatlanishi vaqtida dvigatelning o'chirib qo'yilishi tormoz va rul boshqaruvchi kuchaytirgichlari, hamda shishiriladigan xavfsizlik yostiqlari tizimi ishlashdan to'xtashiga olib kelishi mumkin. Yurib ketayotganda dvigatelni o'chirishni faqat qat'iy zarurat holatidagina amalga oshirish lozim.

Agar yo'l chetidan harakatlanishni imkoni yo'q va harakatlanishda dvigatelni o'chirish talab etiladigan bo'lsa, ikki soniyadan ortiq vaqtga ENGINE START/STOP tugmasini bosing va ushlab turing yoki uni besh soniyadan ortiq bo'lmagan tanaffus bilan ikki marta bosing.
Yordamchi asbob-uskunalarni oziqlantirish tartibi (sariq indikator): Ushbu tartibda alohida yordamchi asbob-uskunadan dvigatel o'chirilganida ham foydalanish mumkin.
O't oldirish o'chirilgan vaqtda qo'shimcha asbob-uskunalarni oziqlantirish tartibini yoqish uchun tormoz tepkisiga bosmasdan bir marta tugmaga bosing.
Besh daqiqadan keyin o't oldirish akkumulator batareyasini quvvatsizlanishiga yo'l qo'ymaslik uchun qo'shimcha asbob-uskunalarni quvvatlash tartibidan O'CHIRILGAN tartibga o'tadi. **ON/ RUN/ START (YOQISH/ ISHGA TUSHIRISH/ START) (yashil indikator yonib turadi):** Ushbu tartib haydash va dvigatelni ishga tushirish uchun mo'ljallangan. O't oldirish o'chirilgan va tormoz tepkisi bosilganda tugmani bir marta bosilishi o't oldirish tizimi uchun tartib ON/RUN/START (YOQISH/ISHGA TUSHIRISH/START) tartibini yoqadi. Dvigatel ishga tushirilishi bilanoq tugmani qo'yib yuboring. Dvigatelning ishga tushirilishi toki dvigatel ishga tushmagunicha davom etadi. Dvigatelni ishga tushirish ⇨ 8-17ga qarang. Bundan so'ng, o't oldirish ON/RUN (YOQISH/ishga TUSHIRISH) tartibida ishni davom ettiradi.

Servis tartibi

Ushbu ish tartibi xizmat ko'rsatish va diagnostika, hamda nosozlik signalizatorining to'g'ri ishlashini tekshirish uchun mo'ljallangan, bu atmosferaga zararli moddalarni otib chiqarilish darajasini tekshirish maqsadida talab etilishi mumkin. "Xizmat ko'rsatish" tartibini yoqish uchun dvigatel o'chirilgan va tormoz tepkisi qo'yib yuborilganida besh soniyadan ortiq vaqtga ENGINE START/STOP (DVIGATEL START/STOP) tugmasini bosish va uni ushlab turish kerak bo'ladi. Uskunalar va audiotizim YOQISH/ISHGA TUSHIRISH tartibida qanday ishlagan bo'lsa, shunday ishlashda davom etadi, biroq avtomobilda safar qilishning imkoni bo'lmaydi. Servis tartibida dvigatel ishga tushmaydi. Avtomobilni o'chirish uchun yana bir marta tugmani bosing.

Dvigatelni ishga tushirish

Selektor dastagini P (to'xtab turish) yoki N (neytral uzatma) holatiga o'rnating.

Avtomobil harakatlanishi vaqtida dvigatelni qayta ishga tushirish uchun N (neytral uzatma) holatini qo'llang.

> ⚠ *DIQQAT!*
>
> Selektorni avtomobil harakatlanib ketayotgan vaqtda "P" (to'xtab turish) holatiga o'tkazishga urinmang. Bu uzatmalar qutisini ishdan chiqishiga olib kelishi mumkin. Selektorni "P" (to'xtab turish) holatiga faqat avtomobilning to'liq to'xtaganidan keyingina mumkin.

> ⚠ *DIQQAT!*
>
> Qo'shimcha elektr asbob-uskunalarning o'rnatilishi avtomobil ishlashiga zarar yetkazishi mumkin. Buning oqibatida yuzaga kelgan shikastlanishlar kafolatli hisoblanmaydi.

Dvigatelni ishga tushirish uchun:

1. Agar avtomobil elektron masofadan boshqarish tizimi bilan jihozlangan bo'lsa, radiobrelok avtomobil ichida joylashgan bo'lishi kerak. Tormoz tepkisini bosilgan holatda ENGINE START/STOP tugmasini bosing. Dvigatel ishga tushirilishi bilanoq tugmani qo'yib yuboring.

Yuklamasiz yurishda dvigatelning qizib borishi bilan uning aylanishlari pasayib boradi. Dvigatelni ishga tushirishdan so'ng darhol tezlik olmang.

Agar radiobrelok avtomobilga joylashtirilmagan, xalallar mavjud yoki radiobrelokning batareykasi quvvatsizlangan bo'lsa, haydovchining axborot markazi (DIC) ekraniga xabar chiqarilgan bo'ladi.

> ⚠ *DIQQAT!*
>
> Oldingi ishga tushirishga urinishdan keyin darhol ENGINE START/STOP (DVIGATELNI ISHGA TUSHIRISH/STOP) tugmasini bosish yo'li bilan dvigatelni ishga tushirishning davomli urinishlar starterning ortiqcha qizib ketishiga va uning ishdan chiqishiga, hamda akkumulator batareyasining quvvatsizlanishiga olib kelishi mumkin. Dvigatelni ishga tushirishga qayta urinishni amalga oshirishdan avval starter sovishga ulgurishi uchun kamida 15 soniya kuting.

2. Agar dvigatel 5-10 soniya o'tgandan keyin, ayniqsa havoning juda past haroratida (−18 °C yoki 0 °Fdan past) ishga tushmayotgan bo'lsa, bu o't oldirish svechalarining benzin ostida qolishiga olib kelishi mumkin. Akselerator tepkisini tiralgunicha bosing va uni shu holatda ushlab turing, bir vaqtning o'zida ENGINE START/STOP tugmasini bosing va uni ushlab turing, ammo 15 soniyadan ortiq bo'lmagan vaqtga. Dvigatelni ishga tushirishga qayta urinishni amalga oshirishdan avval starter sovishga ulgurishi uchun kamida 15 soniya kuting. Dvigatel ishga tushganidan keyin, tugmani va akselerator tepkisini qo'yib yuboring. Agar dvigatel ishga tushirilishidan keyin darhol o'chib qolayotgan bo'lsa, xuddi shu harakatlarni takrorlang. Bu dvigatel silindrlaridan ortiqcha benzinni olib tashlab, ularni puflab tozalab olishga imkon beradi. Dvigatelni ishga tushirishdan so'ng darhol tezlik olmang. Moy qizib olishi va barcha harakatlanuvchi detallarni moylab olishi uchun dvigatelni va UO'Qni ortiqcha yuklamang.

Dvigatelni avtomatik to'xtatish/ishga tushirish tizimi

Start-stop tizimi yonilg'ini tejash maqsadida dvigatelni o'chiradi. U ishga tushirishlarning sonini oshirishga mo'ljallangan komponentlar bilan jihozlangan.

> ⚠ *OGOHLANTIRISH!*
>
> Dvigatelni avtomatik to'xtatish/ishga tushirish funksiyasi dvigatelning o'chirilishini keltirib chiqaradi, vaholanki, ushbu vaqtda avtomobil yoqilgan holatda qoladi. Selektorni P (To'xtab turish) holatiga o'tkazilguniga qadar avtomobildan chiqmang. Avtomobil qayta ishga tushishi va to'satdan harakatlanishga o'tishi mumkin. Avtomobildan chiqishdan avval har doim uzatmalar selektorini P (To'xtab turish) holatiga o'tkazing, so'ngra esa o't oldirishni o'chiring.

Dvigatelni avtomatik to'xtatish/ishga tushirish

Tormoz bosilgan va avtomobil to'liq harakatsiz bo'lgan vaqtda, dvigatelning o'chishi sodir bo'lishi mumkin. O'chirilish vaqtida taxometr AUTO STOPni aks ettiradi. Tormoz tepkisini qo'yib yuborilgandan keyin va akselerator tepkisini bosishda dvigatelning takroran yoqilishi sodir bo'ladi.

Avtomobilning ekspluatatsion xarakteristikalarini ta'minlash uchun boshqa sharoitlar tormoz tepkisi qo'yib yuborilguniga qadar dvigatelning avtomatik qayta ishga tushirilishini keltirib chiqarishi mumkin.

Dvigatelning avtomatik to'xtashi quyidagi sabablar bo'yicha sodir bo'lmasligi va/yoki dvigatelning avtomatik ishga tushirilishi sodir bo'lishi mumkin:

- Iqlim-nazorat sozlamalari avtomobil salonini sovutish yoki isitish uchun dvigatelning ishlashini talab qiladi.
- Akkumulator batareyasini quvvatlash zarur.
- Avtomobilning akkumulator batareyasi yaqinda o'chirib qo'yilgan.
- Oxirgi avtomatik to'xtash paytidan avtomobilning minimal tezligiga erishilgan.
- Akselerator tepkisi bosilgan.
- Dvigatel yoki uzatmalar qutisi talab etiluvchi ishchi haroratga erishmagan.
- Tashqi harorat talab etiluvchi ishchi oraliqda joylashmagan.
- Selektor dastagi D (oldinga harakatlanish) holatidan P (to'xtab turish) holatidan tashqari istalgan boshqa holatga o'tmoqda.
- Harakatning muayyan tartibi tanlangan.
- Avtomobil tik ko'tarilishga yoki nishablikka joylashgan.
- Haydovchining eshigi ochilgan yoki haydovchining o'rindig'ida xavfsizlik kamari yechib yuborilgan.
- Kapot ochilgan.
- Avtomatik to'xtash maksimal ruxsat etilgan vaqtga erishgan.

Dvigatelni avtomatik to'xtatish funksiyasi o'chirgichi

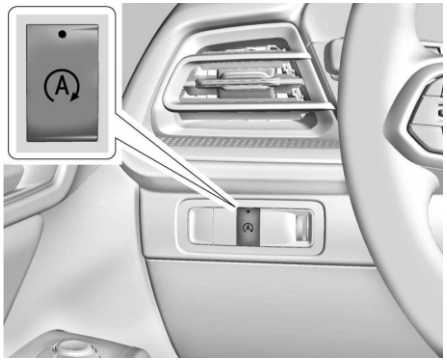

Dvigatelni avtomatik to'xtatish va uni ishga tushirish funksiyasi Ⓐ tugmasini bosish bilan o'chirilishi yoki qayta yoqilishi mumkin.

Dvigatelni avtomatik to'xtatish/ishga tushirish funksiyasi o't oldirishning har yoqilishida yoqilishi mumkin.

Agar Ⓐ indikator yonib turgan bo'lsa, demak tizim yoqilgan.

Zaxira oziqlantirish moduli

Avtomobilning oziqlantirilishi o'chirilishida quyidagi tizimlar (agar jamlanma bilan ko'zda tutilgan bo'lsa) 10 daqiqagacha yoki toki haydovchining eshigi ochilmagunicha ishlashda davom etadi. Ushbu funksiyalar, agar avtomobil oziqlantirishi yoqilgan yoki qo'shimcha asbob-uskunalarni oziqlantirish tartibi o'rnatilgan bo'lsa, shuningdek, ishlaydi.

- Axborot-ko'ngilochar tizim
- Elektr oyna ko'targichlar (zaxira oziqlantirish tartibida ular istalgan eshik ochilishida ishlashdan to'xtaydi)
- Tomdagi shaffof lyuk (zaxira oziqlantirish tartibida u istalgan eshik ochilishida ishlashdan to'xtaydi)
- Elektr oziqlanishning qo'shimcha rozetkasi
- Audiotizim
- OnStar tizimi

"To'xtab turish" holatidan o'tish

P (to'xtab turish) tartibiga o'tish uchun:
1. Tormoz tepkisini bosing va to'xtab turish tormozini yoqing. Elektr yuritmali to'xtab turish tormozi ⇨ 8-27ga qarang.
2. To'xtab turish (P) tartibga o'tish uchun selektor dastagi tepasidagi tugmani bosing. Avtomatik uzatmalar qutisi ⇨ 8-22ga qarang.
3. Avtomobil P (to'xtab turish) tartibiga joylashtirilgan vaqtda, uzatmalar selektori dastagidagi P indikator qizil rangda yonib turadi.
4.O't oldirishni o'chiring.

Agar avtomobil nishablikda to'xtab turish (P) holatiga o'tkazilgan bo'lsa, elektr mexanik to'xtab turish tormozi (EPB) avtomatik ishlashi mumkin. Ushbu holatda siz EPB o'chirgichini bosish bilan EPB tormozini qo'yib yuborish imkoniga ega bo'lmaysiz. Tormoz avtomobil P (to'xtab turish) holatidan har qanday holatga o'tkazilgan vaqtda avtomatik qo'yib yuboriladi.

Dvigateli ishlab turgan avtomobilni to'xtatish

⚠ *OGOHLANTIRISH!*

Dvigateli ishlab turgan avtomobilni tark etish xavfli. Dvigatel ortiqcha qizib ketishi va yonib ketishi mumkin.

Agar AUO'Q selektori "P" (to'xtab turish) holatiga o'rnatilmagan
va to'xtab turish tormozi ishonchli tortib qo'yilmagan bo'lsa, avtomobilni tark etish xavfli. Avtomobil yurib ketishi mumkin.

Dvigateli ishlab turgan avtomobilni takr etmang. Agar bunda siz dvigatelni o'chirib qo'ymagan bo'lsangiz, avtomobil yurib ketishi mumkin. Bu odamlarning mayib bo'lishiga olib kelishi mumkin.

Avtomobilning beixtiyor harakatlanishni boshlashi ehtimolini oldini olish uchun, hattoki, agar u tekis maydonda joylashgan bo'lsa ham, to'xtab turish tormozini yoqish va selektorni "P" (to'xtab turish) holatiga o'tkazish shart bo'ladi.

Dvigateli yoqilgan holda avtomobilni qoldirish holatida P (to'xtab turish) holatiga o'tish va elektr mexanik to'xtab turish tormozini yoqish zarur bo'ladi.

P (to'xtab turish) uzatmasi yoqilganligiga ishonch hosil qiling.

"To'xtab turish" holatidan o'tish

P (to'xtash turish) holatidan o'tish uchun, avtomobil yoqilgan, tormoz tepkisi bosilgan, dvigatel esa ishga tushirilgan bo'lishi kerak.

Selektorni "P" (to'xtab turish) holatidan chiqarish uchun:
1.Dvigatel ishlayotganligini tekshiring.
2. Tormoz tepkisini bosing.
3. Selektor dastagi o'zgartirgichini kerakli holatga o'tkazing.
4. Avtomobil P (to'xtab turish) tartibidan chiqqan vaqtda, P indikator oq rangda yonadi, selektor dastagi o'zgartirgichidagi uzatmalarni o'zgartirish indikatori esa qizil rangga o'tadi.
5. Qo'yib yuborilganidan so'ng selektor dastagi o'zgartirgichi markaziy holatga qaytadi.

Agar avtomobilni P (to'xtab turish) holatidan chiqarish imkoni bo'lmayotgan bo'lsa, haydovchining axborot markazida xabar paydo bo'lishi mumkin. P (to'xtab turish) holatidan o'tishdan avval, dvigatel ishga tushirilgan va tormoz tepkisi bosilganligiga ishonch hosil qiling. Agar ushbu barcha shartlar bajarilgan, ammo avtomobil P (to'xtab turish) holatidan chiqmayotgan bo'lsa, yordam uchun texnik xizmat ko'rsatish stansiyasiga murojaat qiling.

CHIQINDI GAZLAR

Yonuvchan qoplamada to'xtab turish

⚠ *OGOHLANTIRISH!*

Yonuvchan materiallarning avtomobilni chiqarish tizimining issiq detallari bilan teginib turishi ularning yonib ketishiga olib kelishi mumkin. Avtomobilni to'xtab turishga joylashtirib, uning ostida qog'ozlar, quruq barglar yoki o'tlar va boshqa yonuvchan materiallar bo'lib qolmasligini kuzatib turing.

Uzoq muddatli to'xtab turish

To'xtab turishga joylashtirilgan avtomobilni qoldirish tavsiya etilmaydi. Agar avtomobil yoqilgan holda qoldirilgan bo'lsa, u harakat qilmasligiga va ventilyatsiya yetarlicha hisoblanishiga ishonch hosil qiling.

"To'xtab turish" holatiga o'tish ⇨ 8-19 va Chiqindi gazlar ⇨ 8-20ga qarang.

Agar haydovchi masofadan boshqarish radiobrelogi bilan birgalikda avtomobilni tark etayotgan bo'lsa, u holda o'chirilmagan dvigatel yana 15 daqiqagacha ishlashni davom ettiradi.

Agar haydovchi avtomobilni tark etayotgan, masofadan boshqarish radiobrelogi esa mashinada qolayotgan bo'lsa, u holda o'chirilmagan dvigatel yana 30 daqiqagacha ishlashni davom ettiradi. Agar avtomobil yonilg'i mavjud bo'lmasligi sababli nishablikda to'xtab turishga joylashtirilgan bo'lsa, u avvalroq o'chib qolishi mumkin. Agar avtomobil ishlab turishi vaqtida selektor P (to'xtab turish) holatidan chiqarilmaydigan bo'lsa, taymer bekor qilinadi.

⚠ *XAVF-XATAR*

Dvigatelning chiqindi gazlari rang va hidga ega bo'lmagan va erkin zaharli is gazini saqlaydi, agar uni ichga hidlansa u o'lim oqibatlariga olib kelishi mumkin. Avtomobil saloniga chiqindi gazlarning tushib qolishida oynalarni oching. Nosozlik sababini texnik xizmat ko'rsatish stansiyasida bartaraf qiling. Ochiq yukxona bo'linmasi bilan harakatlanish tavsiya etilmaydi, chunki, bunda, avtomobil saloniga chiqindi gazlar tushib qolishi mumkin.

Chiqarish tizimi filtri

Qurum filtri dizelli yoki benzinli dvigatelga ega bo'lgan avtomobillarning chiqarish tizimida qo'llanilishi mumkin.

Avtomatik regeneratsiya

Qurum filtri dvigatelning chiqindi gazlarida saqlanuvchi qurum zarralarini tutib qoladi. Tizim filtr regeneratsiyasi funksiyasiga ega, u hech qanday qo'shimcha ogohlantirishlarni chiqarmasdan harakatlanish vaqtida avtomatik amalga oshiriladi. Filtr regeneratsiyasi yuqori haroratda qurum zarralarini to'liq yoqish yo'li bilan muntazam amalga oshirib turiladi.

Ushbu jarayon harakatlanishning muayyan sharoitlarida avtomatik bajariladi va 25 daqiqagacha band qilishi mumkin. Odatda bunga yetti daqiqadan yigirma daqiqagacha vaqt talab etiladi. Bunda, Autostop funksiyasi erishimli bo'lmaydi, shuningdek, yonilg'ining yuqori sarfi ehtimoli bor. Hid va tutun o'z-o'zini tozalash jarayoning me'yordagi oqibati hisoblanadi.

Tizim tozalash ehtiyojiga ega

Harakatning muayyan sharoitlarida, masalan, qisqa masofalarga safar qilishda, avtomatik regeneratsiyaning imkoni yo'q. Agar filtr tozalash ehtiyojiga ega bo'lsa, oldingi safar qilish sharoitlari esa avtomatik regeneratsiyaga imkon bermagan bo'lsa, haydovchining axborot markazi displeyida ogohlantiruvchi xabar aks ettiriladi.

Qurum filtri tiqilib qolishida ogohlantiruvchi xabar aks ettiriladi.

Iloji boricha tezroq filtrning regeneratsiya jarayonini ishga tushirish kerak.

Ogohlantirish xabari, shuningdek, agar dizelli dvigatelning qurum filtri butkul to'lib qolgan bo'lsa, paydo bo'ladi. Dvigatelning ishdan chiqishini oldini olish uchun regeneratsiya jarayoni darhol ishga tushirilishi lozim.

Qurum filtrini regeneratsiyasini ishga tushirish

Regeneratsiya jarayonini ishga tushirish uchun dvigatelning tirsakli valini aylanish chastotasini 2000 aylanishlardan yuqori qo'llab-quvvatlab, harakatlanishni davom ettiring. Zarurat tug'ilganida ancha past uzatmaga o'ting. Bunda, qurum filtrining regeneratsiya jarayoni ishga tushiriladi.

Dvigatelning yuqori aylanishlarida va yuklamalarida regeneratsiya vaqti pasayadi.

Toki regeneratsiya jarayoni yakunlanmagunicha va xabar g'oyib bo'lmagunicha harakatlanishni to'xtatmang.

⚠ *DIQQAT!*

Iloji bo'lsa, regeneratsiya jarayonini to'xtatmaslik kerak. Qo'shimcha xizmat ko'rsatish yoki ta'mirlash zaruratidan saqlanish uchun toki regeneratsiya jarayoni yakunlanmagunicha harakatni davom ettiring.

Regeneratsiya imkoni yo'q

Agar biror bir sabablar bo'yicha regeneratsiyani amalga oshirish imkoni bo'lmayotgan bo'lsa, haydovchining axborot markazi displeyida uskunalar majmuasida signalizator yonadi va ogohlantiruvchi xabar aks ettiriladi. Dvigatel quvvatining pasayishiga olib kelishi mumkin. Darhol yordam uchun servis markaziga murojaat qiling.

Katalitik neytrallashtirgich

Katalitik neytrallashtirgich chiqindi gazlardagi zararli moddalarning miqdorini kamaytiradi.

⚠ *DIQQAT!*

Ro'yxatga muvofiq kelmaydigan markadagi yonilg'ini quyish avtomobilingizni katalizatorini yoki boshqa komponentlarini shikastlanish sababi bo'lib qolishi mumkin. Yonmagan benzin katalitik neytrallashtirgichni qizdirib yuborishi va uni shikastlashi mumkin. Shuning uchun, dvigatelning haddan ziyod uzun ishga tushirilishidan saqlaning, yonilg'i bakiga namlik tushib qolishiga yo'l qo'ymang va dvigatelni itarib yoki shataklab ishga tushirishga urinmang.

O't oldirish o'tkazib yuborilishi, dvigatelning nobarqaror ishlashi, dvigatelning quvvati pasayishi yoki boshqa muammolar paydo bo'lishida nuqsonlarni bartaraf qilish uchun iloji boricha tezroq texnik xizmat ko'rsatish stansiyasiga murojaat qiling. O'ta zarurat tug'ilishida qisqa vaqt oralig'i davomida kichik tezlikda va dvigatelning past aylanishlarida safar qilishga yo'l qo'yiladi.

To'xtab turgan avtomobilda ishlayotgan dvigatel

To'xtab turishga joylashtirilgan avtomobilda dvigatelni yoqilgan holatda qoldirish tavsiya etilmaydi.

Agar sizga dvigatelni o'chirmasdan avtomobilni tark etish zarur bo'lib qolsa, uning beixtiyor harakatlanish ehtimolini istisno qilish uchun barcha zaruriy choralarni ko'ring. tartibiga o'tish "To'xtab turish" ⇨ 8-19 va Chiqindi gazlar ⇨ 8-20ga qarang.

AVTOMATIK UZATMALAR QUTISI



Uzatmalarni o'zgartirish sxemasi selektor dastagini oldida aks ettirilgan. Tanlangan holat selektor dastagida qizil indikator bilan, qolgan holatlar esa - oq rangda belgilanadi. Agar uzatmalarni o'zgartirish kechikish bilan sodir bo'layotgan bo'lsa, masalan, juda past haroratda, u holda o'zgartirgichga o'rnatilgan indikator toki uzatmani o'zgartirish yakunlanmagunicha miltillab turishi mumkin.

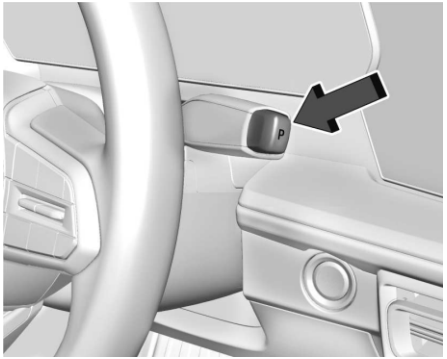

P: Ushbu holatda, g'ildiraklar qulflanadi. Avtomobilning harakatlanmasligi uchun, ishga tushirishda P (Parkovka) uzatmasini qo'llang. Agar avtomobil yoqilgan bo'lsa, dastakni P (to'xtab turish) holatiga o'rnatish mumkin.

⚠ *OGOHLANTIRISH!*

Agar AUO'Q selektori "P" (to'xtab turish) holatiga o'rnatilmagan va to'xtab turish tormozi yoqilmagan bo'lsa, avtomobilni tark etish xavfli. Avtomobil yurib ketishi mumkin. Dvigateli ishlab turgan avtomobilni takr etmang. Agar bunda siz dvigatelni o'chirib qo'ymagan bo'lsangiz, avtomobil yurib ketishi mumkin. Bu odamlarning mayib bo'lishiga olib kelishi mumkin.

⚠ *OGOHLANTIRISH!*

Avtomobilni beixtiyor harakat qilishini boshlash imkonini oldini olish uchun, hattoki, agar u tekis maydonda joylashgan bo'lsa ham, to'xtab turish tormozini yoqish va selektorni "P" (to'xtab turish) holatiga o'tkazish shart.

Agar avtomobil juda tez harakatlanib ketayotgan bo'lsa, uni P (to'xtab turish) holatiga o'tmaydi. Avtomobilni to'xtating va so'ngra P (to'xtab turish)ga o'ting.

P (to'xtab turish) uzatmasini yoqish yoki o'chirish uchun "To'xtab turish holatiga o'tish" va "To'xtab turish holatidan o'tish" bo'limlariga qarang.

R : Orqa bilan harakatlanish uchun ushbu uzatmani qo'llang.

Harakatlanishni juda yuqori tezligida R (orqa uzatma) holatidan D (oldinga harakatlanish) yoki L (pastlatilgan uzatma) holatiga, yoki D (oldinga harakatlanish) yoki L (pasaytirilgan uzatma) holatidan R (orqa uzatma) holatiga o'tishda uzatmalar qutisi N (neytral uzatma)ga o'tishi mumkin. Avtomobil tezligini pasaytiring va o'tish urinishini takrorlang.

R (orqaga yurish) tartibiga o'tish uchun:

1.Avtomobilni to'liq to'xtating.

2. Markaziy holatdan selektor dastasini orqaga o'zingizga, so'ngra esa tepaga o'tkazing. R belgisi qizil bilan yonadi.

3. Selektor dastagini bo'shatgandan so'ng u markaziy holatga qaytadi. R (orqaga yurish) tartibidan o'tish uchun:
1.Avtomobilni to'liq to'xating.
2.Kerakli uzatmaga o'ting.
3. Selektor dastagini bo'shatgandan so'ng u markaziy holatga qaytadi.
Orqaga yurish uzatmasini qorda, muzda yoki qumda tiqilib qolgan avtomobilni chayqatish uchun, ammo uzatmalar qutisini shikastlamaslik uchun faqat past tezlikda qo'llash mumkin. "Agar avtomobil tiqilib qolgan bo'lsa".
N : Selektorning ushbu holatida dvigatel va g'ildiraklar tarqoq. Harakatlanib ketayotgan avtomobilda dvigatelni qayta ishga tushirish uchun faqat N (neytral) holatni o'rnatish lozim.

⚠ *DIQQAT!*
Avtomobil neytral (N) uzatmada juda uzoq vaqt qolmasligi kerak. U avtomatik to'xtab turish (P) holatiga o'tadi.

N (neytral uzatma) tartibiga o'tish uchun:
1. Selektor dastagini orqaga o'zingizga siljiting.
- Agar P (to'xtab turish) uzatmasi yoqilgan bo'lsa, selektor dastagini orqaga tormoz tepkisi bosilishi bilan o'tkazish kerak.
- N indikator qizil rangda yonadi.

2. Selektor dastagini bo'shatgandan so'ng u markaziy holatga qaytadi. N (neytral uzatma) holatidan o'tish uchun:
1.Avtomobilni to'liq to'xating.
2. Tormoz tepkisini bosib turing
3. Talab etilayotgan uzatmani yoqing.
Agar tormoz tepkisi bosilmasa, avtomobil N (neytral uzatma) holatida qolishi mumkin.

Avtomobilni yuvish tartibi

Avtomobilingiz avtomatik avtoyuvish shaxobchasida neytralda (N) qoldirish imkonini beruvchi yuvish tartibiga ega. Yuvish tartibida avtomobilni shataklashga yo'l qo'yilmaydi. Agar avtomobilni shataklash talab etilayotgan bo'lsa, "Nosoz avtomobilni tashash"ga qarang.

⚠ *DIQQAT!*
Avtomobil neytral (N) uzatmada juda uzoq vaqt qolmasligi kerak. U avtomatik to'xtab turish (P) holatiga o'tadi.

Avtomobilni yuvish tartibi (avtomobil o'chirilgan) - haydovchi avtomobilda

Avtomobil o'chirilgan, salonda esa odamlar mavjud bo'lganida neytralga (N) o'tish:
1.Avtoyuvish shaxobchasiga kiraverishda to'xtang.
2. Tormoz tepkisini bosing.
3. N ("Neytral") holatga o'ting.
4. Avtomobilni o'chirib, tormoz tepkisini qo'yib yuboring.
5. Indikator Nni ko'rsatishda davom etishi kerak. Agar bunday bo'lmasa, 2-4-qadamlarni takrorlang.
6.Avtomobil yuvishga tayyor.

Avtomobilni yuvish tartibi (avtomobil o'chirilgan) - haydovchi avtomobilda yo'q

Avtomobil o'chirilgan, salonda esa odamlar yo'q bo'lganida neytralga (N) o'tish:
1. Avtoyuvish shaxobchasiga kiraverishda to'xtang.
2. Tormoz tepkisini bosing.
3.Eshikni oching.
4. N ("Neytral") holatga o'ting.
5. Avtomobilni o'chirib, tormoz tepkisini qo'yib yuboring.
6. Indikator Nni ko'rsatishda davom etishi kerak. Agar bunday bo'lmasa, 2-5-qadamlarni takrorlang.
7. Avtomobildan chiqing va eshikni yoping. Avtomobil yuvishga tayyor.
8. Avtomobilga o'tirishdan so'ng avtomatik P (to'xtab turish) uzatmasi yoqilishi mumkin.

Avtomobilni yuvish tartibi (avtomobil yoqilgan - haydovchi avtomobilda)

Avtomobil yoqilgan, salonda esa odamlar bor bo'lganida, N (neytral) uzatmaga o'tish uchun:
1.Avtoyuvish shaxobchasiga kiraverishda to'xtang.
2. Tormoz tepkisini bosing.
3. N ("Neytral") holatga o'ting.
4. Tormoz tepkisini qo'yib yuboring. Avtomobil yuvishga tayyor.

Avtomobilni yuvish tartibi (avtomobil yoqilgan - haydovchi avtomobildan tashqarida)

Avtomobil yoqilgan, salonda esa odamlar yo'q bo'lganida, N (neytral) uzatmaga o'tish uchun:
1.Avtoyuvish shaxobchasiga kiraverishda to'xtang.
2. Tormoz tepkisini bosing.
3.Eshikni oching.
4. N (neytral uzatma)ga o'ting va tormoz tepkisini qo'yib yuboring.
5. Indikator Nni ko'rsatishda davom etishi kerak. Agar bunday bo'lmasa, 2-4-qadamlarni takrorlang.
6. Avtomobildan chiqing va eshikni yoping. Avtomobil yuvishga tayyor.
7. Avtomobilga o'tirishdan so'ng avtomatik P (to'xtab turish) uzatmasi yoqilishi mumkin.

⚠ *DIQQAT!*

Avtomatik uzatmalar qutisi suyuqligi juda issiq bo'lgan holatda displeyda uzatmalar qutisini juda yuqori harorati haqidagi xabar aks ettirilishi mumkin. Ushbu sharoitlarda harakatlanish avtomobilning shikastlanishiga olib kelishi mumkin. To'xtang va avtomatik uzatmalar qutisi suyuqligini sovutish uchun dvigatelga yuklamasiz aylanishlarda ishlash imkonini bering. Ushbu xabar avtomatik uzatmalar qutisi suyuqligi yetarlicha darajagacha sovigan vaqtda g'oyib bo'ladi.

D : Ushbu holat oldinga harakatlanish uchun qo'llaniladi. Agar safar qilish uchun ko'proq quvvat talab etilayotgan bo'lsa, akselerator tepkisini bosing.
D (oldinga harakat) tartibiga o'tish uchun:
1.Avtomobilni to'liq to'xtating.
2. Markaziy holatdan selektor dastasini orqaga o'zingizga, so'ngra esa pastga o'tkazing.
- Agar P (to'xtab turish) uzatmasi yoqilgan bo'lsa, selektor dastagini tormoz tepkisi bosilishi bilan o'tkazish kerak.
- D qizil belgi yorishadi.

3. Selektor dastagini bo'shatgandan so'ng u markaziy holatga qaytadi. D (oldinga harakatlanish) holatidan o'tish uchun:
1.Avtomobilni to'liq to'xtating.
2.Kerakli uzatmaga o'ting.

⚠ *DIQQAT!*

G'ildiraklarning shataksirashi yoki faqat birgina akselerator tepkisi yordamida avtomobilni nishablikda bir joyda ushlab turish UO'Qning ishdan chiqishiga olib kelishi mumkin. Ushbu holatdagi ta'mirlash kafolatli hisoblanmaydi. Agar avtomobil tiqilib qolgan bo'lsa, shataksiramang.
Nishablikda to'xtab, avtomobilni yumalab ketishdan tutib turish uchun tormozni qo'llang.

Tik nishablikda to'xtab, avtomobilni yumalab ketishdan tutib turish uchun tormozni qo'llang.
Nishablikda P (to'xtab turish) uzatmasini yoqish uchun, avtomobilni tutib turish uchun tormoz tepkisini bosing, so'ngra esa o'tishni bajaring.
L : Bu holat nishablik ostiga harakatlanishda, tirkamani shataklashda yoki og'ir yukni tashishda g'ildiratib qo'shimcha tormozlanishni ta'minlaydi. Qo'l tartibi ⇨ 8-25ga qarang.

Qo'l tartibi
Elektron uzatmalar oralig'ini tanlash tartibi (ERS)

Qo'l tartibida va ERS tartibida mustaqil uzatmalar oralig'ini tanlash mumkin. Ushbu tartibni avtomobilning maksimal uzatmasini va uning tezligini cheklash uchun nishablik bo'ylab harakatlanishda yoki tirkamani shataklashda qo'llang.

Haydovchining axborot markazidagi (DIC) uzatma indikatorida L harfi yaqinida qo'l tartibidagi eng yuqori erishimli uzatmaga va qo'l tartibi tanlangan harakatlanish sharoitlariga ko'rsatuvchi son aks ettirib turiladi.

Ushbu tartibni yoqish uchun:



1. Agar avtomobil yurish holatida (D) bo'lsa, L (qo'l tartibi) tugmasini bosing.
2. Uzatmani o'zgartirish uchun o'zgartirgichni o'zingizga torting. Ancha past uzatmaga o'tish uchun chap o'zgartirgichni, ancha yuqori uzatmaga o'tish uchun esa o'ng o'zgartirgichni torting.

Ushbu funksiyani o'chirish uchun, selektor dastagini kerakli holatga o'tkazing yoki L (qo'l tartibi) tugmasini bosing.

L (qo'l tartibi)ga o'tishda UO'Q uzatmalarning oldindan o'rnatilgan ancha past oralig'iga o'tadi. O'rnatilgan oraliq uchun eng yuqori erishimli uzatma L bilan yonma-yon haydovchining axborot markazida aks ettiriladi. Barcha ancha past uzatmalarni qo'llash mumkin. Masalan, agar "L" harfi yonida "4" (to'rtinchi uzatma) ko'rsatilgan bo'lsa, avtomobil 1-uzatma va 4-uzatma orasida avtomatik o'zgarib turadi. 5-uzatmaga o'tish uchun o'ng sozlagichni bosing yoki D (oldinga yurish) uzatmasiga o'ting.

L (qo'l tartibi) tartibida, agar dvigatel aylanishlari juda yuqori bo'lsa, ancha past uzatmalar oralig'iga o'tish bloklanadi. Agar avtomobil tezligi belgilangan vaqt davri davomida pasayadigan bo'lsa, past uzatmalar oralig'iga o'tish bajarilmaydi.

Avtomobil tezligini pasaytiring, so'ngra esa pasaytirilgan uzatmalarning talab etiluvchi oralig'iga o'tish uchun chap sozlagichni bosing.

AVTOMOBILNI BOSHQARISH TIZIMLARI

Doimiy to'liq yuritma tizimi

Ushbu funksiyaga ega bo'lgan avtomobillar to'liq yuritma tartibida (AWD) ishlashi mumkin.



AWD tartibini yoqish uchun o'zgartirgichni bosing.
Harakatlanish tartibi ⇨ 8-31ga qarang.
Ikki g'ildirakka yuritma tartibida yetakchi g'ildiraklar bo'lib avtomobilning faqat oldingi g'ildiraklari hisoblanadi; ushbu tartib yonilg'i sarfi nuqtai nazaridan tejamkor bo'lishi mumkin.
Agar to'liq yuritmali avtomobil o'lchami kichraytirilgan ehtiyot g'ildirak (dokatka) bilan butlangan bo'lsa, tizim bunday g'ildirak o'rnatilganligini aniqlaydi va avtomatik to'liq yuritmani cheklaydi.
To'liq yuritmani qayta yoqish va tizimni yuqori yedirilishdan himoyalash uchun o'lchami kichraytirilgan ehtiyot g'ildirakni iloji boricha tezroq odatdagi g'ildirakka almashtiring. Ixcham ehtiyot g'ildiragi ⇨ 9-57ga qarang.

TORMOZ TIZIMI

Tormozning elektr kuchaytirgichi

Tormozlarning elektr kuchaytrigichiga ega bo'lgan avtomobillarda me'yordagi holatda tormoz tepkisining bosilishida tormoz tizimining gidravlik konturlari elektron tarzda boshqariladi. Tizim standart tekshiruvlarni bajaradi va avtomobilning dvigateli o'chirilganidan so'ng bir necha daqiqa o'tib o'chadi. ushbu vaqtda shovqin eshitilishi mumkin. Agar ushbu tekshiruvlar vaqtida yoki tormozlarning elektr kuchaytirgichi o'chirilgan vaqtda tormoz tepkisiga bosilsa, bosish kuchini va tormoz tepkisini yurishini sezilarli o'zgarishini his qilish mumkin. Bunday xatti-harakat me'yordagi holat hisoblanadi.

Antibloklash tormoz tizimi (ABS)

Antibloklash tormoz tizimi (ABS) g'ildiraklarning yo'l bilan tishlanishini yo'qotilishini oldini olishga va keskin tormozlanishda avtomobilning yo'nalish turg'unligini saqlab qolishga imkon beradi.



Agar ABS tizimida nosozlik aniqlangan bo'lsa, nazorat lampasi yoqilgan holda qoladi. Tormozlarning antibloklash tizimi signalizatori (ABS) ⇨ 4-19ga qarang.
ABS tizimi oyoqni tormoz tepkisiga qo'yish uchun zarur bo'lgan vaqtni hech qanday kamaytirmaydi. Uning mavjudligi, shuningdek, har doim ham tormoz yo'lini qisqartirishga imkon bermaydi. Oldinda ketayotgan avtomobilgacha yetarlicha bo'lmagan oraliq masofada, agar ushbu avtomobil kutilmaganda tormozlanishni boshlasa, siz tormoz tepkisiga bosishga ulgurmay qolasiz.
Har doim oraliq masofaga rioya qiling, u sizga avtomobilni o'z vaqtida to'xtatish imkonini beradi, hattoki, agar u ABS tizimi bilan jihozlangan bo'lsa ham.

ABSdan foydalanish

Bir necha marta tormoz tepkisini bosmang va qo'yib yubormang. Oddiygina tormoz tepkisini bosing va qo'yib yubormang. ABS ishlashini ovozi va tepkining titrashi me'yoriy holat hisoblanadi.

Avariya tormozlanishi

ABS tizimi bir vaqtda tormozlanishni bajarish va rul chambaragi bilan ishlash imkonini beradi. Qaltis vaziyatlarda harakatlanish traektoriyasini o'zgartirishga urinish hattoki eng samarali tormozlanishga qaraganda ancha samaraliroq bo'ladi.

Elektr yuritmali to'xtab turish tormozi



Elektr mexanik to'xtab turish tormozini (EPB) hattoki o't oldirish o'chirilganida ham yoqish mumkin. Bort tarmog'ida kuchlanish yetarli bo'lmagan holatda elektr mexanik to'xtab turish tormozini yoqish yoki o'chirish imkonsiz bo'ladi.
Akkumulatorni quvvatsizlantirmaslik uchun zaruratsiz ko'p marta ketma-ket elektr mexanik to'xtab turish tormozini yoqmaslikka harakat qiling.
Tizimda to'xtab turish tormozi holati indikatori va to'xtab turish tormoziga xizmat ko'rsatish zaruratining sariq indikatori mavjuddir. Elektr yuritmali to'xtab turish tormozi signalizatori ⇨ 4-18 va Elektr yuritmali xizmat to'xtab turish tormozi indikatori ⇨ 4-18ga qarang. Tizimda, shuningdek, to'xtab turish tormozining holati bilan bog'liq bo'lgan xabarlar ham ko'zda tutilgan, ular haydovchining axborot markaziga (DIC) chiqariladi.
Avtomobilni tark etishdan avval, to'xtab turish tormozi holati qizil indikatori yonib turganini tekshiring, va to'xtab turish tormozi yoqilganligiga ishonch hosil qiling.

Elektr mexanik to'xtab turish tormozini yoqish

Elektr mexanik to'xtab turish tormozini yoqish uchun:
1.Avtomobilni to'liq to'xtating.
2. Elektr mexanik to'xtab turish tormozi o'chirgichini qisqa vaqtga bosing.
To'xtab turish tormozi holati qizil indikatori miltillashni boshlaydi, so'ngra esa elektr mexanik to'xtab turish tormozi to'liq yoqilgan holatga o'tishi bilanoq doimo yorishib turadi. Agar to'xtab turish tormozi holati qizil indikatori doimo miltillab turgan bo'lsa, demak, to'xtab turish tormozi oxirigacha yoqilmagan, elektr mexanik to'xtab turish tormozi nosoz. Haydovchining axborot markazi displeyida xabar aks ettiriladi. Elektr mexanik to'xtab turish tormozini qo'yib yuboring va uni qayta yoqishga urinib ko'ring. Agar indikator yonmayotgan yoki miltillashda davom etayotgan bo'lsa, TXKSga murojaat qiling. Agar to'xtab turish tormozi

holati qizil indikatori doimo miltillab turgan bo'lsa, avtomobilni ekspluatatsiya qilish taqiqlanadi. Texnik xizmat ko'rsatish stansiyasiga murojaat qiling.
Agar to'xtab turish tormoziga xizmat ko'rsatish zarurati indikatori yonib turgan bo'lsa, elektr mexanik to'xtab turish tormozi o'chirgichiga bosing. Toki to'xtab turish tormozi holati qizil indikatori doimo yorishib turmagunicha, o'chirgichni ushlab turishda davom eting. Agar to'xtab turish tormoziga xizmat ko'rsatish zaruratining sariq indikatori yonib turgan bo'lsa, texnik xizmat ko'rsatish stansiyasiga murojaat qiling.
Avtomobil harakatlanishi vaqtida elektr mexanik to'xtab turish tormozi yoqilishida toki ushbu o'chirgich bosilgan holatda qolgunicha butun vaqt mobaynida tezlikni pasaytiradi. Agar o'chirgichni avtomobil to'liq to'xtagunicha bosilgan holda ushlab turilsa, elektr mexanik to'xtab turish tormozi yoqilgan holda qoladi. Avtomobil harakatlanmayotgan ba'zi holatlarda elektr mexanik to'xtab turish tormozi avtomatik yoqilishi mumkin. Bunday harakat me'yoriy hisoblanadi; bu elektr mexanik to'xtab turish tormozini to'g'ri ishlashini vaqti-vaqti bilan tekshirish va elektr mexanik to'xtab turish tormozini qo'llaydigan xavfsizlikni boshqa tizimlarining so'rovi bo'yicha amalga oshiriladi.
Agar elektr mexanik to'xtab turish tormozini yoqish imkoni bo'lmasa, avtomobilning o'z-o'zidan yumalab ketishi ehtimolini oldini olish uchun avtomobilning orqa g'ildiraklarini bloklab qo'ying.

Elektr mexanik to'xtab turish tormozini o'chirish

Elektr mexanik to'xtab turish tormozini qo'yib yuborish uchun:
1. O't oldirishni yoqing va ACC/ACCESSORY (YORDAMCHI ASBOB-USKUNALAR) holatiga o'tkazing.
2. Tormoz tepkisini bosing va uni ushlab turing.
3. Elektr mexanik to'xtab turish tormozi o'chirgichini qisqa vaqtga bosing.
Agar to'xtab turish tormozi holati qizil indikatori o'chgan bo'lsa, elektr mexanik to'xtab turish tormozi qo'yib yuborilgan.
Agar xizmat ko'rsatish zarurati sariq indikatori yorishib turgan bo'lsa, elektr mexanik to'xtab turish tormozi o'chirgichini bosib va uni ushlab turib, uni o'chirib qo'ying.
Toki to'xtab turish tormozi holati qizil indikatori o'chmagunicha o'chirgichni ushlab turishda davom eting. Agar indikatorlardan biror biri tormozni qo'yib yuborishga urinishdan keyin yonishda davom etayotgan bo'lsa, texnik xizmat ko'rsatish stansiyasiga murojaat qiling.

⚠ *DIQQAT!*

Yoqilgan to'xtab turish tormozi bilan harakatlanish tormoz tizimining qizib ketishiga va uning detallarining muddatidan ilgari yedirilishiga yoki ularning shikastlanishiga olib kelishi mumkin. Joydan qo'zg'alishdan avval, to'xtab turish tormozi to'liq o'chirilganiga va tormoz tizimi nosozligi signalizatori yonmayotganligiga ishonch hosil qiling.

Elektr mexanik to'xtab turish tormozini avtomatik o'chirish

Elektr mexanik to'xta turish tormozi avtomobilning harakatlanishi vaqtida, oldinga yoki orqaga yurish uzatmasi yoqilishida va joydan qo'zg'alishda avtomatik o'chadi. Agar elektr mexanik to'xtab turish tormozi yoqilgan bo'lsa, joydan keskin qo'zg'alishdan saqlaning. Bu tormoz nakladkalarini xizmat qilish muddatini uzaytirishga yordam beradi.

Favqulodda tormozlashni osonlashtirish tizimi

Favqulodda tormozlanish kuchaytirgichi avariya holatida haydovchi tormoz tepkisini juda keskin bosayotganligini aniqlashga qodir. Ushbu holatda, agar haydovchi tomonidan ishlatilgan kuch buning uchun yetarlicha bo'lmay qolsa, ABS tizimini ishlashi uchun tormoz mexanizmlarining yuritmasidagi konturda qo'shimcha kuchlarni yuzaga keltiradi.

Bunda, baland bo'lmagan shovqin, tormoz tepkisini titrashi va (yoki) uning o'z-o'zidan harakatlanishi yuzaga kelishi mumkin. Tormoz tepkisiga yo'ldagi holat talab etganidek bosishda davom eting. Favqulodda tormozlanish kuchaytirgichi tormoz tepkisini qo'yib yuborishda o'chadi.

Qiyalikda harakatni boshlashni yengillashtirish tizimi (HSA)

⚠ *OGOHLANTIRISH!*

HSA funksiyasiga ishonib qolmang. HSA avtomobilni boshqarish ehtiyotkorligini va xavfsizligini namoyish qilish zaruratini bekor qilmaydi. Siz ushbu tizim tomonidan uzatiluvchi ogohlantirishni yoki bildirgini eshitmasligingiz yoki ko'rmasligingiz mumkin. Haydashda e'tiborsizlik odamlarning jarohatlanishi yoki ularning o'limi, hamda avtomobilning shikastlanishi sababi bo'lib qolishi mumkin. Avtomobilni xavfsiz ishlatish asoslari ⇨ 8-2ga qarang.

Qiyalikda harakatni boshlashni yengillashtirish tizimi (HSA) joydan qo'zg'alishda haydovchi oyog'ini tormoz tepkisidan akselerator tepkisiga o'tkazayotgan vaqtda qiyalik bo'ylab avtomobilning tasodifan yumalab ketishini oldini oladi. G'ildiraklar faqat akselerator tepkisi bosilishida bo'shatiladi. Agar akselerator tepkisi bir necha daqiqalar davomida bosilmasa, elektr mexanik to'xtab turish tormozi avtomatik yoqiladi. G'ildiraklarning bo'shatilishi boshqa holatlarda ham sodir bo'lishi mumkin. Nishablikda avtomobilni ushlab turish uchun qiyalikda harakatni boshlashni yengillashtirish tizimini (HSA) qo'llash yaramaydi.

Qiyalikda harakatni boshlashni yengillashtirish tizimi (HSA) avtomobil ko'tarilish tepaligiga kapot bilan turganida va oldinga yurish uzatmasi yoqilishida yoki avtomobil pastga tushish etagiga kapot bilan qarab turganida va orqaga yurish uzatmasi yoqilishida, erishimli bo'ladi. Qiyalikda harakatni boshlashni yengillashtirish tizimini (HSA) qo'llash uchun avtomobil to'liq to'xtagan bo'lishi zarur.

OSMA QATTIQLIGINI TARTIBLASHTIRISH TIZIMI

Tortish kuchi nazorati tizimi / Elektron dinamik stabillashtirish tizimi Tizim ishlashi

Avtomobil shataksirashga qarshi tizim (TCS) va Stabili Trak / elektron dinamik stabillashtirish tizimi (ESC) bilan jihozlangan. Ushbu tizimlar g'ildiraklarning sirpanib ketishini cheklashga yordam beradi va haydovchiga avtomobil boshqaruvchanligini, avvalambor sirpanchiq yo'lda saqlab qolishda yordam beradi.

Shataksirashga qarshi tizim, agar u yetakchi g'ildiraklardan biror biri shataksirayotganligini yoki tishlashishni yo'qotishni boshlayotganini aniqlayotgan holatda faollashadi. Bu sodir bo'layotgan vaqtda, TCS tormozlarni sirpanib ketayotgan g'ildiraklarda yoqadi va g'ildiraklarning shataksirashini cheklash uchun dvigatelning quvvatini kamaytiradi.

Stabili Trak/ ESC, avtomobil haydovchi tomonidan o'rnatilgan harakatlanish traektoriyasi va avtomobil harakatining haqiqiy yo'nalishi orasida farqni aniqlaganda faollashadi. Stabili Trak/ ESC belgilangan traektoriyada avtomobilni ushlab qolishda haydovchiga yordam sifatida avtomobilning u yoki bu g'ildiraklari tormozlariga tormoz bosimini tanlab qo'llaydi.

Agar kruiz-nazorat yoqilgan bo'lsa, TCS yoki Stabili Trak/ESC tizimining aralashuvi paytida kruiz-nazorat avtomatik o'chadi. Kruiz-nazorat, agar yo'l sharoitlari imkon bersa, qayta yoqilishi mumkin.

Ikkala tizimlar avtomobil ishga tushirilishi va harakatni boshlashidan keyin bir vaqtda yoqiladi. Tizimlarni ular ishlashi vaqtida yoki diagnostika tekshiruvlarini bajarishda eshitish yoki his qilish mumkin.
Bu me'yordagi holat hisoblanadi va avtomobil nosozliklari haqida dalolat bermaydi.
Harakatlanishni me'yordagi sharoitlarida ikkala tizimni yoqilgan holda qoldirish tavsiya etiladi, ammo, agar avtomobil qum, loy, qor yoki muzda tiqilib qolgan bo'lsa, shataksirashga qarshi tizimni o'chirib qo'yish talab etilishi mumkin. Agar avtomobil tiqilib qolgan bo'lsa ⇨ 8-10 va "Tizimlarni yoqish va o'chirish" paragrafini xuddi shu bo'limda quyida qarang.



Ikkala tizimlar uchun indikator uskunalar majmuida joylashgan. Ushbu indikator:
- Shataksirashga qarshi tizim g'ildiraklar shataksirashini cheklayotgan vaqtda miltillaydi.
- StabiliTrak/ESC tizim faollashtirilayotganda miltillaydi.
- Agar tizimlardan biri ishlamayotgan bo'lsa, yoqiladi va yoqiq holatda qoladi. Tortish kuchi nazorati (TCS)/StabiliTrak tizimi nazorat lampasi ⇨ 4-21ga qarang.

Agar tizimlardan biri yoqilmayotgan yoki faollashtirilmayotgan bo'lsa, Haydovchining axborot markazida (DIC) muvofiq xabar aks ettiriladi va tizim nofaol ekanligi va haydovchiga avtomobilni boshqarishda yordam bermayotganligi indikatsiyasi sifatida yoqiladi va yoqilgan holda qoladi. Avtomobilni boshqarayotganda buni hisobga oling.
Agar yoqilayotgan va yoqilgan holda qolayotgan bo'lsa:
1.Avtomobilni to'xtating.
2. Dvigatelni o'chiring va 15 soniya kuting.
3.Dvigatelni ishga tushiring.
Avtomobilda safar qiling. Agar indikator yoqilayotgan va yonib turgan bo'lsa, iloji boricha tezroq dilerga murojaat qiling.

Tizimlarni yoqish va o'chirish

⚠ *DIQQAT!*
Agar TCS tizim o'chirilgan bo'lsa, u holda tormoz tepkisiga ko'p marta bosish yoki keskin tezlashishni amalga oshirish yaramaydi. Bu avtomobil transmissiyasining shikastlanishiga olib kelishi mumkin.

TCS tizimini yoqish yoki uni o'chirish uchun, axborot-ko'ngilochar tizimning boshlang'ich ekranida Controls (Boshqaruv organlari) ilovasida Controls (Boshqaruv organlari)
>DRIVE & PARK (Harakatlanish va to'xtab turishga joylash)
>Traction Control (Tortish kuchi nazorati)ni tanlang. StabiliTrak/ESC tizimini yoqish yoki o'chirish uchun, Traction Control (Tortish kuchi nazorati) menyusi yaqinida > ni bosing. Quyidagi variantlar paydo bo'ladi:
- Tortish kuchi nazorati tizimi o'chirilgan
- Shataksirashga qarshi tizim va ESC o'chirilgan
- Shataksirashga qarshi tizim va ESC yoqilgan

Tortish kuchi nazorati tizimi o'chirilishidan keyin uskunalar majmuasida indikator paydo bo'ladi. Agar tortish kuchini nazorat tizimini qayta yoqilsa, uskunalar majmuasidagi indikator o'chadi. Tortish kuchi nazorat tizimi signalizatori ⇨ 4-21ga qarang.
Agar o'chirish paytida TCS tizim g'ildiraklar shataksirashiga faol qarshilik ko'rsatayotgan bo'lsa, u shataksirash yakunlanguniga qadar o'chadi. StabiliTrak/ESC tizimini o'chirish uchun, Traction Control (Tortish kuchi nazorati) menyusi yaqinida > ni bosing. Traction Control and ESC Off (Tortish kuchi nazoratini va ESC o'chirish) variantini tanlang. Uskunalar majmuasida (StabiliTrak/ESC tizim o'chirildi) indikatori yorishadi. Elektron dinamik stabillashtirish tizimini (ESC) o'chirish signalizatori ⇨ 4-21ga qarang.

StabiliTrak/ESC, agar avtomobil tezligi 56 km/soat (soatiga 35 mil)dan oshib ketsa, avtomatik yoqiladi, va uni toki tezlik pasaymagunicha qayta o'chirish mumkin bo'lmaydi.

Nishablik ostiga harakatlanishni nazorat qilish tizimi (HDC)

HDC tizimi nishablik ostiga harakatlanishda avtomobil boshqaruvini yengillashtiradi.

Tizim juda tik nishablik bo'yicha oldinga yoki orqaga yurish bilan avtomobil harakat tezligini o'rnatadi va uni qo'llab-quvvatlaydi.

HDC tizimini axborot-ko'ngilochar tizim displeyida yoqish yoki o'chirish mumkin. Avtomobil tezligi 35 km/soat (22 mili/soat)dan kam bo'lishi kerak.

HDC tizim yoqiqligida, uskunalar majmuida HDC indikatori yonib turadi.

HDC 10% va undan ortiq nishablikda 1,1 km/soatdan 35 km/soatgacha (1 mil/soatdan 22 mil/soatgacha) avtomobil tezligini qo'llab-quvvatlashi mumkin.



HDC tizimining miltillab turuvchi indikatori tizim avtomobil tezligini qo'llab-quvvatlash uchun faol tormozlanishni qo'llayotganligiga ko'rsatadi.

HDC tizim faollashayotgan vaqtda, HDC boshlang'ich tezligi harakatlanishni joriy tezligiga teng qilib o'rnatiladi. Uni rul chambaragida +RES yoki –SET ni bosib yoki gaz tepkisiga yoki tormoz tepkisiga bosib oshirish yoki pasaytirish mumkin. Bunday tarzda sozlangan tezlik yangi belgilangan tezlik bo'lib qoladi.

HDC tizimi 35 km/soatdan 60 km/soatgacha (22 mil/soatdan37 mil/soatgacha) tezlikda yoqilgan holatda qoladi; biroq, ushbu oraliqda avtomobilni tezligini o'rnatish yoki uni qo'llab-quvvatlash imkoni yo'q. U avtomobil tezligi 80 km/soat (50 mil/soat)dan oshib ketganida yoki 30 soniya va undan ortiq vaqt davomida 60 km/soatdan (37 mil/soatdan) yuqori qolganda avtomatik o'chiriladi. HDCni qayta yoqish uchun, ni yana bir marta bosing.

Harakatlanish tartiblari

Driver Mode Control (DMC) harakatlanish tartiblarini tanlash tizimi haydovchiga avtomobilning tizimlarini sozlamalarini sozlash va o'z ehtiyojlari bilan muvofiqlikda avtomobilning umumiy xatti-harakatlarini almashtirish imkonini beradi. Avtomobil harakatlanishini erishimli tartiblarini va uning jalb qilingan tizimlarini tanlash jamlanma darajasi, mintaqa va opsiyalar paketiga bog'liq.

Dastlabki bo'yicha o't oldirishni har bir siklida Tour tartibi yoqiladi. Biror bir tartib tanlangan vaqtda, uskunalar majmuasida indikator yoqiladi.



Harakatlanish tartiblari o'zgartirgichi

Tartibni faollashtirish

Istalgan tartiblardan biriga o'tish uchun, rul chambaragidan chapda uskunalar panelida ⋀ yoki ⋁ tugmasini bosing.

Tartiblarning tavsifi

Tour tartibi (Oddiy) : Yurishning yuqori ravonligini ta'minlaydi. Ushbu rejimni shahar sharoitlarida va magistrallar bo'ylab odatiy harakatlanishda qo'llang. Ushbu sozlama qulaylik va boshqaruvchanlik orasidagi maqbul muvozanatga muvofiq keladi.

Sport tartibi: Ushbu tartibni yo'l holati yoki o'zingizni ehtiyojlaringizga bog'liq holda eng yaxshi boshqaruvchanlik uchun qo'llang. Sport tartibida quruq yo'l qoplamasi bo'ylab harakatlanishda avtomobilning boshqaruvchanligi va uning tezlik olish dinamikasi yaxshilanadi. Sport tartibida (muvofiq jamlanmada) rul chambaragidagi kuch, tepkilarning sezgirligi va dvigatelning tovushi o'zgaradi. **Snow/Ice (Qor/muz) tartibi :** Snow/Ice (Qor/muz) tartibi qor bilan qoplangan yo'lda avtomobilning xatti-harakatlarini yaxshilaydi. Snow/Ice (Qor/muz) tartibida tepki shunday tarzda sozlanadiki, sirpanchiq yuza bilan shinalarning maqbul tishlanishini ta'minlasin. Bu quruq asfaltda tezlik olish dinamikasini yomonlashtirishi mumkin.

Off-Road tartibi : Ushbu tartib ko'ngilochar maqsadlarda yo'lsizlik bo'ylab haydash uchun mo'ljallangan. Off-Road tartibini o'tlar, shag'al, tuproq, loy, tuproqli va qor bilan qoplangan yo'llar bo'ylab mo'tadil tezlikda ancha shinam harakatlanish uchun qo'llash tavsiya etiladi.

Akselerator tepkisi sozlamalari yo'lsizlik bo'ylab harakatlanishni yaxshilash uchun o'zgaradi.

Ushbu tartibda yonilg'i uzatishni faol boshqarish tizimi, elektron dinamik stabillashtirish tizimi va tortish kuchi nazorat tizimi sozlamalari o'zgaradi.

"Relief" rejimi: Ushbu rejim juda sekin tezlikda yomon yo‘llarda, ikki yo‘nalishli yo‘llarda yoki buzilgan yo‘llarda harakatlanishda qo‘llaniladi. Shuningdek, bu rejimda suvdan qayiqni treyler platformasiga tortib olish mumkin.Yo’lsizlik rejimida uzatmalar avtomatik ravishda almashtiriladi, lekin past uzatma uzoqroq vaqt davomida saqlanadi, shuning uchun dvigatel maksimal moment bilan ishlaydi.

Shataklash/tashish tartibi: Ushbu funksiya og'ir yuklarni shataklashda foydali bo'lishi mumkin. Ushbu tartibni dvigatel va uzatmalar qutisi bilan tormozlanish hisobiga nishablik ostiga harakatlanishda avtomobilning istalgan tezligini qo'llab-quvvatlash uchun qo'llaniladi. Shataklash/tashish tartibida uzatmalarni o'zgartirish, osma sozlamalari, rul chambaragidagi kuch va tirkamani stabillashtirish tizimi o'zgaradi.

To'liq yuritmali avtomobilda shataklash/tashish tartibini tanlash ham to'liq yuritmani yoqilishiga olib keladi.

Nishablikda dvigatel bilan avtomatik tormozlanish

Nishablikda dvigatel bilan avtomatik tormozlanish haydovchiga qiyalik bo'ylab pastga harakatlanishda yordam beradi. U dvigatel va uzatmalar qutisi avtomobil harakatini sekinlashtirishi uchun shunday tarzda uzatmalarni o'zgartirib, avtomobilning doimiy tezligini qo'llab-quvvatlash imkonini beradi. Ushbu tizim avtomobilning tezligini pasaytirish uchun shunday tarzda uzatmalarni o'zgartirilishini avtomatik boshqaradi. Uzatmalarni o'zgartirishning me'yordagi sxemasi avtomobil me'yordagi nishablikda bo'lib qolganida, yoki akselerator tepkisini bosish vaqtida tiklanadi.

Oraliqlarni elektron o'zgartirish tartibida nishablikda tormozlanish funksiyasi o'chadi, u haydovchiga uzatmalar oralig'ini tanlash va maksimal erishimli uzatmani cheklash imkonini beradi.

Nishablikda tormozlanish odatiy harakatlanishda qanday bo'lsa, shataklash/tashish tartibida ham xuddi shunday erishimlidir.

KRUIZ-NAZORAT



To'liq yuritma tartibi : To'liq yuritma tartibi barcha to'rtta g'ildirakka quvvatni uzatishni ko'zda tutadi. Sirpanchiq yo'l qoplamalarida, masalan, shag'al, qum, nam asfalt, qor yoi muz bo'ylab harakatlanishda tishlashish va boshqaruvchanlikni yaxshilash uchun AWD tartibni tanlang.

Kruiz-nazorat, agar o'rnatilgan bo'lsa, belgilangan tezlikni akselerator tepkisini qo'llamasdan 40 km/soat (25 mil/soat) yoki undan yuqori darajada qo'llab-quvvatlash imkonini beradi.
Kruiz-nazorat 40 km/soat (25 mil/soat)dan kichik tezlikda ishlamaydi.

⚠ *OGOHLANTIRISH!*
Kruiz-nazoratning qo'llanilishi, agar siz doimiy tezlik bilan avtomobilni haydashda ishonchga ega bo'lmasangiz, xavfli bo'lishi mumkin. Ilonizi yo'llarda va zich transport oqimida kruiz-nazoratni yoqish yaramaydi. Kruiz-nazoratning sirpanchiq yo'llarda qo'llanilishi xavfli bo'lishi mumkin. Ushbu holatda yo'l bilan g'ildiraklarning tishlashishini keskin o'zgarishi g'ildiraklarning shataksirashiga va boshqaruvning yo'qotilishiga olib kelishi mumkin. Kruiz-nazoratni sirpanchiq qoplamalarda qo'llamang.

Kruiz-nazorat quyidagi holatlarda o'chadi:
- Tortish kuchi nazorati tizimi (TCS) yoki StabiliTrak/elektron dinamik stabillashtirish tizimi (ESC) g'ildiraklarning shataksirashini cheklaydi. Tortish kuchi nazorat tizimi / Elektron dinamik stabillashtirish tizimi ⇨ 8-29ga qarang.
- To'qnashuv xavfi haqida ogohlantirish paydo bo'ladi. Frontal to'qnashuv haqida ogohlantirish tizimi (FCA) ⇨ 8-52ga qarang.
- TCS yoki StabiliTrak/ESC tizimi o'chadi.
- Haydovchi tormozlarni harakatga keltiradi.

Siz kruiz-nazoratni yo'ldagi holat bunga imkon tug'dirishi bilanoq qayta yoqishingiz mumkin.



: Kruiz-nazorat ushbu tugmaga bosish bilan yoqiladi va o'chiriladi. Kruiz-nazorat yoqilishida uskunalar majmuida oq indikator yonadi.
+RES : Agar o'rnatilgan tezlik xotirada saqlanib qolgan bo'lsa, ushbu tezlikda kruiz-nazoratni yangilash uchun tugmani bosing va qo'yib yuboring. Agar kruiz-nazorat tizimi faol bo'lib

bo'lgan bo'lsa, tezlikni oshirish uchun tugmadan foydalaning.
−SET : O'rnatilgan tezlikni tanlash va kruiz-nazoratni faollashtirish uchun tugmani bosing va qo'yib yuboring. Agar kruiz-nazorat faol bo'lsa, tezlikni pasaytirish uchun g'ildirakchani qo'llang.
: Xotiradan tezlikning saqlab qo'yilgan qiymatini o'chirib yubormasdan, kruiz-nazoratni o'chirish uchun ushbu tugmani bosing.

Kruiz-nazorat sozlamalari

Agar kruiz-nazorat yoqilgan, lekin qo'llanilmayotgan bo'lsa, funksiyani faollashtirish uchun −SET yoki +RES tugmasini bosing. Agar siz tizimdan foydalanmayotgan bo'lsangiz, kruiz-nazoratni o'chirib qo'ying. Kruiz-nazoratni o'chirib qo'yish uchun, ni bosing.
Kruiz-nazorat tezligini sozlash:
1. ni bosing.
2. Tezlikni istalgan kattalikgacha yetkazing.
3. −SET klavishasini bosing va qo'yib yuboring. O'rnatilgan tezlik qisqa vaqtga uskunalar majmuida aks ettiriladi.
4.Akselerator tepkisidan oyog'ingizni oling. Agar kruiz-nazorat yoqilgan bo'lsa, uskunalar majmuasida yashil indikator yonadi. Uskunalar majmui ⇨ 4-9ga qarang.

Tezlikning saqlangan qiymatini xotiradan chaqirish

Agar siz zaruriy tezlikni dasturlab qo'ygan, so'ngra esa tormoz tepkisini yoki ni bosgan bo'lsangiz, kruiz-nazorat o'chadi, biroq tezlikning o'rnatilgan qiymati xotirada saqlanib qoladi.
Avtomobilning tezligi taxminan 40 km/soat (25 mil/soat) tezlikka erishgan vaqtda +RES klavishasini qisqa bosing. Avtomobil avvalgi o'rnatilgan tezlikka qaytadi.

Yoqilgan kruiz-nazoratda tezlikni oshirish

Agar kruiz-nazorat tizimi faol bo'lib bo'lgan bo'lsa:
- Toki avtomobil kruiz-nazoratning talab etiluvchi tezligigacha tezlikni olmagunicha +RES klavishasini bosing va uni ushlab turing, so'ngra klavishani qo'yib yuboring.
- Avtomobil tezligini katta bo'lmagan qadam bilan oshirish uchun, +RESni qisqa bosing. Har bir bosishda avtomobil tezligi taxminan 1 km/soat (1 mil/soat)ga ortadi.

Tezlik ingliz yoki metrik birliklarda aks ettirilishi mumkin. Uskunalar majmui ⇨ 4-9ga qarang. Tezlikni oshirish qadami tanlangan o'lchov birligiga bog'liq bo'ladi.

Yoqilgan kruiz-nazoratda tezlikni pasaytirish

Agar kruiz-nazorat tizimi faol bo'lib bo'lgan bo'lsa:
- Toki avtomobil kruiz-nazorat tezligini zaruriy qiymatgacha pasaytirmagunicha −SET klavishasini bosing va uni ushlab turing, bundan so'ng uni qo'yib yuboring.
- Avtomobil tezligini katta bo'lmagan qadam bilan kamaytirish uchun, −SETni qisqa bosing. Har bir bosishda avtomobil tezligi taxminan 1 km/soat (1 mil/soat)ga pasayadi.

Yoqilgan kruiz-nazoratda quvib o'tish

Avtomobilning harakatlanish tezligini oshirish uchun akselerator tepkisini bosing. Siz akselerator tepkisidan oyog'ingizni olgan vaqtingizda, avtomobil tezligi avval kuriz-nazorat uchun o'rnatilgan qiymatgacha pasayadi. Agar akselerator tepkisi bosilganida yoki uni darhol qo'yib yuborishdan keyin −SET klavishasini qisqa bosilsa, kruiz-nazorat uchun avtomobilning joriy tezligi o'rnatiladi.

Nishabliklarda kruiz-nazorat qo'llanilishi

Nishablikda harakatlanishda kruiz-nazorat samaradorligi tanlangan tezlik, avtomobil yuklanganligi va nishablikning tikligiga bog'liq bo'ladi. O'rnatilgan tezlikni qo'llab-quvvatlash uchun tik ko'tarilishda akselerator tepkisini bosish talab etilish ehtimoli bor.

Nishablikdan pastga tushishida talab etiluvchi tezlikni qo'llab-quvvatlash uchun tormozlanish yoki ancha past tezlikka o'tish talab etilishi mumkin. Tormoz tepkisiga bosishda kruiz-nazorat o'chadi.

Kruiz-nazoratni o'chirish

Kruiz-nazoratni to'rtta usullardan biri bilan o'chirish mumkin:

- Tormoz tepkisiga yengil bosing.
- ni bosing. .
- Uzatmalar qutisida neytral uzatmani yoqing.
- Bosing .

Xotiradan o'rnatilgan tezlik qiymatini o'chirib yuborish

Kuriz-nazorat tezligini o'rnatilgan qiymati klavishasini bosishda va avtomobilni o'chirishda xotiradan o'chirib yuboriladi.

Adaptiv kruiz-nazorat

Adaptiv kruiz-nazorat (ACC), agar jamlanma bilan ko'zda tutilgan bo'lsa, harakatlanish tezligini va oldinda ketayotgan avtomobilgacha harakatlanish oralig'ini o'rnatishga imkon beradi. Ushbu tizimni qo'llashdan avval butun bo'limning mazmuni bilan tanishib chiqing.

Harakatlanish oralig'i o'zi bilan avtomobilingiz va sizni harakat chizig'ingizda bevosita oldinda aniqlangan va siz bilan bir yo'nalishda harakatlanayotgan avtomobil orasidagi harakatlanish vaqtini taqdim etadi. Agar sizning harakatlanish chizig'ingizda oldinda ketayotgan avtomobillar aniqlanmagan bo'lsa, ACC odatdagi kruiz-nazorat kabi ishlaydi. ACC ishlashida videokamera va radar datchiklar qo'llaniladi.

Sizni chiziqda oldinda harakatlanayotgan avtomobil mavjudligida ACC tanlangan harakatlanish oralig'ini saqlash uchun tezlik olishni yoki chegaralangan mo'tadil tormozlanishni qo'llashi mumkin.

ACCni o'chirish uchun tormoz tepkisini bosing.

Agar avtomobil tezligi ACC boshqaruvi ostida bo'lsa va tortish kuchi nazorati tizimi (TCS) yoki StabiliTrak tizimi/elektron dinamik stabillashtirish tizimi (ESC) harakatga keltirilayotgan bo'lsa, ACC avtomatik o'chishi mumkin.

Tortish kuchi nazorati tizimi/Elektron dinamik barqarorlashtirish tizimi ⇨ 8-29ga qarang. Siz adaptiv kruiz-nazoratni yo'ldagi holat bunga imkon tug'dirishi bilanoq qayta yoqishingiz mumkin.

Shataksirashga qarshi tizim (TCS) yoki StabiliTrak/yo'nalish turg'unligini qo'llab-quvvatlash tizimi (ESC) o'chirilishida adaptiv kuriz-nazorat o'chadi, va uning takroran yoqilish imkoni bo'lmaydi.

Adaptiv kruiz-nazorat haydovchini, ayniqsa avtostradalar, tezyurar yo'llar va shosselar bo'ylab harakatlanishda, tez-tez tormozlanish va tezlik olish zaruratidan xalos qilishi mumkin. Boshqa sinfga mansub yo'llarda haydovchida ko'pincha tormozlanishni va tezlik olishni boshqarishni o'ziga olish zarurati tug'ilishi mumkin.

> ⚠ *OGOHLANTIRISH!*
>
> ACC chegaralangan tormozlanish imkoniga ega bo'lishi mumkin, va tizim siz orqasida ketayotgan avtomobil bilan to'qnashuvni oldini olish uchun avtomobilning tezligini yetarlicha pasaytirish vaqtiga ega bo'lmasligi mumkin. Bunday holat oldinda ketayotgan avtomobil kutilmaganda tezlikni pasaytirishida yoki to'xtashida, yoki sizning harakatlanish chizig'ingizga haydab o'tishida yuzaga kelishi mumkin. Shuningdek, "Haydovchini ogohlantirish" bandini ushbu bo'limda qarang. Haydash jarayonida sizdan to'liq e'tibor talab etiladi, siz harakat qilishga va tormoz tepkisiga bosishga tayyor turishingiz kerak. Avtomobilni xavfsiz ishlatish asoslari ⇨ 8-2ga qarang.

> ⚠ *OGOHLANTIRISH!*
>
> ACC bolalarni, piyodalarni, hayvonlarni va boshqa obyektlarni aniqlay olmasligi mumkin va ular oldida tormozlanish imkoniga ega bo'lmaydi.
>
> ACCni quyidagi holatlarda qo'llamang:
>
> - Ilonizi va tepalik yo'llarda, yoki datchiklar qor, muz yoki loy bilan bloklanganida. Tizim oldinda ketayotgan avtomobilni aniqlay olmasligi mumkin. Avtomobilning butun old qismini tozalikda saqlang.

⚠ *OGOHLANTIRISH!*

- Ko'rish maydoni yomg'ir, qor, tuman, loy, old oynadagi chivinlar yoki chang sababli; kameraga va/yoki radarga ko'rish maydoni boshqa begona buyumlar bilan to'sib qo'yilganida; yoki yonma-yon yoki qarshi yo'nalish bo'ylab harakatlanayotgan boshqa transport vositalari, masalan, yo'ldan ho'l loyni ko'tarib, qo'shimcha xalallarni yuzaga keltirayotganda yetarlicha bo'lmaydi. Bunday sharoitlarda adaptiv kruiz-nazoratning samarali ishlashi cheklangan.
- Yo'l bilan shinalarning tishlashishini tez o'zgarishi g'ildiraklarning ortiqcha shataksirashini keltirib chiqarishi mumkin bo'lgan vaqtda sirpanchiq yo'llarda.
- Tirkamani shatakka olish



: Tizim yoqilishi va o'chirilishi ushbu klavishani bosish bilan amalga oshiriladi.
ACC-nazorat yoqilishida uskunalar majmuida oq indikator yonadi.
+RES : Agar adaptiv kruiz-nazorat faollashtirib bo'lingan bo'lsa, avvalgi tezlik bilan ishni tiklash yoki avtomobilning tezligini oshirish uchun qisqa muddatga bosing.
−SET : Agar adaptiv kruiz-nazorat faollashtirib bo'lingan bo'lsa, tezlikni o'rnatish va avtomatik kruiz-nazoratni faollashtirish yoki avtomobil tezligini pasaytirish uchun qisqa muddatli bosing.
: Xotiradan tezlikning o'rnatilgan qiymatini o'chirib yubormasdan, adaptiv kruiz-nazoratni o'chirish uchun ushbu tugmani bosing.
: ACC uchun "Far" ("Uzoq"), "Medium" ("Mo'tadil") yoki "Near" ("Yaqin") ko'zda tutilgan qiymatlardan harakatlanishning vaqt oralig'i (yoki oraliq masofasi)ni sozlamani tanlash uchun ushbu klavishani bosing. Tezlik ingliz yoki metrik birliklarda aks ettirilishi mumkin. Tezlikni oshirish qadami tanlangan o'lchov birligiga bog'liq bo'ladi.

ACC va odatiy kruiz-nazorat orasida o'tish
ACC yoki odatiy kruiz-nazorat orasida o'tish uchun ni bosing va uni ushlab turing. Haydovchining axborot markaziga muvofiq xabar chiqariladi.



ACC indikatori



Odatiy kruiz-nazorat indikatori

ACC yoqilgan vaqtda uskunalar majmuasida yashil indikator yonib turadi va harakatlanish oralig'i aks ettiriladi. Agar odatiy kruiz-nazorat yoqilgan bo'lsa, uskunalar majmuasida yashil indikator yonib turadi, lekin harakatlanish oralig'i indikatsiyasi mavjud bo'lmaydi.
Adaptiv kruiz-nazoratdan odatiyga o'tish faqat, agar oldinda boshqa transport vositalari yo'q bo'lgan holatdagina tavsiya etiladi.
Avtomobilni yoqishda kruiz-nazorat tartibi sifatida avtomobil o'chirilishidan oldin qo'llanilgan tartib o'rnatilgan bo'ladi.

⚠ *OGOHLANTIRISH!*

Ushbu funksiyani qo'llashgacha qaysi kruiz-nazorat yoqilganligini bilib turish uchun uskunalar majmuasida kruiz-nazorat indikatorini har doim kuzatib boring. Agar ACC faollashtirilmagan bo'lsa, avtomobil boshqa avtomobil oldida avtomatik tormozlanmaydi, bu, agar tormozlar qo'lda faollashtirilmaydigan bo'lsa, avariyaga olib kelishi mumkin. Siz va boshqa shaxslar jiddiy mayibliklar olishingiz yoki halok bo'lishingiz mumkin.

Adaptiv kruiz-nazoratni sozlash

Agar tizim qo'llanilmayotganda indikator yonib turgan bo'lsa, –SET/+RESni tasodifan bosilishi adaptiv kruiz-nazoratning maqbul yoqilishiga olib kelishi mumkin. klavisha, agar kruiz-nazorat qo'llanilmayotgan bo'lsa, qo'yib yuborilgan holda qolishi kerak.

Avtomatik kruiz-nazorat uchun kerakli tezlikni tanlang. Ushbu tezlik bilan avtomobil harakatlanish yo'nalishi bo'yicha oldinda boshqa transport mavjud bo'lmaganida harakatlanadi.

Avtomobil harakatlanib ketayotgan vaqtda, minimaldan past tezlikda adaptiv kruiz-nazoratni yoqish mumkin emas (faqat funksiyani tiklash mumkin).

Minimal ehtimolli o'rnatilgan tezlik 25 km/soat (15 mil/soat)ni tashkil qiladi.

Harakatlanish vaqtida ACCni sozlash uchun:

1. ni bosing.
2. Zaruriy tezlikni oling.
3. –SET klavishasini bosing va qo'yib yuboring.
4. Akselerator tepkisidan oyog'ingizni oling.

ACC sozlab bo'lingandan so'ng, u harakatlanishning tanlangan oralig'iga qaraganda yaqinroq ketayotgan avtomobilni aniqlashda darhol tormozlanishni yoqishi mumkin.

ACCni, shuningdek, agar ACC yoqilgan va tormoz tepkisi bosilgan bo'lsa, avtomobil to'xtatilgan vaqtda sozlash mumkin.

Uskunalar majmuasida ACC indikator paydo bo'lishi mumkin. ACC yoqilgan vaqtda, indikator oq rangda yonib turadi. ACC faol bo'lgan vaqtda, indikator yashil rangga o'tadi.

O'rnatilgan tezlikni tanlashda tezlik chegaralarini, qo'shni transportning harakatlanish tezligini va ob-havo sharoitlarini hisobga oling.

Tezlikning saqlangan qiymatini xotiradan chaqirish

Agar siz ACC zaruriy tezligini dasturlashga, so'ngra tormoz tepkisini bosgan bo'lsangiz, ACC o'chadi, biroq, bunda, tezlik qiymati xotiradan o'chirib yuborilmaydi.

ACC qo'llanilishini tiklash uchun +RESni tepaga bir marta bosing.

- Agar avtomobil 5 km/soat (3 mil/soat)dan katta tezlikda harakatlanayotgan bo'lsa, u oldingi o'rnatilgan tezlikka qaytadi.
- Agar avtomobil to'xtatilgan va tormoz tepkisi bosilgan bo'lsa, +RES bosing va tormoz tepkisini qo'yib yuboring. ACC avtomobilni joyida, toki +RES yoki akselerator tepkisi bosilmagunicha, ushlab turadi.

Uskunalar majmuasida ACC yashil indikatori yonadi va o'rnatilgan tezlikning indikatsiyasi paydo bo'ladi. Agar oldinda avtomobil mavjud bo'lgan va u siljigan bo'lsa, oldinda avtomobil indikatori miltillashi mumkin. "Oldinda harakatlanayotgan avtomobilga yaqinlashish va uning ketidan ergashish"ni ushbu bo'limda quyida qarang.

adaptiv kruiz-nazorat ishini yangilashdan so'ng avtomobil tezligi o'rnatilgan tezlikkacha oshirilgan bo'ladi, agarda quyidagi shartlar bajarilgan bo'lsa:

- Oldinda boshqa avtomobil yo'q.
- Avtomobil oldinda harakatlanishning tanlangan oralig'idan kattaroq masofada harakatlanmoqda.
- Avtomobilning tezligi keskin burilish sababli chegaralanmagan.

O'rnatilgan tezlikda ACC ishlashida tezlikning oshirilishi

Agar ACC faollashtirib bo'lingan bo'lsa, quyidagi harakatlardan birini bajaring:

- Yuqori tezlikka erishish uchun akseleratordan foydalaning. –SETni qisqa vaqtga bosing va qo'yib yuboring va akselerator tepkisini qo'yib yuboring. Bundan so'ng avtomobil ancha yuqori tezlikda harakatlanadi. Akselerator tepkisini bosishda ACC tormozlanishni yoqmaydi, chunki u bloklangan. Agar haydovchi adaptiv kruiz-nazorat harakatini bekor qilmasa, uskunalar majmuasidagi ACC indikatori moviy rangga o'tadi.
- Toki displeyda o'rnatilgan tezlikning talab etiluvchi qiymati paydo bo'lmagunicha +RES klavishasini bosing va ushlab turing, so'ngra klavishani qo'yib yuboring.
- Kichik orttirib borishlar bilan tezlikni oshirish uchun, bayroqchani birinchi qaydlangan holatgacha +RES yo'nalishda burang.
- Katta orttirib borishlar bilan tezlikni oshirish uchun, bayroqchani ikkinchi qaydlangan holatgacha +RES yo'nalishida burang.
- O'rnatilgan tezlikni, shuningdek, avtomobil harakatlanmayotgan vaqtda ham oshirish mumkin.
- Agar avtomobil to'xtatilgan va tormoz bosilgan bo'lsa, +RESni toki istalgan o'rnatilgan tezlikka erishilmagunicha bosing.
- Agar ACC avtomobilni harakatsiz ushlab turgan va harakat yo'nalishi bo'ylab bevosita oldinda boshqa avtomobil bor bo'lsa, +RESni bosilishi o'rnatilgan tezlikni oshiradi.
- +RES bosilishida, agar avtomobil oldinda boshqa yo'q yoki u ketayotgan va agar tormoz bosilmagan bo'lsa, ACC ishini tiklaydi.

Agar oldinda avtomobillar yo'q yoki ular tanlangan harakatlanish oralig'idan tashqarida joylashgan bo'lsa, avtomobilingizni tezligi o'rnatilgan tezlikkacha oshirilgan bo'ladi

O'rnatilgan tezlikda ACC ishlashida tezlikni pasaytirilishi

Agar ACC faollashtirib bo'lingan bo'lsa, quyidagi harakatlardan birini bajaring:

- Talab etiluvchi pasaytirilgan tezlikka erishish uchun tormozni qo'llang. Tormozni qo'yib yuboring yoki –SETni bosing. Bundan so'ng, avtomobil ancha past tezlikda harakatlanishni boshlaydi.
- Toki avtomobil tezlikni zaruriy qiymatlargacha pasaytirmagunicha, bayroqchani –SET yo'nalishida buring, bundan so'ng uni qo'yib yuboring.
- Kichik orttirib borishlar bilan tezlikni kamaytirish uchun, bayroqchani birinchi qaydlangan holatgacha +RES yo'nalishda burang.
- Katta orttirib borishlar bilan tezlikni pasaytirish uchun, bayroqchani ikkinchi qaydlangan holatgacha –SET tomonga burang. O'rnatilgan tezlikni, shuningdek, avtomobil harakatlanmayotgan vaqtda ham pasayishi mumkin.
- Agar avtomobil to'xtatilgan va tormoz bosilgan bo'lsa, –SETni toki istalgan o'rnatilgan tezlik ko'rsatilmagunicha bosing va uni ushlab turing.

Harakatlanish oralig'ini tanlash

Agar oldinda harakatlanish oralig'i chegarasida sekinroq harakatlanib ketayotgan avtomobil aniqlangan bo'lsa, ACC avtomobilingizni tezligini sozlaydi va harakatlanishni tanlangan oralig'ini saqlab qo'yishga urinib ko'radi.

Harakatlanish oralig'ini sozlash uchun rul chambaragida klavishasini bosing.

Tugmaga ketma-ket bosishdan keyin harakatlanish oralig'i sozlamalari davriy o'zgarib boradi (uchta daraja ko'zda tutilgan): "Far" ("Uzoq"), "Medium" ("Mo'tadil") yoki "Near" ("Yaqin").

Klavisha bosilishidan keyin uskunalar majmuasiga qisqa muddatga oraliqni joriy sozlamasi qiymati chiqariladi.

Klavishaning keyingi bosilishlarida navbatma-navbat oraliqning uchta sozlamalari yoqiladi: "Far" ("Uzoq"), "Medium" ("Mo'tadil") yoki "Near" ("Yaqin").

Oraliqni sozlash uning o'zgartirilguniga qadar saqlanib qoladi.

Oraliqning har bir sozlamasi ("Far" ("Uzoq"), "Medium" ("Mo'tadil") yoki "Near" ("Yaqin")) harakatlanish vaqtinchalik oralig'iga mos kelganligi sababli harakatlanish oraliq masofasi avtomobil tezligiga bog'liq holda o'zgarib boradi. Avtomobilning tezligi qanchalik yuqori bo'lsa, avtomobilingiz aniqlangan avtomobilning ortidan harakatlanish masofasi shunchalik yuqori bo'ladi. Harakatlanish oralig'ini tanlashda yo'l va ob-havo sharoitlarini hisobga oling. Oraliqlarni tanlashning variantlari diapazonlari, ehtimol, barcha haydovchilar va harakatlanish sharoitlari uchun ham mos kelmaydi.

Harakatlanish oralig'ini sozlamasining o'zgarishi to'qnashuv ehtimoli haqida ogohlantirish tizimi uchun (FCA) ogohlantirishni ("Far" ("Uzoq"), "Medium" ("Mo'tadil") yoki "Near" ("Yaqin")) chiqarish vaqtini tanlashning o'zgarishiga avtomatik olib keladi. Frontal to'qnashuv haqida ogohlantirish tizimi (FCA) ⇨ 8-52ga qarang.

Haydovchini ogohlantirish

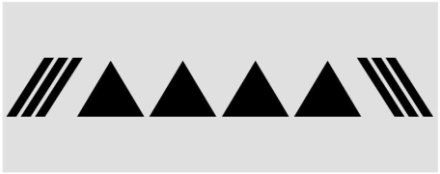

ACC yoqiqligida, oldinda ketayotgan avtomobilga yaqinlashish juda tez sodir bo'layotgan vaqtda, haydovchining harakatlari talab etilishi mumkin, chunki ACC yetarlicha tormozlanishni qo'llay olmaydi.

Agar shunday holat yuzaga kelayotgan bo'lsa, old oynada to'qnashuv ehtimoli haqida ogohlantiruvchi belgi miltillashni boshlaydi.

Bundan tashqari, oldinda sakkizta tovushli signallar uzatiladi yoki Safety Alert Seat o'rindiq yostig'ining ikkala tomonida besh marta titraydi.

Axborot-ko'ngilochar tizimning bosh sahifasida "Sozlamalar" belgisiga bosing.

Erishimli optsiyalar ro'yxatini chiqarish uchun Vehicle (Avtomobil)ni tanlang va Collision/Detection Systems (To'qnashuv haqida ogohlantirish tizimlari)ni tanlang. Avtomobilni xavfsiz ishlatish asoslari ⇨ 8-2ga qarang.

Oldinda ketayotgan avtomobilga yaqinlashish va uning orqasidan harakatlanish



Uskunalar majmuasida oldinda ketayotgan avtomobil indikatori mavjud.

U faqat siz bilan bir yo'nalishda sizning harakatlanish chiqzig'ingizda harakatlanayotgan avtomobilni aniqlashda aks ettiriladi. Agar ushbu belgi aks ettirilmayotgan bo'lsa, ACC oldindagi avtomobillarga ta'sir ko'rsatmaydi yoki ular bilan muvofiqlikda tormozlanmaydi.

ACC avtomobilni avtomatik tezligini pasaytiradi va oldinda harakatlanayotgan avtomobilgacha harakatlanishni o'rnatilgan oralig'iga rioya qilish uchun uning tezligiga shunday tuzatish kiritadi. Agar oldinda ketayotgan avtomobil avtomobilingizni kruiz-nazoratining o'rnatilgan tezligiga qaraganda sekinroq harakatlanib ketayotgan bo'lsa, uning tezligini o'zgarishlari bilan muvofiqlikda avtomobilning tezligi ko'tariladi yoki pasayadi. Zarurat tug'ilganida tizim chegaralangan tormozlanishni qo'llashi mumkin. Tormozlanishni yoqishda stop-signallar yonadi. Avtomatik tormozlanish haydovchi tomonidan tormoz tepkisi bosilishiga qaraganda boshqacha tarzda his etilishi va tovush uzatilishi mumkin. Bunday xatti-harakat me'yordagi holat hisoblanadi.

Yoqilgan adaptiv kruiz-nazoratda boshqa avtomobilni quyib o'tish

Agar o'rnatilgan tezlik yetarlicha katta va harakatlanish oralig'i chegaralarida joylashgan avtomobilning harakatlanish yo'nalishi bo'yicha oldinda harakatlanayotgan avtomobilni quvib o'tish uchun haydovchi ikki marta burilishning chap signali bilan miltillayotgan bo'lsa, ACC harakatlanish chizig'ini almashtirgunga qadar avtomobilning tezligini asta-sekin oshirib borib, quvib o'tishda yordam berishi mumkin.

⚠ *OGOHLANTIRISH!*

Boshqa avtomobilni quvib o'tishda yoki harakatlanish chizig'ini almashtirishda ACCni qo'llashda quvib o'tilayotgan avtomobilgacha harakatlanish oralig'i kamayishi mumkin. Boshqa avtomobilni quvib o'tishda yoki harakatlanish chizig'ini o'zgartirishda ACC yetarli bo'lmagan tezlashishni yoki tormozlanishni qo'llashi mumkin. Quvib o'tishni yakunlash yoki harakatlanish chizig'ini almashtirish uchun har doim mustaqil tezlashish yoki tormozlanishga tayyor bo'ling.

Harakatsiz yoki juda sekin harakatlanuvchi obyektlar

⚠ *OGOHLANTIRISH!*

ACC sizni oldingizda to'xtagan yoki sekin harakatlanuvchi avtomobilni aniqlamasligi va unga ta'sir qilmasligi mumkin. Masalan, tizim harakatlanuvchi deb aniqlamagan avtomobil oldida tormozlanmasligi mumkin. Bunday holat tez-tez to'xtashlar bilan harakatlanish sharoitlarida yoki harakatlanish chizig'ini almashtirish natijasida oldingizda kutilmaganda avtomobil paydo bo'lganida sodir bo'lishi mumkin.

Avtomobilingiz to'xtashga ulgurmay qolishi mumkin, bu avariyani keltirib chiqaradi. ACCni qo'llashda ehtiyot bo'ling. Haydash jarayonida sizdan to'liq e'tibor talab etiladi, siz harakat qilishga va tormoz tepkisiga bosishga tayyor turishingiz kerak.

Adaptiv kruiz-nazorat ishlashiga noto'g'ri shakldagi obyektlarning ta'siri

Adaptiv kruiz-nazorat tizimi obyektlarning quyidagi turlarini aniqlashda qiyinchiliklarga duch kelishi mumkin:

- Orqa gabaritlardan tashqariga chiqib turgan yuklarga ega bo'lgan avtomobillar.
- Nostandart shaklga ega bo'lgan transport vositalari, masalan, avtovozlar, aravachali motosikllar, ot aravalari.
- Bevosita avtomobilingizni oldida yaqin joylashgan obyektlar.

ACCning avtomatik o'chirilishi

ACC avtomatik o'chib qolishi mumkin, va haydovchi quyidagi holatlarda avtomobil tezligini pasaytirish uchun tormoz tepkisini bosishi kerak bo'ladi:

- Datchiklar bloklangan.
- Tortish kuchi nazorati tizimi (TCS) yoki StabiliTrak/ESC elektron dinamik stabillashtirish tizimi ishlagan yoki bloklangan.
- Tizimda nosozlik mavjud.
- Radar yo'l chetida boshqa avtomobillar yoki obyektlar mavjud bo'lmagan cho'l yoki uzoq joylarda harakatlanishda blokirovka haqida xato xabar bermoqda. DIC displeyida ACC funksiyasining vaqtinchalik erishimli emasligiga ko'rsatuvchi xabar aks ettirilishi mumkin.
- DIC displeyida ACC funksiyasining vaqtinchalik erishimli emasligiga ko'rsatuvchi xabar aks ettirilishi mumkin.

Agar ACC nofaol bo'lsa, ACC indikatori rangini oq rangga almashtiradi.

Ba'zi holatlarda, agar ACCni faollashtirish imkoni bo'lmayotgan bo'lsa, odatiy kruiz-nazoratni qo'llash mumkin. "ACC yoki odatiy kruiz-nazorat o'rtasida o'tish" avval ushbu bo'limda qarang. Kruiz-nazoratning istalgan tizimini qo'llashni boshlashdan avval yo'ldagi holatni tahlil qilib chiqing.

ACC ishini tiklashi haqida xabarnoma

ACC oldinda aniqlangan avtomobil orqasidan harakatlanish oralig'ini qo'llab-quvvatlaydi va ushbu avtomobilning orqasida to'xtash uchun tezlikni pasaytirib boradi.

Agar oldinda to'xtagan avtomobil ketib qolgan bo'lsa, ACC esa ishini tiklamagan bo'lsa, oldinda harakatlanib borayotgan avtomobil indikatori harakatlanishni davom ettirishdan avval oldindagi yo'l holatini tekshirish zarurati haqida eslatma sifatida miltillaydi. Bundan tashqari, Safety Alert Seat o'rindiqning chap va o'ng tarafi uch marta titraydi yoki uchta tovushli signal uzatiladi. Axborot-ko'ngilochar tizimning bosh sahifasida "Sozlamalar" belgisiga bosing. Erishimli opsiyalar ro'yxatini chiqarish uchun Vehicle (Avtomobil),ni tanlang, va Collision/Detection Systems (To'qnashuv haqida ogohlantirish tizimi) menyusida Alert Type (Ogohlantirish turi) va Adaptive Cruise Go Notifier (Adaptiv kruiz-nazorat tizimida harakatlanishni boshlash haqida xabarnoma)ni tanlang.

Agar to'xtash qisqa bo'lgan bo'lsa, oldindagi avtomobil qo'zg'alishni boshlagan vaqtda ACC avtomatik o'z ishini boshlaydi. Agar zarurat tug'ilgan bo'lsa, ACC ishini tiklash uchun +RES yokiakselerator tepkisini bosing. Agar to'xtash ikki daqiqadan ortiq davom etadigan, haydovchi eshigi ochilishi yoki haydovchining xavfsizlik kamari yechilayotgan bo'lsa, ACC avtomobilni joyida ushlab qolish uchun elektr mexanik to'xtab turish tormozini (EPB) avtomatik yoqadi. Bunda, elektr mexanik tormozning indikatori yonadi. Elektr yuritmali to'xtab turish tormozi ⇨ 8-27ga qarang. Elektr mexanik to'xtab turish tormozini qo'yib yuborish uchun akselerator tepkisiga bosing.

DIC displeyida avtomobildan chiqishdan avval UO'Qni "P" (To'xtab turish) tartibiga o'zgartirish haqida ogohlantiruvchi xabar chiqarilishi mumkin.

⚠ *OGOHLANTIRISH!*

Agar avtomobil ACC tizimi tomonidan to'xtatilgan, hamda agar ACC uzib qo'yilgan, o'chirilgan yoki bekor qilingan bo'lsa, avtomobil to'xtashda boshqa ushlab turilmaydi. Avtomobil harakatlanishni boshlashi mumkin. Agar avtomobil ACC tizimi bilan to'xtatilgan va ushlab turilgan bo'lsa, tormoz tepkisini bosishga tayyor turing.

⚠ *OGOHLANTIRISH!*

Avtomobilni "P" (To'xtab turish) tartibiga o'rnatmasdan uni tark etish xavfli bo'lishi mumkin. Agar avtomobil to'xtatilgan va ACC tizimi bilan ushlab turilgan bo'lsa, uni tark etmang. Avtomobilni tark etishdan avval "P" (To'xtab turish) tartibini albatta yoqing va o't oldirishni o'chiring.

ACC amal qilishini bloklash

Agar faollashtirilgan ACCda akselerator tepkisi bosilsa, uskunalar majmuasidagi ACC indikatori avtomatik tormozlanish bajarilmasligiga ko'rsatib, moviy rangda yonadi. ACC akselerator tepkisi qo'yib yuborilgan vaqtda o'z ishini tiklaydi.

⚠ *OGOHLANTIRISH!*

ACC tizimi, agar oyog'ingiz akselerator tepkisiga joylashtirilgan bo'lsa, avtomatik tormozlanishni o'chirmaydi. Siz oldingizdagi avtomobilga to'qnashib ketishingiz mumkin.

Yo'l burilishlari

⚠ *OGOHLANTIRISH!*

Burilishlarda ACC sizning harakatlanish chizig'ingizda oldinda harakatlanib ketayotgan avtomobilni aniqlamasligi mumkin. Avtomobil o'rnatilgan tezlikgacha tezlashish olgan holat, ayniqsa, estakadaga chiqib borayotgan yoki undan tushib borayotgan avtomobil ketidan harakatlanib borishi cho'chituvchi bo'lishi mumkin. Siz avtomobil boshqaruvini yo'qotishingiz yoki biror bir narsa bilan to'qnashib ketishingiz mumkin. Estakadaga chiqib borayotganda va undan tushib kelayotganda ACCni qo'llamang. Zarurat tug'ilganida tormoz tepkisini bosishga har doim tayyor bo'ling.

⚠ *OGOHLANTIRISH!*

Burilishlarda ACC harakatlanishni boshqa chizig'idagi avtomobilga ta'sir qilishi, yoki sizni harakatlanish chizig'ingizdagi avtomobilga ta'sir qilishga ulgurmay qolishi mumkin. Siz oldingizda ketayotgan avtomobil bilan to'qnashib ketishingiz yoki avtomobilingiz boshqaruvini yo'qotib qo'yishingiz mumkin. Burilishlarda yuqori e'tiborga ega bo'ling va zarurat tug'ilganida tormoz tepkisini bosishga tayyor turing. Burilishlarda harakatlanishda muvofiq tezlikni tanlang.

Keskin burilishlarda ACC boshqacha faoliyat yuritishi mumkin. Agar burilish keskin bo'lsa, u avtomobilning tezligini pasaytirishi mumkin.
Burilishlarda tezlik nazorati indikatori (muvofiq jamlanmada), agar adaptiv kruiz-nazorat tizimi avtomobilning tezligini faol nazorat qilayotgan va oldinda keskin burilishni aniqlayotganda, yashil rangda yonadi.
ACC burilishlarda avtomobilning tezligini avtomatik pasaytiradi va burilishdan chiqayotganda uni oshirishi mumkin, ammo o'rnatilgan tezlik ortiq emas.

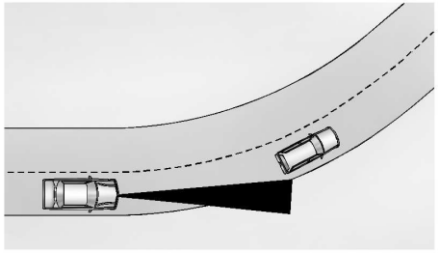

Avtomobil ortidan harakatlanib borib, burilishdan chiqayotganda ACC oldinda ketayotgan avtomobilni aniqlay olmasligi va tezlikni o'rnatilgan qiymatgacha oshirishi mumkin. Ushbu holatda, oldinda ketayotgan avtomobil indikatori g'oyib bo'ladi.

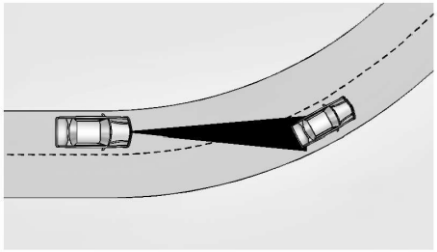

ACC sizning harakatlanish chizig'ingizdan harakatlanmayotgan avtomobilni aniqlashi, va tormozlanishni yoqishi mumkin.
ACC tasodifan ogohlantirish berishi va/yoki kerak bo'lmagan tormozlanishni yoqishi mumkin. Burilishga kirib borishda yoki undan chiqishda ACC boshqa harakatlanish chizig'idagi avtomobillarga, yo'l belgilariga, himoya to'siqlariga va boshqa harakatsiz obyektlarga ta'sir ko'rsatishi mumkin. Bunday xatti-harakat me'yordagi hisoblanadi. Avtomobilga xizmat ko'rsatish talab etilmaydi.

Boshqa avtomobil tomonidan harakatlanish chizig'ini o'zgartirish

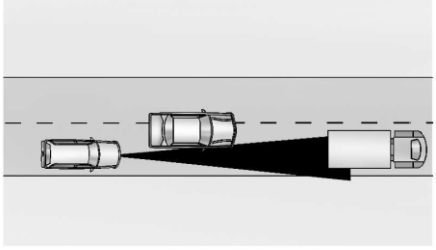

ACC faqat to'liq harakatlanish chizig'ida bo'lgan oldinda ketayotgan avtomobilni aniqlaydi. Tormoz tepkisini bosish zarurati yuzaga kelishi mumkin.

Avtomobilingiz oldida markaz bo'ylab joylashmagan obyektlar

Avtomobil oldida joylashgan obyektlarni aniqlash quyidagi holatlarda imkonsiz bo'lishi mumkin:

- Oldindagi avtomobil yoki obyekt sizning harakatlanish chizig'ingiz chegarasidan tashqarida joylashgan.
- Oldindagi avtomobil sizning harakat chizig'ingiz markazi bo'ylab emas, balki yo'l chetlaridan biriga yaqinroq joylashgan.

Tor yo'llar bo'ylab harakatlanish

Tizim qo'shni yo'llardagi avtomobillarga yoki yo'l chetidagi obyektlarga xato ta'sirlanishi mumkin.

ACCni nishabliklarda qo'llamang

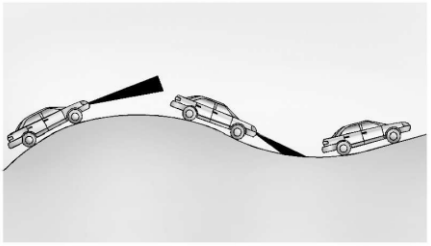

ACCni tik nishabliklar bo'ylab harakatlanishda qo'llamang, chunki tizim oldinda ketayotgan transport vositasini aniqlamasligi mumkin.

Tirkamani shataklash vaqtida ACCni qo'llamang

ACCni tirkama bilan harakatlanishda qo'llash mumkin emas

ACCni o'chirish

ACCni o'chirishning uchta usuli mavjuddir:

- Tormoz tepkisiga yengil bosing.
- ni bosing .
- ni bosing .

Xotiradan o'rnatilgan tezlik qiymatini o'chirib yuborish

Kuriz-nazorat tezligini o'rnatilgan qiymati klavishasini bosishda va o't oldirish o'chirilishida xotiradan o'chirib yuboriladi.

Adaptiv kruiz-nazorat ishiga ob-havo sharoitlarining ta'siri

Tizimning ishi qor, kuchli yomg'ir yoki yo'llardan sachratmalar sharoitlarida cheklanishi mumkin.

Aksessuarlarni o'rnatish va avtomobilni qayta jihozlash

Old kamera joylashgan old oyna sohasi atrofiga old kamerani ko'rish maydonini buzishi mumkin bo'lgan hech narsani o'rnatmang.

Avtomobil tomida va tepa yukxonaga osilib turuvchi va old kameraning ko'rish maydonini to'sib qo'yishi mumkin bo'lgan buyumlarni - masalan, kanoe, kayak yoki boshqa shunga o'xshash yuklarni joylashtirmang. Tomga o'rnatilgan yukxona ⇨ 3-7ga qarang.

Kapot, faralar va tumanga qarshi faralarni qayta jihozlamang, chunki bu kameraning obyektlarni aniqlash qobiliyatiga salbiy ta'sir qilishi mumkin.

HAYDOVCHIGA YORDAMNING TAKOMILLASHTIRILGAN TIZIMLARI

Datchiklar tizimini tozalash

Orqani ko'rish toshoynasi orqasidagi old oynadagi kamera sensori qor, muz, loy, balchiq yoki chang bilan to'sib qo'yilishi mumkin. ACCning to'g'ri ishlashi uchun ushbu zonani tozalab turish zarur. Avtomobilingizni faralarini loy, qor va muzdan tozalab turish zarur. Yomon yoritilgan obyektlar yomonroq aniqlanadi.

Agar ACC ishlamayotgan bo'lsa, odatiy kruiz-nazoratdan foydalanishga urinib ko'rish mumkin. "ACC yoki odatiy kruiz-nazorat o'rtasida o'tish" avval ushbu bo'limda qarang. Kruiz-nazoratning istalgan tizimlaridan birini qo'llashni boshlashdan avval yo'ldagi holatni tahlil qilib chiqing.

Tozalash bo'yicha yo'riqnomani Avtomobilning tashqi ko'rinishini parvarishlash ⇨ 9-64 bo'limning "Avtomobilni yuvish" paragrafiga qarang.

Avtomobilingiz oldinga harakatlanish, orqa bilan yurish yoki to'xtab turishga joylashtirish vaqtida avariyani oldini olishga yoki avariyada jarohatlar olinishi pasaytirishga yordam beruvchi birgalikda qo'llaniluvchi funksiyalar bilan jihozlangan bo'lishi mumkin. Ushbu tizimlarni qo'llashdan avval butun bo'limning mazmuni bilan tanishib chiqing.

⚠ *OGOHLANTIRISH!*

Haydovchiga yordam tizimlariga to'liq ishonib qolish yaramaydi. Ushbu tizimlar e'tiborli bo'lish va avtomobilni xavfsiz haydash zaruratini o'rnini bosmaydi. Siz ushbu tizimlar tomonidan uzatiluvchi ogohlantirishlarni yoki bildirgilarni eshitmasligingiz yoki ko'rmasligingiz mumkin. Haydashda e'tiborsizlik odamlarning jarohatlanishi yoki ularning o'limi, hamda avtomobilning shikastlanishi sababi bo'lib qolishi mumkin. Avtomobilni xavfsiz ishlatish asoslari ⇨ 8-2ga qarang.

Har xil sharoitlarda ushbu tizimlar:

- Bolalarni, piyodalarni, velosipedchilarni yoki hayvonlarni aniqlay olmaydi.
- Tizim nazorat qiluvchi zonadan tashqarida joylashgan avtomobillarni yoki obyektlarni aniqlay olmaydi.
- Harakatning barcha tezliklarida ishlamaydi.

⚠ *OGOHLANTIRISH!*

- Avariyani oldini olish uchun sizga ogohlantirishni yoki yetarlicha vaqtni taqdim etmaydi.
- Yomon ko'rishda yoki yomon ob-havo sharoitlarida ishlamaydi.
- Aniqlash datchigi tozalanmagan yoki muz, qor, loy yoki tuproq bilan yopib qo'yilganida ishlamaydi.
- Aniqlash datchigi, masalan, yopishtirma yorliq magnit yoki metall plastina bilan yopib qo'yilganida ishlamaydi.
- Aniqlash datchigiga yaqin zona shikastlangan yoki noto'g'ri ta'mirlangan vaqtda ishlamaydi.

Haydash jarayonida sizdan doimo to'liq e'tibor talab etiladi, siz avariyani oldini olish uchun harakat qilishga va tormoz tepkisini bosish va/yoki avtomobilni rul bilan boshqarishga tayyor bo'lishingiz kerak.

Tovushli signallar va Safety Alert Seat o'rindiqlari

Haydovchiga yordamning ba'zi funksiyalari unga tovushli signallarni uzatish orqali to'siqlar haqida ogohlantiradi. Ushbu funksiyaning erishimli sozlamalarini ko'rish uchun axborot-ko'ngilochar tizimning boshqa sahifasida "Sozlamalar" nishonchasiga bosing. Erishimli opsiyalarni chiqarish uchun Vehicle (Avtomobil)ni tanlang, va Comfort and Convenience (Shinamlik va qulaylik)ni tanlang.

Agar avtomobil Safety Alert Seat o'rnidig'i bilan jihozlangan bo'lsa, haydovchining o'rindig'i tovushli ogohlantiruvchi signallarni o'rnini bosuvchi impuls titrashlarni amalga oshirishi mumkin. Ushbu funksiyaning erishimli sozlamalarini ko'rish uchun axborot-ko'ngilochar tizimning boshqa sahifasida "Sozlamalar" nishonchasiga bosing. Erishimli optsiyalar ro'yxatini chiqarish uchun Vehicle (Avtomobil)ni tanlang va Collision/Detection Systems (To'qnashuv haqida ogohlantirish tizimlari)ni tanlang.

Tozalash

Avtomobilning opsiyalariga bog'liq holda haydovchiga yordamning eng yaxshi ish qobiliyatini ta'minlash maqsadida avtomobilning ushbu zonalarini toza holda qo'llab-quvvatlang. Ushbu tizimlarni erishimli bo'lmaslik yoki bloklanishi holatida haydovchining axborot markazida (DIC) xabar aks ettirilishi mumkin.





- Oldingi va orqa bamperlar, hamda bamperdan past zona
- Radiator panjarasi va faralar
- Radiator panjarasidagi yoki old emblema yonidagi old kameraning obyektivi
- Oldingi va orqa yon tomon panellari
- Orqani ko'rish toshoynasi oldida old oynaning tashqarisi
- Orqani ko'rish tashqi toshoynalarning pastki qismida yon tomon kamerasi obyektivi
- Yon tomondagi orqa burchak bamperlar
- Raqam belgisi ustida orqani ko'rish kamerasi

Orqani ko'rish kamerasi

UO'Q selektorini R (orqaga yurish) holatiga o'tkazishda axborot-ko'ngilochar tizimning displeyiga orqani ko'rish kamerasidan tasvir chiqariladi. UO'Qning "R" (Orqaga yurish) holatidan chiqarilishida oldingi ekran qisqa kechikish bilan displeyga chiqariladi. Oldingi ekranga tezroq qaytish uchun, axborot-ko'ngilochar tizimda "Uyga" yoki "Orqaga" tugmasini bosing, UO'Qni P (to'xtab turish) holatiga o'tkazing yoki avtomobil tezligini D (Oldinga harakatlanish) tartibida taxminan 12 km/soat (8 mil/soat)gacha oshiring.

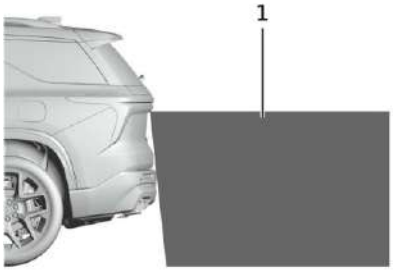

1. Kameraning ko'rish maydoni

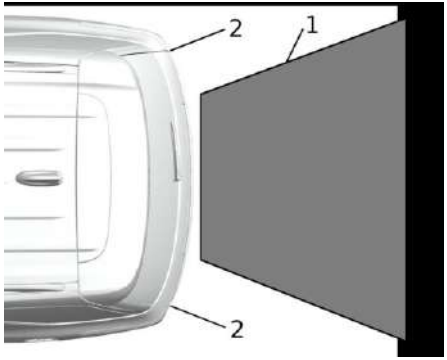

1.Kameraning ko'rish maydoni
2.Orqa bamper burchaklari

Kameradan uzatiluvchi tasvir obyektgacha oraliq masofa haqidagi tasavvurni buzadi. Aks ettiriluvchi zona chegaralangan, va bamper burchaklaridan istalganiga yaqin yoki bamper ostida joylashgan obyektlar aks ettirilmaydi.

Axborot-ko'ngilochar tizimning displeyida orqaga yurish bilan to'xtab turishga joylashtirishni yengillashtirish tizimi (RPA) yoki orqaga yurish bilan harakatlanishda o'lik zonalarni nazorat tizimi (RCTA) to'siqni aniqlagani haqida haydovchini ogohlantiruvchi qizil uchburchak paydo bo'lishi mumkin. To'siq qanchalik yaqin bo'lsa, uchburchak rangini sariqdan qizilga o'zgartiradi va o'lchamda ortib boradi.

⚠ *OGOHLANTIRISH!*

Kamera(lar) bolalarni, katta piyodalarni, velosipedchilarni, kesishuvchan yo'nalishda harakatlanayotgan transport vositalarini, hayvonlarni va kameraning ko'rish maydonidan tashqari, bamper ostida yoki avtomobil tubi ostidagi boshqa obyektlarni aks ettirmaydi. Aks ettiriluvchi oraliq masofalar to'siqgacha haqiqiy oraliq masofa haqidagi to'liq tasavvurni bermaydi. Faqat ushbu kamerani (kameralarni) qo'llash bilan avtomobilni haydash yoki uni to'xtab turishga joylashtirish taqiqlanadi. Harakatni boshlashdan avval avtomobil atrofini e'tibor bilan ko'zdan kechirib chiqish lozim. E'tiborsizlik odamlarning jarohatlanishi yoki ularning o'limi, hamda avtomobilning shikastlanishi sababi bo'lib qolishi mumkin.

Atrofdagi maydonni ko'rish tizimi

Muvofiq jamlanmada atrofdagi maydonni ko'rish tizimi axborot-ko'ngilochar tizimi displeyiga old yoki orqa ko'rish maydoniga ega bo'lgan kameralardan tasvirlar bilan bir qatorda avtomobil atrofidagi zonalarning tasvirini chiqarish imkonini beradi. Oldni ko'rish kamerasi radiator panjarasi ortida yoki old emblema yaqinida, yon tomonni ko'rish kameralari - orqani ko'rish tashqi toshyonalarning pastki qismida, orqani ko'rish kamerasi esa - raqam belgisi ustida joylashgan. Atrofdagi maydonni ko'rish tizimini axborot-ko'ngilochar tizimi displeyida "Kamera"ni tanlab yoki orqa uzatmani yoqishda yoqish mumkin. Agar joriy paytda R (orqaga yurish) uzatmasi yoqilmagan bo'lsa, oldingi ekranga tez qaytish uchun, axborot-ko'ngilochar tizimda "Uyga" yoki "Orqaga" tugmasini bosing, UO'Qni P (to'xtab turish) holatiga o'tkazing yoki D (orqaga yurish) tartibida avtomobil tezligini oshiring.

⚠ *OGOHLANTIRISH!*

Atrofdagi maydonni ko'rish tizimi kameralari ojiz zonalarga ega va avtomobil burchaklariga yaqin joylashgan obyektlarning hammasini ham ko'rsatmaydi.
Tashqi toshoynalarni me'yordagi holatga nisbatan taxlashda atrofdagi maydon tasviri noto'g'ri aks ettirilishi mumkin. To'xtab turishga joylashtirish yoki orqaga yurish bilan harakatlanishda avtomobil atrofidagi maydonni muqarrar tekshiring.



1. Atrofni ko'rish tizimlari kameralarni ko'rish maydoni zonalari
2. "Ojiz" zona

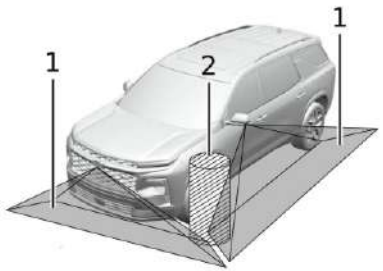

1. Atrofni ko'rish tizimlari kameralarni ko'rish maydoni zonalari
2. "Ojiz" zona

⚠ *OGOHLANTIRISH!*

Kamera(lar) bolalarni, katta piyodalarni, velosipedchilarni, kesishuvchan yo'nalishda harakatlanayotgan transport vositalarini, hayvonlarni va kameraning ko'rish maydonidan tashqari, bamper ostida yoki avtomobil tubi ostidagi boshqa obyektlarni aks ettirmaydi. Aks ettiriluvchi oraliq masofalar to'siqgacha haqiqiy oraliq masofa haqidagi to'liq tasavvurni bermaydi. Faqat ushbu kamerani (kameralarni) qo'llash bilan avtomobilni haydash yoki uni to'xtab turishga joylashtirish taqiqlanadi. Harakatni boshlashdan avval atrofni e'tibor bilan ko'zdan kechirib chiqish lozim. E'tiborsizlik odamlarning jarohatlanishi yoki ularning o'limi, hamda avtomobilning shikastlanishi sababi bo'lib qolishi mumkin.

Kameralardan tasvirlar

Axborot-ko'ngilochar tizim displeyida kameradan tasvirni aks ettirish uchun kamera nishonchasiga tegining.
Alohida turlarda avtomobilning har xil tasvirlari taqdim etilgan.

Park Assist (to'xtab turishga joylashtirishni yengillashtirish tizimi)

Avtomobil orqaga yurish bilan to'xtab turishga joylashtirishni yengillashtirish tizimi (RPA) bilan jihozlangan. Ba'zi holatlarda to'xtab turishga joylashtirish tizimi9 km/soat (6 mil/soat)dan ortiq tezlikda to'xtab turishga joylashtirish yoki orqaga yurish bilan harakatlanishda haydovchiga yordam berishi mumkin.
Bamperlarga o'rnatilgan radar turidagi to'xtab turishga joylashtirish datchiklari to'siqgacha oraliq masofani o'lchaydi. Ushbu datchiklar avtomobil orasida 1,8 m (6 fut)dan ortiq oraliq masofada, 25 sm (10 dyuym)gacha balandlikda to'siqlarni aniqlash qobiliyatiga ega. To'xtab turishga joylashtirish datchiklarini ishiga har xil tabiiy omillar ta'sir qilishi mumkin. Datchiklarni tuproq, loy, qor, muz va surkov moylaridan tozalang;

shuningdek, datchiklarni minus haroratlarda mashinani yuvishdan keyin tozalab oling. Ifloslangan datchiklar to'siqlarni aniqlamasligi va to'siqlar haqida soxta ma'lumotlarni uzatishi mumkin.

⚠ *OGOHLANTIRISH!*

To'xtab turishga joylshatirishni yengillashtirish tizimini qo'llanilishi sizni manyovrlashda e'tiborli bo'lish zaruratidan ozod qilmaydi. To'xtab turishga joylashtirishni yengillashtirish tizimi bolalarni, katta piyodalarni, velosipedchilarni, hayvonlarni va bamperning darajasidan past joylashgan, hamda avtomobilga juda yaqin yoki undan juda uzoqda joylashgan boshqa obyektlarni aniqlash qobiliyatiga ega emas. U 9 km/soat (6 mil/soat)dan yuqori tezlikda ishlamaydi.
Odamlarning jarohatlanishi yoki o'limidan yoki avtomobil shikastlanishidan saqlanish maqsadida oldinga yoki orqaga yurish bilan harakatlanishni boshlashdan avval avtomobil atrofidagi maydonni tekshirish va orqani ko'rish toshoynalariga, hattoki agar to'xtab turishga joylashtirishni yengillashtirish tizimi yoqilgan bo'lsa ham qarash shart bo'ladi.

Tizimning ish prinsipi

To'xtab turishga joylashtirishni yengillashtirish tizimi bilan jihozlangan avtomobilning uskunalar majmuasida avtomobildan oldinda va orqada yarim aylana ko'rinishida indikator aks ettirilishi mumkin. Ularning alohida segmentlarining yoritilishi to'siqgacha oraliq masofaga ko'rsatadi. To'siq yaqinlashib kelishi bo'yicha indikatorda ko'proq segmentlar yonadi, bunda, ularning rangi sariqdan qahraboga, so'ngra qizilga o'zgarib boradi.
Tovushli signallar avtomobil atrofida aniqlangan obyektlar haqida haydovchini ogohlantiradi. To'siqgacha oraliq masofaning kamayib borishi bo'yicha signallarning takrorlanish tez-tezligi oshib boradi. To'siqqa xavfli yaqinlashishda signal uzluksiz uzatib turiladi. Tovushli signalni ekranda tovushni o'chirish tugmasini bosish bilan o'chirish mumkin.

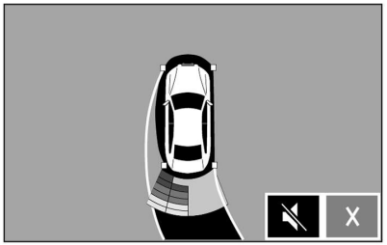

Tizimni yoqish va o'chirish

Ushbu funksiyaning erishimli sozlamalarini ko'rish uchun axborot-ko'ngilochar tizimning boshqa sahifasida "Sozlamalar" nishonchasiga bosing. Erishimli opsiyalar ro'yxatini chiqarish uchun Vehicle (Avtomobil)ni tanlang, Collision/Detection Systems (To'qnashuv haqida ogohlantirish tizimi)ni tanlang.
Agar avtomobilga tirkama bilan tortish-tishlashish qurilmasi ulangan bo'lsa, to'xtab turishga joylashtirishni yengillashtirish tizimi tegishli tarzda ishlashi uchun axborot-ko'ngilochar tizim menyusida YOQILGAN (O'RNATILGAN)ni tanlang. To'xtab turishga joylashtirishni yengillashtirish tizimi uzunlik va kenglikka 0,3 m (1 fut)gacha tirkama bilan tortish-tishlashish qurilmani muvozanatlashtirishi mumkin. To'xtab turishga joylashtirishni yengillashtirish tizimi katta tortish-tishlashish qurilmasi bilan noto'g'ri ishlashi mumkin, chunki orqada joylashgan obyektlar haqida taqdim etiluvchi ma'lumotlar noaniq bo'ladi.
Agar avtomobil tirkamani shataklayotgan yoki unga velosipedlarni tashish uchun tutqich o'rnatilgan bo'lsa, soxta ishlashlarni oldini olish uchun to'xtab turishga joylashtirishni yengillashtirish tizimini o'chirib qo'yish kerak bo'ladi.

Agar tizim tegishli tarzda ishlamayotgan bo'lsa

Xizmat ko'rsatish zarurati haqida xabar paydo bo'lishida quyidagilarni tekshiring:

- Tizim datchilkari ifloslangan bo'lishi mumkin. Orqa bamperlarni loy, chang, qor va muzdan tozalab turing. Tozalash tartibi Avtomobilning tashqi ko'rinishini parvarishlash ⇨ 9-64 bo'limda qarang.
- To'xtab turishga joylashtirishni yengillashtirish tizimi datchiklari qirov yoki muz qatqalog'i bilan qoplangan bo'lishi mumkin. Qirov va muz datchiklar atrofida va ularning orqasida hosil bo'lishi mumkin va har doim ham ko'rinavermaydi; bu avtomobilni sovuq ob-havoda yuvishdan keyin sodir bo'ladi. Xabar toki qirov yoki muz erib ketmagunicha g'oyib bo'lmasligi mumkin.

Agar xizmat ko'rsatish zarurati haqida xabar aks ettirilayotgan bo'lsa, ammo bunda yuqorida tavsiflangan buzilishlar mavjud bo'lmasa, tizimni ta'mirlanishini o'tkazish uchun dilerga murojaat qiling.

Agar to'xtab turishga joylashtirishni yengillashtirish tizimini yoqilishi biror bir vaqtinchalik sabab bo'yicha sodir bo'lmagan bo'lsa, displeyda tizim o'chirilganligi haqida xabar paydo bo'ladi.

Bu quyidagi holatlarda sodir bo'lishi mumkin:

- Haydovchi tizimni o'chirib qo'ydi.
- Orqa datchiklarni biror narsa to'sib turibdi (masalan, velosipedlar tutqichi, yukxona bo'linmasining orqa eshigi, tortish-tishlashish qurilmasi va boshqalar) Datchiklarning ko'rish maydonini to'sib qo'yuvchi buyumlar olib tashlanganidan keyin to'xtab turishga joylashtirishni engillashtirish tizimi shtat tartibda ishlashni davom ettiradi.
- Avtomobil bamperi shikastlangan. Ta'mirlashni o'tkazish uchun servis markaziga murojaat qiling.
- Tizim xarakteristikalariga otboyka bolg'asi titrashi yoki juda katta yuk mashinasining pnevmotormozlariga bosimning uzatilishi kabi omillar ham ta'sir qiladi.

Orqaga yurish bilan harakatlanishda avtomatik tormozlanish (RAB)

Orqaga yurish bilan harakatlanishda ogohlantirish va orqaga yurish bilan harakatlanishda avtomatik tormozlanish (RAB)

Adaptiv kruiz-nazorat (ACC) bo'lgan avtomobillar orqaga yurish bilan harakatlanishda ogohlantirish va orqaga yurish bilan harakatlanishda avtomatik tormozlanish (RAB) tizimlariga ega. R (orqaga yurish)ga o'tishda orqaga yurish bilan harakatlanishda ogohlantirish tizimi avtomobil tezligi 8 km/soat (5 mil/soat)dan yuqori bo'lganida to'siqlar haqida ogohlantiradi, RAB tizim esa 1 km/soatdan 32 km/soatgacha (0,5–20 mil/soat) tezliklarda keskin avtomatik tormozlanishin bajarishi mumkin.

Orqaga yurish bilan harakatlanishda ogohlantirish tizimi to'siqni birinchi aniqlashida bir martalik tovushli signalni uzatadi yoki Safety Alert Seat o'rnidig'i yostiqlarining yon tomonlari ikki marta titraydi. Agar tizim to'qnashuv xavfini aniqlayotgan bo'lsa, orqada tovushli signallar uzatiladi yoki Safety Alert Seat o'rindig'i yostiqlarini ikkala tomoni besh marta titraydi. Shuningdek, tizim qisqa muddatli keskin tormozlanishni bajarishi mumkin.

⚠ *OGOHLANTIRISH!*

Orqaga yurish bilan harakatlanishda ogohlantirish tizimi faqat 8 km/soat (5 mil/soat)dan yuqori tezlikda ishlaydi. U bolalarni, katta piyodalarni, velosipedchilarni, hayvonlarni va bamper darajasidan pastda yoki avtomobilga juda yaqin yoki undan juda uzoq to'siqlarni aniqlash qobiliyatiga ega emas. Ba'zi holatlarda, masalan, katta tezlikda orqaga yurish bilan harakatlanishda, tizimga qisqa keskin tormozlanishga vaqt yetmasligi mumkin. Odamlarni jarohatlash yoki ularning halok bo'lishi va avtomobil shikastlanishidan saqlanish maqsadida orqaga yurish bilan harakatlanishni boshlashdan avval avtomobil atrofidagi maydonni tekshirish va orqani ko'rish toshoynalariga, hattoki agar avtomobil orqaga yurish bilan harakatlanishda ogohlantirish tizimi bilan jihozlangan bo'lsa ham qarash zarur bo'ladi.

Agar tizim avtomobil R (orqaga yurish) uzatmasida juda tez harakatlanayotganligini va harakatlanish yo'nalishi bo'yicha aniqlangan to'siq bilan to'qnashuv xavfi mavjudligini aniqlasa, u to'qnashuvdan saqlanish yoki undan zararni yengillashtirishda yordam berish uchun avtomobilning to'liq to'xtatilishigacha favqulodda avtomatik tormozlanishini qo'llashi mumkin.

⚠ *OGOHLANTIRISH!*

RAB orqaga yurish bilan harakatlanishda ko'pchilik to'qnashuv turlaridan qutilish qobiliyatiga ega emas. Avtomatik tormozlanish sodir bo'lgunicha kutib o'tirmang. Ushbu tizim haydovchi tomonidan tormozlanishni o'rnini bosish uchun mo'ljallanmagan va faqat orqaga yurish uzatmasida (R) harakatlanish vaqtida bevosita avtomobil orqasida to'siq aniqlanishida ishlaydi. U to'qnashuvdan saqlanish uchun o'z vaqtida avtomobilni tormozlash va uni to'xtatishga qodir bo'lmay qolishi mumkin. Tizim, agar avtomobil juda past tezlikda harakatlanayotgan bo'lsa, to'siqlarni aniqlashda tormozlana olmaydi. U bolalarni, katta piyodalarni, velosipedchilarni, hayvonlarni va bamperdan past darajada yoki avtomobilga juda yaqin yoki undan juda uzoqda joylashgan to'siqlarni aniqlash qobiliyatiga ega emas. Odamlarning jarohatlanishi, ularning o'limi va avtomobilning shikastlanishidan saqlanish maqsadida, hattoki RAB tizimi yoqiqligida orqaga yurish bilan harakatlanishni boshlashdan avval va harakatlanish vaqtida avtomobil atrofidagi maydonni albatta ko'zdan kechiring.

⚠ *OGOHLANTIRISH!*

Avtomobil to'xtashidan keyin tormoz tepkisining bosilishi RAB tomonidan yuzaga keltirilgan tormoz kuchini susaytiradi. Agar tormoz tepkisi to'xtashdan keyin darhol bosilmasa, elektr mexanik to'xtab turish tormozi yoqilishi mumkin. Agar bu xavfsiz bo'lsa, istalgan paytda akselerator tepkisiga kuch bilan bosib, RAB ishlashini to'xtatish mumkin.

⚠ *OGOHLANTIRISH!*

Ba'zida avtomatik tormozlanish ko'zda tutilmagan va nomaqbul bo'lishi mumkin. Agar bunday holat sodir bo'layotgan bo'lsa, tormoz tepkisiga bosing yoki RAB tizimi tomonidan keltirib chiqarilgan tormozlanishni bartaraf qilish uchun akselerator tepkisini kuch bilan bosing. Tormozni qo'yib yuborishdan avval, orqani ko'rish kamerasidan tasvirga qarang va harakatlanishni xavfsiz davom ettirish mumkinligiga ishonch hosil qilish uchun avtomobil orqasidagi zonani ko'zdan kechiring.

Statsionar o'rnatilgan qo'shimcha asbob-uskunalar mavjudligida, masalan, velosiped ustuni yoki tortish-tishlashish qurilmasidagi yukxona, kutilmagan tormozlanish ehtimoli bor.

Funksiyalarni yoqish yoki o'chirish

Orqaga yurish bilan harakatlanishda avtomatik tormozlanish tizimini yoqilishini yoki o'chirilishini axborot-ko'ngilochar tizim yordamida amalga oshirish mumkin.

Avtomobil orqasidagi piyodalar haqida ogohlantirish

Muvofiq jamlanmada va muayyan sharoitlarda ushbu tizim bevosita avtomobil orqasida tizimning ta'sir zonasi chegaralarida piyodalarni mavjudligi haqida ogohlantirishi mumkin. Ushbu funksiya faqat 12 km/soat (8 mil/soat)dan kam tezlikda orqaga yurish uzatmasida (R) harakatlanishda va kunduzgi vaqtda 8 m (26 fut)gacha uzoqlikda piyodalar aniqlanishida ishlaydi. Tungi vaqtda harakatlanishda tizimning imkoniyatlari juda chegaralangan.



Avtomobil orqasida piyodalar mavjudligi haqida ogohlantirish tizimi indikatori

Agar tizim bevosita avtomobil orqasida ta'sirning butun zonasi chegarasida piyodalarni aniqlayotgan bo'lsa, axborot-ko'ngilochar tizimning displeyida ko'rsatilgan belgi sariq rangda miltillashni boshlaydi. Bir vaqtning o'zida beshta tovushli signallar uzatiladi yoki, agar bu jamlanma bilan ko'zda tutilgan bo'lsa, haydovchi o'rindig'i yostiqlarining ikki tomoni ikki marta titraydi. Agar tizim avtomobilga yaqin turgan piyodani aniqlayotgan bo'lsa, axborot-ko'ngilochar tizimning displeyida ko'rsatilgan belgi qizil rangda miltillashni boshlaydi.
Bir vaqtning o'zida orqada o'nta tovushli signallar uzatiladi yoki, agar bu jamlanma bilan ko'zda tutilgan bo'lsa, haydovchi o'rindig'i yostiqlarining ikki tomoni yetti marta titraydi.

⚠ *OGOHLANTIRISH!*

Avtomobil orqasida piyodalarning mavjudligi haqida ogohlantirish tizimi avtomatik tormozlanishni bajarmaydi. U, shuningdek, agar piyoda aniqlanmayotgan bo'lsa signallarni uzatmaydi, va piyodalarni quyidagi holatlarda aniqlamasligi mumkin:
- Piyoda to'g'ri avtomobil orqasida, tikka turgan holda orqani ko'rish kamerasining ko'rish maydonida to'liq joylashmagan.

⚠ *OGOHLANTIRISH!*

- Piyoda boshqa piyodalar guruhida joylashgan.
- Piyoda bola hisoblanadi.
- Holat yomon ko'rish sharoitlarida, masalan, tunda, tumanda, yomg'irda yoki qorda sodir bo'lmoqda.
- Orqani ko'rish kamerasi loy, qor yoki muz bilan qoplangan.
- Orqani ko'rish kamerasi, orqa fonarlar va orqaga yurish fonarlari yuvilmagan yoki yomon texnik holatga tushib qolgan.
- Avtomobil orqaga yurish uzatmasiga (R) joylashtirilmagan.

Odamlarni jarohatlanishi va ularni halok bo'lishidan saqlanishi maqsadida orqaga yurish bilan harakatlanishni boshlashdan avval avtomobil atrofida piyodalar mavjud emasligini har doim tekshiring.
Harakat qilishga va tormoz tepkisini bosishga tayyor turing. Avtomobilni xavfsiz ishlatish asoslari ⇨ 8-2ga qarang. Orqani ko'rish kamerasini, orqa chiroqlarni va orqaga yurish chiroqlarini toza va yaxshi texnik holatda saqlang.

Avtomobil orqasida piyodalar mavjudligi haqida ogohlantirish tizimini yoqish yoki o'chirish mumkin. Axborot-ko'ngilochar tizimning ekranida erishimli sozlamalarni ko'rish uchun Settings (Parametrlar) > Vehicle (Avtomobil) > Collision/Detection Systems (To'qnashuv haqida ogohlantirish tizimlari)ni bosing. Tizim tovushli signallarni va, agar jamlanma bilan ko'zda tutilgan bo'lsa, o'rindiq titrashini uzatishi mumkin. Axborot-ko'ngilochar tizimning ekranida erishimli sozlamalarni ko'rish uchun Settings (Sozlamalar) > Vehicle (Avtomobil) > Collision/Detection Systems (To'qnashuv haqida ogohlantirish tizimlari) > Alert Type (Ogohlantirish turi)ni bosing.

Orqaga yurish bilan harakatlanishda o'lik zonalarni nazorat tizimi (RCTA)

Orqaga yurish bilan harakatlanishda o'lik zonalarni nazorat tizimi (RCTA) bo'lgan avtomobillarda axborot-ko'ngilochar tizim displeyida chapdan yoki o'ngdan yaqinlashib kelayotgan transport vositalari mavjudligi haqida haydovchini ogohlantirib, chapga yoki o'nga qaratilgan strelka bilan qizil uchburchak ko'rinishidagi nishoncha paydo bo'lishi mumkin. Tizim avtomobildan chap yoki o'ng tarafda 20 m (65 fut)gacha masofada obyektlarni aniqlaydi.
Agar tizim to'siq aniqlanayotgan bo'lsa, chapda yoki o'ngda uchta tovushli signallar jaranglaydi yoki qaysi tarafdan avtomobil aniqlanishiga

bog'liq holda Safety Alert Seat o'rindig'ining chap yoki o'ng tarafi uch marta titraydi.
Tirkamaning mavjudligi datchiklar bilan to'siqlarni aniqlovchi zonani oshirmasligini anglab yetish lozim. U avvalgidek qoladi.
Shuning uchun, tirkama bilan orqaga yurish bilan harakatlanishda alohida ehtiyotkorlikni namoyish qilish lozim bo'ladi.

Avtomobil orqasidan ko'ndalang yo'nalishda harakatlanayotgan obyektlarni aniqlashda tormozlanish tizimi (RCTB)

RCTB tizimiga ega bo'lgan avtomobillarda axborot-ko'ngilochar tizim ekranida chapdan yoki o'ngdan yaqinlashib kelayotgan transport vositalari mavjudligi haqida haydovchini ogohlantirib, chapga yoki o'nga yo'naltirilgan strelka bilan qizil uchburchak ko'rinishida nishoncha paydo bo'lishi mumkin. Tizim avtomobildan chap yoki o'ng tarafda 20 m (65 fut)gacha masofada obyektlarni aniqlaydi. Obyekt aniqlanishida chapdan yoki o'ngdan (qaysi tomondan avtomobil aniqlanganligiga bog'liq holda) uchta tovushli signal uzatiladi.
agar to'qnashuv xavfi bor bo'lsa, RCTB tizimi avtomobilni to'liq to'xtatadi.

Tirkamani shataklayotgan avtomobilni boshqarish

Tirkama bilan orqaga yurish bilan harakatlanishda alohida ehtiyotkorlikni namoyish qilish lozim bo'ladi. Agar avtomobilga tirkama ulangan bo'lsa, RCTA va RCTB tizimlar avtomatik o'chadi.

Funksiyalarni yoqish yoki o'chirish

Orqaga yurish bilan harakatlanishda o'lik zonalarni nazorat tizimini (RCTA) yoqilishini yoki o'chirilishi axborot-ko'ngilochar tizim yordamida amalga oshirish mumkin.

Frontal to'qnashuv haqida ogohlantirish tizimi (FCA)

Muvofiq jamlanmada FCA tizim (to'qnashuv ehtimoli haqida ogohlantirish tizimi) frontal to'qnashuv oqibatida shikastlanishlarni oldini olishi yoki ularni kamaytirishi mumkin.
Agar siz oldingda harakatlanuvchi avtomobilga juda tez yaqinlashib kelayotgan bo'lsangiz, FCA tizim old oynaga qizil rangdagi miltillovchi ogohlantiruvchi signalni chiqaradi va tez-tez tovushli signallarni uzatadi yoki haydovchi o'rindig'i yostig'iga titrovchi signallarni yoqadi. FCA, shuningdek, agar siz boshqa avtomobil ortidan juda yaqin masofada harakatlanib borayotgan bo'lsangiz, sariq rangdagi ogohlantiruvchi signalni yoqadi.
FCA tizimi 4 km/soat (2 milya/soat) tezlikdan yuqori tezlikda ishlaydi. U avtomobillarni taxminan 110 metr (360 fut) masofadan aniqlaydi. Moslashuvchan kruiz-kontrolli haqida ma'lumotni ⇨ 8-35-betdan ko'ring.

⚠ *OGOHLANTIRISH!*

FCA tizimi ogohlantiruvchi hisoblanadi va tormozlanishni yoqmaydi.
Sekin harakatlanuvchi yoki oldinda turgan avtomobilga juda tez yaqinlashib kelishda, yoki juda yaqin masofada avtomobil ortidan harakatlanishda FCA tizimi avariyani oldini olish uchun to'qnashuv ehtimoli haqida ogohlantirishni juda kech uzatishi mumkin. U, shuningdek, ogohlantirishni umuman uzatmasligi mumkin. FCA tizimi piyodalar, hayvonlar, yo'l belgilari, himoya to'siqlari, ko'priklar, qurilish quvurlari va boshqa obyektlar mavjudligi haqida ogohlantirmaydi. Harakat qilishga va tormoz tepkisini bosishga tayyor turing.
Avtomobilni xavfsiz ishlatish asoslari ⇨ 8-2ga qarang.

FCA tizimini o'chirib qo'yish mumkin. Axborot-ko'ngilochar tizim ekranida erishimli sozlamalarni ko'rish uchun Settings (Parametrlar) > Vehicle (Avtomobil) > Collision/Detection Systems (To'qnashuv haqida ogohlantirish tizimlari)ni bosing.

Oldinda harakatlanayotgan avtomobilni aniqlash



FCA tizimi faqat oldinda harakatlanib borayotgan avtomobilni aniqlash holatida ogohlantirishni uzatadi. Avtomobil aniqlanishida oldindan harakatlanib ketayotgan avtomobil indikatori yashil rangda yonadi.
Tizim burilishlarda, avtomagistrallardan tushib borishda, tepaliklarda, cheklangan ko'rish sharoitlarida, hamda agar oldindagi avtomobil qisman piyodalar yoki boshqa obyektlar bilan to'sib qo'yilganda, avtomobillarni aniqlamasligi mumkin.
FCA tizimi toki oldinda ketayotgan avtomobil sizni harakat chizig'ingizda to'lib joylashmagunicha uni aniqlay olmaydi.

⚠ OGOHLANTIRISH!

FCA tizimi faqat avtomobil aniqlanishi holatida avariyani oldini olishda yordam beruvchi ogohlantirishni beradi. FCA tizimi, agar FCA datchigi loy, qor yoki muz bilan blokirovka qilingan bo'lsa, yoki agar old oyna shikastlangan bo'lsa, oldinda harakatlanayotgan avtomobilni aniqlash imkoni ega bo'lmaydi. U, shuningdek, ilonizi va tepa-past yo'llarda, yoki tuman, yomg'ir, qor kabi ko'rishni cheklovchi sharoitlarda yoki faralar yoki old oyna ifloslangan yoki tegishli holatga ega bo'lmaganida avtomobilni aniqlash imkoniga ega bo'lmaydi. Old oynani, faralarni va FCA datchiklarini toza va soz holatda saqlang.

To'qnashuv ehtimoli haqida ogohlantirish

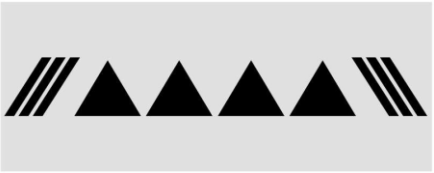

Agar avtomobil aniqlangan avtomobilga juda tez yaqinlashib kelayotgan bo'lsa, old oynada FCA qizil displeyi miltillashni boshlaydi. Bundan tashqari, oldinda sakkizta tez-tez tovushli signallar jaranglaydi yoki Safety Alert Seat o'rindig'i besh marta titraydi. Ushbu to'qnashuv ehtimoli haqidagi ogohlantirish paydo bo'lishidan so'ng tormoz tizimi haydovchi keskin tormoz tepkisiga bosishiga tayyorlanishi mumkin va shuning uchun qisqa muddatli mo'tadil tormozlanishni boshlaydi.
Tormoz tepkisiga talab etganidek bosishda davom eting.

Xavfli kichik masofa haqida ogohlantirish



Agar siz oldinda aniqlangan avtomobil orqasidan juda yaqin harakatlanib borayotgan bo'lsangiz, oldinda ketayotgan avtomobil indikatori sariq rangda aks ettiriladi.

Ogohlantirish berilishi vaqtini tanlash

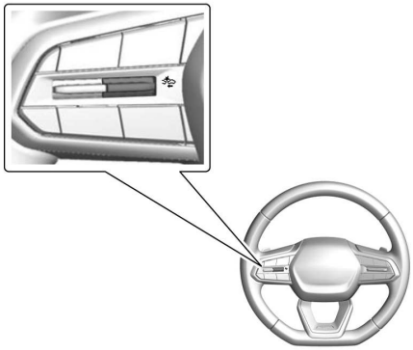

To'qnashuv ehtimoli haqidagi ogohlantirishni berish sozlagichi rul chambarigad joylashgan. FCA tizimini "Uzoq", "O'rtacha", "Yaqin" ishlash vaqtini o'rnatish uchun ni bosing. Tugmani birinchi marta bosishda haydovchining axborot markazida joriy qiymat chiqariladi. Keyingi bosishlarda sozlamaning qiymatlari o'zgarib boradi. Tanlangan sozlama u haydovchi tomonidan o'zgarilgunicha amal qiladi va to'qnashuv ehtimoli haqidagi ogohlantirishni va xavfli kichik oraliq masofa haqidagi ogohlantirishni berish vaqtini belgilab beradi. Ushbu ogohlantirishlarni berish vaqti avtomobil tezligiga bog'liq bo'ladi. Avtomobil tezligi qanchalik yuqori bo'lsa, ogohlantirish shunchalik erta uzatiladi. Ogohlantirishni berish vaqtini tanlashda yo'l va ob-havo sharoitlarini hisobga oling.

Ogohlantirish berish vaqtini variantlari diapazonlari, ehtimol, barcha haydovchilar va harakatlanish sharoitlari uchun ham mos kelmaydi.

Agar avtomobilingiz adaptiv kruiz-nazorat tizimi bilan jihozlangan bo'lsa, frontal to'qnashuv xavfi haqidagi ogohlantirishni berish vaqti sozlamalarini o'zgartirishda FCA tizimi tomonidan oldinda ketayotgan avtomobilgacha oraliq masofa sozlamalari (uzoq, o'rtacha, yaqin) avtomatik o'zgartiriladi.

Oldinda harakatlanib ketayotgan transport vositasigacha oraliq masofa indikatori

Oldinda harakatlanib ketayotgan avtomobil ortidan harakatlanish oralig'i haydovchining axborot markazida (DIC) soniyalarda harakatlanish vaqti sifatida belgilanadi.

Haydovchining axborot markazi (DIC) ⇨ 4-26ga qarang.

Harakatlanishni minimal vaqti 0,5 soniyani tashkil qiladi.

Ahamiyatsiz ogohlantirishlar

FCA tizimi burilishni bajarayotgan, boshqa harakat chizig'ida ketayotgan avtomobillar, avtomobillar hisoblanmaydigan obyektlar yoki soyalar bilan keltirib chiqarilgan xato ogohlantirishlarni berishi mumkin Ushbu ogohlantirishlar tizimning me'yorda ishlashi haqida dalolat beradi, avtomobilga xizmat ko'rsatish talab etilmaydi.

Tizimni tozalash

Agar FCA tizimi tegishli tarzda ishlayotgandek tuyulsa, ushbu tartib-taomillar ushbu muammoni bartaraf qilishi mumkin:

- Orqani ko'rish toshoynasi oldidagi old oynaning tashqi qismini tozalab oling.
- Avtomobilning butun old qismini tozalab oling.
- Faralarni tozalab oling.

Avtomatik favqulodda tormozlanish tizimi (AEB)

Muvofiq jamlanmada avtomatik favqulodda tormozlanish tizimi (AEB) frontal to'qnashuvdan saqlanishga yoki uning salbiy oqibatlarini yumshatishga yordam berishi mumkin. AEB tizimi tarkibiga favqulodda tormozlanishda yordamning zakovatli tizimi (IBA) kiradi. Sizdan oldinda harakatlanib ketayotgan urilib ketishingiz mumkin bo'lgan qo'shni avtomobil aniqlanishida, tizim tormozlanishni kuchaytirishi yoki avtomatik avtomobilni to'xtatishi mumkin. Bu avariyani oldini olishi yoki uning og'irligini oldinga harakatlanishda kamaytirishda yordam berishi mumkin. Holatga bog'liq holda avtomobil mo'tadil yoki keskin

avtomatik tormozlanishi mumkin. Avtomatik favqulodda tormozlanish faqat avtomobil aniqlanishida amalga oshiriladi. Agar boshqa avtomobil aniqlanayotgan bo'lsa, frontal to'qnashuv haqida ogohlantirish tizimi (FCA) indikatori yonadi. Frontal to'qnashuv haqida ogohlantirish tizimi (FCA) ⇨ 8-52ga qarang.
Tizim oldingi uzatmalarda 4 km/soat (2 milya/soat) tezlikdan yuqori tezlikda ishlaydi. U avtomobillarni taxminan 60 metr (197 fut) masofadan aniqlay oladi.

⚠ *OGOHLANTIRISH!*

AEB tizimi avariya ehtimolida favqulodda tormozlanishga tayyorgarlikni ta'minlaydi, u avariyani oldini olish uchun mo'ljallanmagan. Avtomobilni tormozlash uchun AEB tizimiga ishonib qolish yaramaydi. AEB tizimi o'zining ishchi tezlik oraliqlaridan tashqarida tormozlanishni bajarmaydi va faqat aniqlangan avtomobillarga ta'sir ko'rsatadi.
AEB tizimi quyidagilarni aniqlashga qodir emas:
- Ilonizi yoki tepa-past yo'llarda oldinda ketayotgan avtomobilni aniqlash.

⚠ *OGOHLANTIRISH!*

- Ba'zi avtomobillar, xususan, tirkamali avtomobillar, traktorlar, iflos avtomobillar va boshqalarni aniqlash.
- Cheklangan ko'rish sharoitlarda avtomobilni aniqlash, masalan tuman, yomg'ir yoki qor paytida.
- Oldinda harakatlanayotgan avtomobilni aniqlash, agar u qisman piyodalar yoki boshqa obyektlar bilan to'sib qo'yilgan bo'lsa.

Haydash jarayonida sizdan doimo to'liq e'tibor talab etiladi, siz avariyani oldini olish uchun harakat qilishga va tormoz tepkisini bosish va/yoki avtomobilni rul bilan boshqarishga tayyor bo'lishingiz kerak.

AEB tizimi avariya ehtimolini oldini olishga urinish bilan avtomobilni to'liq to'xtagunicha uning tezligini pasaytirishi mumkin. Agar bu sodir bo'lsa, AEB tizimi avtomobilni joyida ushlab qolish uchun elektr mexanik to'xtab turish tormozini (EPB) yoqishi mumkin. EPBni qo'yib yuboring yoki keskin akselerator tepkisiga bosing.

⚠ *OGOHLANTIRISH!*

AEB kutilmagan va talab etilmagan holatlarda avtomobilni avtomatik to'satdan tormozlashi mumkin.
Tizim burilishni bajarayotgan oldindagi avtomobilga, himoya to'siqlariga, yo'l belgilariga va boshqa harakatsiz obyektlarga ta'sirlanishi mumkin. AEB harakatini bloklash uchun, keskin akselerator tepkisini bosing, agar bu xavf tug'dirmayotgan bo'lsa.

Favqulodda tormozlanishda zakovatli yordam tizimi (IBA)

IBA yaqinlashish tezligi va oldinda harakatlanayotgan avtomobilgacha bo'lgan oraliq masofaga bog'liq holda tormozlanishni kuchaytirib, tormoz tepkisini tez bosishda ishlashi mumkin.
Ushbu paytda tepkining ahamiyatsiz tebranishi yoki cho'kib ketishi me'yordagi holat hisoblanadi, zarurat tug'ilganida tormoz tepkisini bosishda davom eting. IBA faqat tormoz tepkisi qo'yib yuborilishida avtomatik o'chadi.

⚠ *OGOHLANTIRISH!*

IBA talab etilmagan holatlarda avtomobil tormozlanishini kuchaytirishi mumkin. Avtomobilingiz transport oqimiga to'siq bo'lib qolishi mumkin. agar bu sodir bo'ladigan bo'lsa, oyog'ingizni tormoz tepkisidan oling, so'ngra esa talab etilgani kabi tepkiga qayta bosing.

AEB va IBA tizimlarini avtomobil sozlamalari menyusida o'chirib qo'yish mumkin. Axborot-ko'ngilochar tizim ekranida erishimli sozlamalarni ko'rish uchun Settings (Parametrlar) > Vehicle (Avtomobil) > Collision/Detection Systems (To'qnashuv haqida ogohlantirish tizimlari)ni bosing.

⚠ *OGOHLANTIRISH!*

AEB yoki IBA tizimlarini tirkamani shataklashda qo'llanilishi avtomobil boshqaruvini yo'qotilishiga va, oqibatda, avariyaga olib kelishi mumkin. Tirkamani shataklashda tizimni "Alert" ("Ogohlantirish") tartibiga o'tkazing yoki uni o'chirib qo'ying.

Tizim erishimli bo'lmasligi haqida xabarni quyidagilarda uzatishi mumkin:

- Avtomobilning old qismi yoki old oyna ifloslanishida.
- Agar obyektlarning aniqlanishida kuchli yomg'ir yoki qor xalal berayotgan bo'lsa.
- Stabili Trak tizimi/Elektron dinamik stabillashtirish tizimi (ESC) bilan muammolar mavjud.

AEB tizim xizmat ko'rsatishni talab qilmaydi.

Chorrahada avtomatik favqulodda tormozlanish tizimi (I-AEB)

I-AEB tizimi (muvofiq jamlanmada) kesishuvchan traektoriya bo'yicha harakatlanuvchi transport vositasi bilan frontal to'qnashuvni oldini olishda, hamda chapga burilishini amalga oshirishda yoki ularning oqibatlarini yumshatishga yordam beradi.

Tizim 15 km/soat (9 mil/soat) dan 80 km/soat (50 mil/soat)gacha tezlikda oldinga harakatlanishda ishlaydi. U taxminan 60 m (197 fut)gacha oraliq masofada qarama-qarshi avtomobillarni aniqlashi mumkin.

⚠ *OGOHLANTIRISH!*

I-AEB – bu to'qnashuvga favqulodda tayyorgarlik tizimi. I-AEB tizimi tormozlanadi yoki to'qnashuvni oldini oladi degan xulosaga kelmaslik kerak. I-AEB tizimi tezliklarning ishchi oralig'idan tashqarida tormozlanishni bajarmaydi va faqat kesishuvchan traektoriya bo'ylab harakatlanayotgan transport vositalarini aniqlashga ta'sir ko'rsatadi. Ehtimol, I-AEB tizimi quyidagilarni aniqlamaydi:

- qarama-qarshi yoki kesishuvchan traektoriya bo'ylab, ilonizi yoki tepa-past yo'llarda harakatlanayotgan avtomobilni;
- ba'zi avtomobillarni, masalan, tirkamali avtomobillar, traktorlar, iflos avtomobillar va boshqalarni;
- cheklangan ko'rish sharoitlarda avtomobilni aniqlash, masalan tuman, yomg'ir yoki qor paytida;
- oldinda harakatlanayotgan avtomobilni aniqlash, agar u qisman piyodalar yoki boshqa obyektlar bilan to'sib qo'yilgan bo'lsa.

Haydash jarayonida sizdan doimo to'liq e'tibor talab qilinadi, siz to'qnashuvni oldini olish uchun harakat qilishga va tormoz tepkisini bosishga va/yoki avtomobilni boshqarishga tayyor turishingiz kerak.

Kesishuvchan traektoriya bo'ylab harakatlanuvchi transport vositasi

agar kesishuvchan traektoriya bo'ylab chapdan yoki o'ngdan transport vositasi yaqinlashib kelayotgan bo'lsa va to'qnashuv xavfi mavjud bo'lsa, I-AEB tizimi old oynaga qizil miltillovchi ogohlantirishni chiqaradi va qisqa tovushli signallarni uzatadi yoki Safety Alert Seat o'rindig'ida titrashni yoqadi. Haydovchiga yordamning takomillashtirilgan tizimlari ⇨ 8-44ga qarang.

I-AEB tizimi tormozlanishni kuchaytirishi yoki avtomobilni avtomatik tormozlashi mumkin.

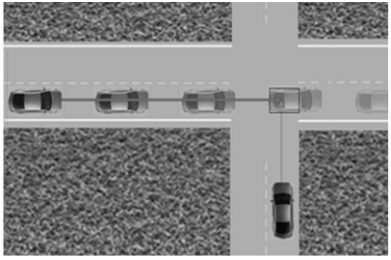

Qarama-qarshi harakat chizig'i orqali chapga burilish

Avtomobil chapga burilayotganini va qarama-qarshi transport vositasi bilan to'qnashuv xavfi mavjudligini aniqlab, I-AEB tizimi old oynaga qizil rangdagi miltillovchi ogohlantirishni chiqaradi va tez-tez tovushli signallarni uzatadi yoki haydovchi o'rindig'ida titrashlarni yoqadi.

I-AEB tizimi tormozlanishni kuchaytirishi yoki avtomobilni avtomatik tormozlashi mumkin.

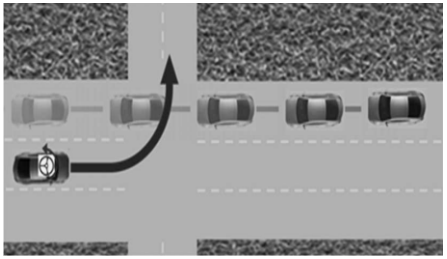

I-AEB tizimi uchun Off (O'chirilgan), Alert (Xabardor qilish) yoki Alert and Brake (Xabardor qilish va tormozlanish) sozlamalarini tanlash mumkin. Axborot-ko'ngilochar tizim ekranida erishimli sozlamalarni ko'rish uchun Settings (Parametrlar) > Vehicle (Avtomobil) > Collision/Detection Systems (To'qnashuv haqida ogohlantirish tizimlari)ni bosing.

Kesishuvchan traektoriyada transport vositasi haqida xabarnoma

Agar siz kesishuvchan traektoriya bo'ylab harakatlanayotgan transport vositasiga juda tez yaqinlashib kelayotgan bo'lsangiz, old oynada qizil ogohlantiruvchi nishoncha miltillashni boshlaydi. Shuningdek, sakkizta qisqa baland tovushli signallar uzatiladi va haydovchi o'rindig'i besh marta titraydi. O'rindiqning titrovchi tarafi va tovushli signallar manbaini joylashish joyi boshqa transport vositasi yaqinlashib kelayotgan yo'nalishga bog'liq bo'ladi. To'qnashuv ehtimoli haqida ogohlantirish paydo bo'lishidan keyin tormoz tizimi haydovchi tormoz tepkisini keskin bosishiga tayyorgarlik ko'rishi mumkin, va shuning uchun qisqa muddatli mo'tadil tormozlanishni boshlaydi. Tormoz tepkisiga talab etganidek bosishda davom eting.

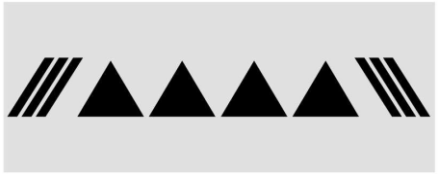

Qarama-qarshi transport vositasining harakatlanish chizig'iga burilish haqida xabarnoma

Agar siz aniqlangan transport vositasiga juda tez yaqinlashib kelayotgan bo'lsa, old oynada qizil ogohlantiruvchi nishoncha miltillashni boshlaydi. Bundan tashqari, oldinda sakkizta tez-tez tovushli signallar uzatiladi yoki Safety Alert Seat o'rindiq yostig'ining ikkala tomonida besh marta titraydi. Ushbu to'qnashuv ehtimoli

haqidagi ogohlantirish paydo bo'lganidan keyin tormoz tizimi haydovchi tormoz tepkisini keskin bosishiga tayyorgarlik ko'rishi mumkin, va shuning uchun qisqa muddatli mo'tadil tormozlanishni boshlaydi.
Tormoz tepkisiga talab etganidek bosishda davom eting.

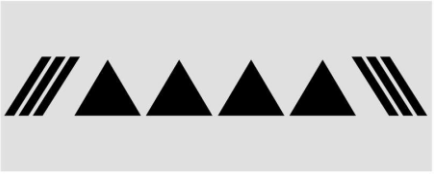

Avtomatik tormozlanish

Kesishuvchan traektoriya bo'ylab harakatlanuvchi transport vositasi bilan to'qnashuv ehtimolini aniqlab, tormoz esa jalb qilinmaganida, I-AEB tizimi mo'tadil yoki keskin tormozlanishni avtomatik tashabbuslashi mumkin. Bu avtomobil tezligini pasaytirishga va shunday tarzda to'qnashuvdan saqlanish yoki uni yumshatishga imkon beradi. O'z xavfsizlik kamaringizni albatta taqib oling va yo'lovchilar to'g'ri taqilganligini tekshiring.
I-AEB tizimi 15 km/soat (9 mil/soat) dan 80 km/soat (50 mil/soat) gacha tezlikda avtomatik tormozlanishi mumkin. Muayyan sharoitlarda, masalan, yuqori tezliklarda, avtomatik tormozlanish jadalligi pasayishi mumkin.
Avariya ehtimolini oldini olish uchun, I-AEB tizimi avtomobilni to'liq to'xtagunicha uni tormozlashi mumkin. Agar bu sodir bo'lsa, I - AEB tizimi avtomobilni joyida ushlab qolish uchun elektr mexanik to'xtab turish tormozini yoqishi mumkin.
To'xtab turish tormozini qo'yib yuboring yoki harakatni davom ettirish uchun akselerator tepkisini kuch bilan bosing.
I-AEB tizimi, shuningdek, agar kesishuvchan traektoriya bo'ylab harakatlanayotgan transport vositasi bilan to'qnashuv xavfi mavjud bo'lsa, haydovchi esa yetarlicha jadal tormozlanmayotgan bo'lsa, tormozlarni avtomatik jalb qilishi mumkin.
Bunda, tepkining ahamiyatsiz tebranishi yoki cho'kib ketishi ehtimoli bor; zarurat tug'ilganida tormoz tepkisini bosishda davom eting.

⚠ *OGOHLANTIRISH!*
I-AEB tizimi tormozlanish kerak bo'lmagan yoki maqsadga muvofiq bo'lmagan holatlarni uni avtomatik boshlashi yoki kuchaytirishi mumkin. Avtomobilingiz transport oqimini to'sib qo'yishi mumkin. I-AEB tizimi harakatsiz yoki to'xtab turishga joylashtirilgan transport vositalariga, belgilarga va boshqa statsionar obyektlarga ta'sir ko'rsatishi mumkin. AEB tizimini amal qilishini bekor qilish uchun akselerator tepkisiga keskin bosing, agar bu xavf tug'dirmayotgan bo'lsa.

⚠ *OGOHLANTIRISH!*
Tirkamani shataklashda I-AEB tizimini qo'llanilishi boshqaruvni yo'qotilishiga va avariyaga olib kelishi mumkin. Tirkamani shataklashda tizimni Alert (Xabardor qilish) tartibga o'tkazing yoki uni o'chirib qo'ying.

Tizimni tozalash

Agar I-AEB tizimi tegishli tarzda ishlamayotgan bo'lsa, orqani ko'rish toshoynasi oldini tashqaridan old oynan tozalab olishga urinib ko'ring.

Piyoda oldida tormozlanish tizimi (FPB)

FPB tizimi, agar u mavjud bo'lsa, avtomobilning oldinga harakatlanish vaqtida yaqinda joylashgan piyodalar bilan frontal to'qnashuv oqibatida shikastlanishlarni oldini olish yoki ularni kamaytirishda yordam beradi. FPBni oldinda piyodani aniqlanishida sariq indikator bilan aks ettiriladi. Agar avtomobil aniqlangan piyodaga juda tez yaqinlashib kelayotgan bo'lsa, FPB tizimi old oynaga qizil rangdagi miltillovchi ogohlantirish signalini chiqaradi va tez-tez tovushli signallarni uzatadi yoki haydovchi o'rindig'ida titrashlarni yoqadi.

FPB tizimi tormozlanishni kuchaytirishi yoki avtomobilni avtomatik to'xtatishi mumkin. Ushbu tizimning tarkibiga favqulodda tormozlanishda zakovatli yordam tizimi (IBA) kiradi, bundan tashqari, avtomatik favqulodda tormozlanish tizimi (AEB) ham piyodaga ta'sir ko'rsatishi mumkin. Avtomatik favqulodda tormozlanish tizimi (AEB) ⇨ 8-54ga qarang.
FPB tizimi 8 km/soat (5 mil/soat) dan 80 km/soat (50 mil/soat) gacha tezlikda oldinga harakatlanishda piyodalarni aniqlashi va ular haqida ogohlantirishi mumkin. Kunduzgi vaqtda harakatlanishda tizim taxminan 40 m (131 fut) oraliq masofada piyodalarni aniqlaydi. Tungi vaqtda harakatlanishda tizimning ta'siri chegaralangan.

⚠ OGOHLANTIRISH!

FPB tizimi faqat piyodani aniqlash holatida ogohlantirishni chiqaradi va avtomatik tormozlanishni bajaradi. FPB tizimi piyodalarni, shu jumladan bolalarni, quyidagi holatlarda aniqlamasligi mumkin:
- Piyoda bevosita avtomobil oldiga joylashmagan, qisman to'silgan, notekis turibdi yoki odamlar guruhida joylashgan.
- Yomon ko'rish sharoitlarida, shu jumladan tungi vaqtda, tuman, yomg'ir yoki qor sharoitlarida.
- FPB tizimi datchiklari loy, qor yoki muz bilan bloklab qo'yilgan.
- Faralar yoki old oyna ifloslangan yoki tegishli holatga ega emas.

Harakat qilishga va tormoz tepkisini bosishga tayyor turing. Batafsil ma'lumotlarni Avtomobilni xavfsiz ekspluatatsiya qilish asoslari ⇨ 8-2 bo'limga qarang.
Old oynani, faralarni va FPB datchiklarini toza va soz holatda saqlang.

Shaxsiy sozlamalarda FPBni O'CHIRILGAN, Trevoga va Trevoga va tormozlanish holatlariga o'rnatish mumkin. Ushbu funksiyaning erishimli sozlamalarini ko'rish uchun axborot-ko'ngilochar tizimning boshqa sahifasida "Sozlamalar" nishonchasiga bosing. Erishimli opsiyalarni ro'yxatini chiqarish uchun Vehicle (Avtomobil)ni tanlang, va Collision/Detection Systems (To'qnashuv haqida ogohlantirish tizimlari)ni tanlang.

Avtomobil oldida piyodani aniqlash



FPB tizimi faqat piyodani aniqlash holatida ogohlantirishni chiqaradi va avtomatik tormozlanishni bajaradi.
Avtomobil oldida piyodani aniqlashda displeyga piyoda mavjudligi sariq indikatori chiqariladi.

Avtomobil oldida piyoda mavjudligi haqida ogohlantirish

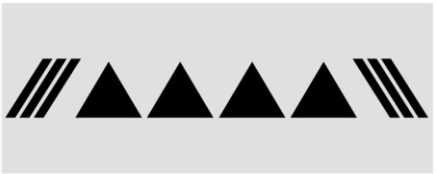

Agar avtomobil piyodaga juda tez yaqinlashib kelayotgan bo'lsa, old oynada FPB tizimining ogohlantiruvchi qizil displeyi miltillashni boshlaydi. Oldinda sakkizta tez-tez tovushli

signallar jaranglaydi Safety Alert Seat o'rindiq yostig'ining ikkala tomonida besh marta titraydi. Piyoda mavjudligi haqidagi ogohlantirish paydo bo'lishidan so'ng tormoz tizimi haydovchi keskin tormoz tepkisiga bosishiga tayyorlanishi mumkin va shuning uchun qisqa muddatli mo'tadil tormozlanishni boshlaydi. Tormoz tepkisiga talab etganidek bosishda davom eting. Avtomobil oldida piyoda mavjudligi haqida ogohlantirish paydo bo'lishida kruiz-nazorat o'chirib qo'yilgan bo'lishi mumkin.

Avtomatik tormozlanish

Agar piyoda oldida tormozlanish tizimi (FPB) bevosita avtomobil oldida joylashgan piyodani bosib ketish xavfi mavjudligini aniqlasa, va bunda tormoz tepkisi bosilmasa, FPB mo'tadil yoki keskin tormozlanishni avtomatik yoqishi mumkin. Bu kichik tezliklarda piyodalarni ba'zi bosib ketishlarini oldini olishda yoki yetkaziladigan tana jarohatlarini og'irligini pasaytirishda yordam berishi mumkin. FPB 8 km/soat (5 mil/soat) dan 80 km/soat (50 mil/soat) gacha tezlikda aniqlangan piyoda oldida tormozlanishni avtomatik yoqishi mumkin. Muayyan sharoitlarida, masalan, yuqori tezliklarda, avtomatik tormozlanish jadalligi pasaytirilgan bo'lishi mumkin.

Agar bu sodir bo'ladigan bo'lsa, avtomatik tormozlanish tizimi avtomobilni joyida ushlab qolish uchun elektr mexanik to'xtab turish tormozini (EPB) yoqishi mumkin. EPBni qo'yib yuboring. Avtomatik tormozlanish va EPB akselerator tepkisiga keskin bosishda ham o'chiriladi.

⚠ *OGOHLANTIRISH!*

FPB kutilmagan va talab etilmagan holatlarda ogohlantirish chiqarishi yoki avtomobilni avtomatik to'satdan tormozlashi mumkin. Tizim shakli va o'lchami bo'yicha piyodalarga o'xshash obyektlarga, shu jumladan soyalarga ogohlantirish yoki tormozlanish bilan xato ta'sir qilishi mumkin. Bu tizimning me'yorda ishlayotgani haqida dalolat beradi, avtomobilga xizmat ko'rsatish talab etilmaydi. Avtomatik tormozlanish ta'sirini bloklash uchun, akselerator tepkisiga keskin bosing, agar bu xavf tug'dirmayotgan bo'lsa.

Avtomatik tormozlanish tizimini "Individual sozlamalarni saqlash" menyusi yordamida o'chirish mumkin. Ushbu funksiyaning erishimli sozlamalarini ko'rish uchun axborot-ko'ngilochar tizimning boshqa sahifasida "Sozlamalar" nishonchasiga bosing. Erishimli opsiyalarning ro'yxatini chiqarish uchun Vehicle (Avtomobil)ni tanlang, va Collision/Detection Systems (To'qnashuv haqida ogohlantirish tizimlari)ni tanlang.

⚠ *OGOHLANTIRISH!*

Piyoda oldida tormozlanish tizimini tirkamani shataklashda qo'llanilishi avtomobil boshqaruvini yo'qotilishiga va, oqibatda, avariyaga olib kelishi mumkin. Tirkamani shataklashda tizimni "Alert" ("Ogohlantirish") tartibiga o'tkazing yoki uni o'chirib qo'ying.

Tizimni tozalash

Agar FPB tizim tegishli tarzda ishlamayotgan bo'lsa, orqani ko'rish toshoynasi oldidagi old oynani tashqaridan tozalab oling, bu muammoni bartaraf qilishi mumkin.

Yon tomon o'lik zonalarda to'siqlar haqida ogohlantirish tizimi (SBZA)

SBZA tizimi, agar u avtomobilda mavjud bo'lsa, haydovchiga ojiz zonada mavjud bo'lgan boshqa avtomobillar bilan harakat chizig'ini o'zgartirish jarayonida to'qnashuvdan saqlanishga yordam beradi. Agar oldinga harakatlanish vaqtida tizim avtomobilingizdan chapda yoki o'ngda o'lik zonada boshqa transport vositasini aniqlasa, xuddi shunday tarafdagi toshoynada indikator yonadi. Agar burilish ko'rsatkichi yoqilgan, va xuddi shu tarafda avtomobil aniqlangan bo'lsa, yo'nalish

chizig'ini o'zgartirish xavfi haqida qo'shimcha ogohlantirish sifatida indikator miltillaydi. Ushbu tizim harakatlanish chizig'idan chiqib ketish haqida ogohlantirish tizimining (LCA) qismi hisoblanganligi uchun, ushbu tizimni qo'llashdan avval LCA tizimi haqidagi barcha bo'limlarni mazmuni bilan e'tibor bilan tanishib chiqing.

Harakatlanish chizig'idan chiqib ketish haqida ogohlantirish tizimi (LCA)

Muvofiq jamlanmada LCA tizimi yon tomon ojiz (ko'rinmaydigan) zonalarda harakatlanib ketayotgan avtomobillar yoki ushbu zonalarga orqadan tez yaqinlashib kelayotgan avtomobillar bilan to'qnashuvni oldini olib, bir harakat chizig'idan boshqasiga o'tishda haydovchiga yordam beradi.

Avtomobil aniqlanishi holatida, muvofiq orqani ko'rish yon tomon toshoynasida LCA tizimining ogohlantiruvchi indikatori yonadi. Agar bunda burilish ko'rsatkichi yoqilgan bo'lsa, indikator miltillashni boshlaydi.

LCA tizimining tarkibiga yon tomon ojiz zonalarni nazorat tizimi (SBZA) kiradi.

⚠ OGOHLANTIRISH!

LCA tizimi haydovchini tizim aniqlash zonasidan tashqarida joylashgan avtomobillar, hamda piyodalar, velosipedchilar yoki hayvonlar haqida ogohlantirmaydi. Tizim harakat chizig'ini o'zgartirishda to'siqlar haqida haydovchini ogohlantirishi mumkin bo'lmagan holatlar mavjuddir. Harakatlanish chizig'ini o'zgartirishda e'tiborsizlik odamlarning jarohatlanishi yoki ularning o'limi, hamda avtomobilning shikastlanishi sababi bo'lib qolishi mumkin. Boshqa qatorga o'tib olishdan avval, barcha toshoynalarga qarang, orqaga o'giriling va burilish ko'rsatkichini yoqing.

LCA tizimining aniqlash zonalari

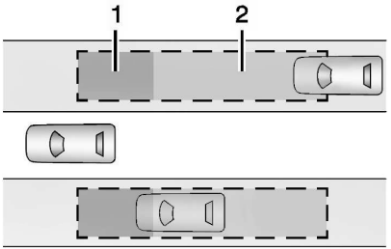

1.SBZA tizimining aniqlash zonalari
2. LCA tizimining aniqlash zonasi

LCA tizimi datchigi taxminan bir chiziq kenglikda, 3,5 m (11 fut), avtomobilni ikkala tarafi bo'ylab zonani qamrab oladi. Datchiklar yerdan taxminan 0,5 m (1,5 fut) dan 2 m (6 fut) gacha balandlikdagi obyektlarni aniqlaydi. Yon tomon ojiz zonalarni nazorat tizimining (SBZA) ogohlantirish zonasi taxminan kuzov o'rtasidan boshlanadi va 5 m (16 fut) oraliqda avtomobil ortida yakunlanadi.

Haydovchilar avtomobil ortida 70 m (230 fut) gacha oraliq masofada tez yaqinlashib kelayotgan avtomobillar haqida ogohlantirishni oladi.

Tizimning ish prinsipi

Ojiz zonada qo'shni chiziq bo'ylab harakatlanib ketayotgan yoki avtomobilga tez yaqinlashib kelayotgan avtomobil aniqlanishida, orqani ko'rish yon tomon toshoynalarida LCA tizimi indikatori yonadi.

LCA tizimining yonib turgan indikatori harakatlanish chizig'ini almashtirish xavfiga ko'rsatadi. Harakatlanishni boshqa chizig'iga o'tishdan avval LCA indikatori yonmayotganligini tekshiring, barcha toshoynalarga qarang, orqaga o'girilib qarang va burilish ko'rsatkichini yoqing.



Orqani ko'rish chap toshoynasidagi indikator



Orqani ko'rish o'ng toshoynasidagi indikator

Dvigatel ishga tushirilishida LCA tizimi indikatori tizim sozligiga ko'rsatib ikkala tashqi toshoynalarda qisqa vaqtga yonadi. Agar oldinga harakatlanish vaqtida tizim avtomobil, tuproq, loy, qor, muz yoki surkov moylarini aniqlasa, u holda muvofiq yon tomon toshoynasida indikator yorishadi. Boshqa transport vositasi aniqlangan xuddi o'sha tomonda burilish ko'rsatkichi yoqilishi holatida indikator harakatlanish chizig'ini o'zgartirish xavfi haqida ogohlantirib, miltillashni boshlaydi.

LCA tizimni "Individual sozlamalarni saqlash" menyusi yordamida o'chirish mumkin. Axborot-ko'ngilochar tizim ekranida erishimli sozlamalarni ko'rish uchun Settings (Parametrlar) > Vehicle (Avtomobil) > Collision/Detection Systems (To'qnashuv haqida ogohlantirish tizimlari)ni bosing. Agar LCA tizimi haydovchi tomonidan o'chirib qo'yilgan bo'lsa, orqani ko'rish toshoynalaridagi uning indikatorlari yonib turmaydi.

Agar tizim tegishli tarzda ishlamayotgan bo'lsa

LCA tizimi maksimal samaradorlik bilan ishlashi uchun uning kalibrovkasini bajarish zarur, buning uchun avtomobilda bir qancha masofani haydab o'tish kerak bo'ladi. Agar avtomobilda transport oqimi va yo'l chetida har xil obyektlar (masalan, suyanchiqlar, to'siqlar) bilan to'g'ri avtomagistral bo'ylab haydab o'tilsa, kalibrovka tezroq bajariladi. Safar qilish vaqtida LCA tizimi toki avtomobil 24 km/soat (15 mil/soat) tezlikka erishmagunicha faoliyat yuritmaydi.

LCA tizimi indikatorlari boshqa avtomobilni tez quvib o'tishda, hamda harakatsiz avtomobil yonidan harakatlanib o'tishda ishlamasligi mumkin. LCA tizimi avtomobilga mahkamlangan obyektlarga: velosipedlarga, hamda istalgan tarafdan avtomobil gabaritlaridan tashqariga chiqib turgan buyumlarga ta'sir qilmasligi mumkin.

Mahkamlab qo'yilgan buyumlar ham avtomobillarni aniqlanishiga xalal berishi mumkin. Tizimning bunday xatti-harakati me'yordagi holat hisoblanadi va avtomobilga xizmat ko'rsatish o'tkazilishini talab qilmaydi.

LCA tizimi har doim ham harakatlanishni qo'shni chizig'ida o'lik zonada avtomobilning mavjudligi haqida haydovchini, ayniqsa yomg'ir va keskin burilishlarda ogohlantirmasligi mumkin.

Bu uni ta'mirlash zarurati haqida dalolat bermaydi. Tizim yo'l to'siqlari, belgilari, daraxtlar, boshqa o'simliklar va harakatsiz obyektlarga ta'sir ko'rsatishi mumkin. Tizimning bunday xatti-harakati me'yordagi holat hisoblanadi va avtomobilga xizmat ko'rsatish o'tkazilishini talab qilmaydi.

LCA tizimi, agar orqa bamperning chap yoki o'ng burchaklaridagi LCA datchiklari yer, loy, qor, muz yoki surkov moylari bilan chaplab qo'yilganda, hamda kuchli yomg'ir vaqtida faoliyat yuritmasligi mumkin.

Tozalash bo'yicha yo'riqnomani Avtomobilning tashqi ko'rinishini parvarishlash ⇨ 9-64 bo'limning "Avtomobilni yuvish" paragrafiga qarang. Agar ikkala datchiklarni tozalashdan keyin haydovchining axborot markazida avvalgidek tizim erishimli emasligi haqida xabar aks ettirib turilgan bo'lsa, yordam uchun texnik xizmat ko'rsatish stansiyasiga murojaat qilish lozim.

Agar LCA tizimi indikatorlari yon tomon ojiz zonada harakatlanib ketayotgan yoki avtomobilga tez yaqinlashib kelayotgan avtomobillar mavjudligida yonmasa, va tizim datchiklari toza bo'lsa, ehtimol, tizim nosoz va xizmat ko'rsatishni talab qiladi. Texnik xizmat ko'rsatish stansiyasiga murojaat qiling.

Tirkamani shataklayotgan avtomobilni boshqarish

Agar jamlanmaga harakatlanish chizig'idan chiqib ketish haqida ogohlantirish tizimi (LCA) kirgan bo'lsa, avtomobilning ikkala tomonidagi LCA tizimining aniqlash zonasi uzunligi tirkamani shataklashda oshmaydi.
Tirkamani shataklayotgan vaqtda harakatlanish chizig'ini o'zgartirishda ehtiyotkorlikka rioya qiling.

Yon tomonda velosipedchilarni aniqlash tizimi

Avtomobil (muvofiq jamlanmada) yon tomondan yoki orqadan avtomobilga yaqinlashib kelayotgan velosipedchilarni aniqlanishini ta'minlaydi.
Ushbu holatda, velosipedchi yaqinlashib kelayotgan yo'nalishda tovushli signal jaranglaydi va Safety Alert Seat o'rindig'i titrashni boshlaydi (agar funksiya avtomobil sozlamalarida yoqilgan bo'lsa).
Axborot-ko'ngilochar tizim ekranida erishimli sozlamalarni ko'rish uchun Settings (Parametrlar) > Vehicle (Avtomobil) > Collision/Detection Systems (To'qnashuv haqida ogohlantirish tizimlari)ni bosing.
Velosipedchilarni aniqlash tizimi D (oldinga yurish) va P (to'xtab turish) uzatmalarida, hamda avtomobil o'chirilishidan keyin qisqa muddatli erishimli bo'ladi.
Agar avtomobil o'chirilishidan keyin velosipedchi aniqlanadigan bo'lsa, haydovchining axborot markazida muvofiq yo'nalishni ko'rsatgan holda xabar aks ettirilishi mumkin. Ba'zi holatlarda Unavailable (Erishimli emas) xabari aks ettirilishi mumkin. Bu tizim nosozligi haqida dalolat bermaydigan me'yordagi holatdir.

Aniqlash zonalari

P (to'xtab turish) uzatmasi tanlangan yoki avtomobil o'chirilgan vaqtda, velosipedchi avtomobil orqasida 11 m (36 fut) masofada yoki undan yon tomonda 10 (33 fut) masofada aniqlanishi mumkin.
D (oldinga yurish) uzatmasi yoqilgan vaqtda, velosipedchi avtomobil orqasida yoki undan yon tomonda 3 m (10 fut) masofada aniqlanishi mumkin.

Funksiyalarni yoqish va o'chirish

Velosipedchilarni aniqlanishini yoqish yoki o'chirishni avtomobil sozlamalarida qilish mumkin. Axborot-ko'ngilochar tizim ekranida erishimli sozlamalarni ko'rish uchun Settings (Parametrlar) > Vehicle (Avtomobil) > Collision/Detection Systems (To'qnashuv haqida ogohlantirish tizimlari)ni bosing.

Ojiz zonalarni nazorat tizimi (BZSA)

Ojiz zonalarni nazorat tizimi (BZSA) (muvofiq jamlanmalarda) siz kirib borayotgan chiziq bo'ylab harakatlanayotgan transport vositasi bilan to'qnashish xavfini aniqlaydi. U sizni to'qnashuvdan saqlanish zarurati haqida xabardor qilish uchun rul chambaragini qisqa, keskin burilishini bajaradi.
BZSA tizimi faol qo'shimcha rul boshqaruvi bilan egallab turgan chiziqdan chiqish haqida ogohlantirish tizimi (LKA) va harakatlanish chizig'idan chiqib ketish haqida ogohlantirish tizimi (LCA) o'zaro harakatda bo'ladi. BZSA tizimi, agar oldingi uzatma yoqilgan, LKA va LCA tizimlari esa faollashtirilgan va qo'llashga tayyor turganda, faoliyat yuritadi. Yo'ldagi chiziq belgilariga nisbatan avtomobil holatini nazorat tizimi (LKA) ⇨ 8-66ga qarang. Harakatlanish chizig'idan chiqib ketish haqida ogohlantirish tizimi (LCA) ⇨ 8-61ga qarang. BZSA tizimi, agar avtomobilingiz joriy harakatlanish chizig'idan chiqib ketayotgan va qo'shni chiziqdagi transport vositasi bilan to'qnashib ketishi mumkin bo'lganida, rul boshqaruviga ta'sir qiladi. Ushbu ta'sir yo'l chizig'ining o'rtasiga yaqinroq va LKA tizimdagiga qaraganda katta kuch bilan amalga oshiriladi. LKAdan farqli o'laroq, BSZA tizimi rul boshqaruviga ta'sir qiladi, hattoki, agar boshqa harakatlanish chizig'iga o'tishdan avval burilish signali yoqilgan bo'lsa ham.

Rul boshqaruviga ta'sirga qo'shimcha sariq indikator yonadi, oltita tovushli signallar jaranglaydi yoki Safety Alert Seat o'rindig'i (muvofiq jamlanmada) olti marta titraydi, orqani ko'rish tashqi toshoynasida esa yoki nishoncha miltillaydi.

⚠ *OGOHLANTIRISH!*

Ojiz zonalar nazorat tizimi (BSZA) to'qnashuvni oldini olishiga ishonib qolish yaramaydi. Uning mavjudligi e'tiborli bo'lish va avtomobilni xavfsiz boshqarish zaruratini istisno qilmaydi. Ruldagi ehtiyotsizlik avtomobil shikastlanishiga, jarohatlanishga va hattoki o'limga olib kelishi mumkin.

- BZSA tizimi ishiga ob-havo va yo'l sharoitlari ta'sir qilishi mumkin.
- BZSA tizimi sizning harakat chizig'ingizda joylashgan yoki unga kirib borgan transport vositasi bilan to'qnashuvdan saqlash uchun rul boshqaruviga ta'mir etmaydi.
- BZSA tizimi qo'shni chiziqqa shataklanuvchi tirkamaning kirib borishiga to'sqinlik qilmaydi. Shataklash vaqtida tirkama avtomobil joylashgan xuddi o'sha harakat chizig'ida joylashgan bo'lishini kuzatib borish shart. BZSA tizimi faqat avtomobil tomonidan bo'luvchi chiziqlarni qasddan bo'lmagan kesib o'tishini aniqlaydi.

Yo'l belgilarini aniqlash tizimi

Yo'l belgilarini aniqlash tizimi (muvofiq jamlanmada) yo'l belgilarini orqani ko'rish ichki toshoynasi oldidagi old oyna ortida joylashgan oldingi kamera yordamida aniqlaydi, va o'qilgan tezlik chegarasini haydovchining axborot markazida aks ettiradi. Bundan tashqari, navigatsiya tizimining kartografik ma'lumotlari bazasidan tezlik cheklanishi haqidagi ma'lumotlarni qo'llashi mumkin.

⚠ *DIQQAT!*

Tizim haydovchiga tezliklarning muayyan oraliqlari chegarasida ba'zi yo'l belgilarini farqlashda yordam beradi.
Tezlik cheklanishining o'rnatilgan belgilariga albatta e'tibor qarating. Tizim aks ettirmayotgan yo'l belgilariga e'tiborsiz bo'lmang. Tizim faqat tezlik cheklovlarini o'rnatuvchi yoki bekor qiluvchi yo'l belgilarini aniqlaydi. U ba'zi tezlik cheklovlarining elektron belgilarini aniqlamasligi mumkin.
Yo'l belgilari bilan muammolar yoki nomaqbul ob-havo sharoitlari mavjudligida belgi aniqlanmasligi yoki noto'g'ri aniqlanishi mumkin.
Ushbu tizim haydovchiga haydashning xavfli uslubini qo'llash huquqini bermaydi.
Harakatlanish tezligi har doim yo'l sharoitlariga muvofiq kelishi kerak.
Yordam tizimlari haydovchidan avtomobilni boshqarganlik uchun to'liq javobgarlikni istisno qilmaydi.

Shunday yo'l belgilari aniqlanadi:
- Tezlik chegarasi belgisi
- Cheklovchi belgilar

Displeydagi indikatsiya

Joriy tezlik cheklovi haydovchining axborot markazida toki yangi tezlik cheklovi yoki tezlik cheklovi yakunlanishi belgisi aniqlanmagunicha aks ettirib boriladi.

Avtomobilga bog'liq holda amaldagi tezlik cheklovi haydovchining axborot markazida yoki uskunalar majmuasining chap tepa burchagida doimo aks ettirib turiladi.

Ramkadagi **(-)** belgisi tizim belgini aniqlaganiga, ammo uni to'g'ri identifikatsiya qilishi mumkin emasligiga ko'rsatadi.

Ramkadagi **(/)** belgisi funksiya o'chirilgan yoki uning ishida uzilish sodir bo'lganiga ko'rsatadi.

Haydovchining axborot markazi (DIC) ⇨ 4-25ga qarang.

Xabarnoma funksiyasi

Belgilangan tezlik cheklovini oshirib yuborishda yoki yangi cheklov aniqlanishida tovushli signal uzatilishi mumkin (muvofiq jamlanmada). Xabarnoma funksiyasini yoqish yoki o'chirish mumkin. Axborot-ko'ngilochar tizimning ekranida erishimli parametrlarni ko'rish uchun Settings (Parametrlar) > Display (Displey) > Instrument Cluster (Uskunalar majmuasi)ni tanlang. Avtomobilning har bir ishga tushirilishida sozlangan parametrlar faollashtiriladi.

Tizimni bekor qilish

Yo'l belgilari haqidagi ma'lumotlarga ega bo'lgan ekranning tarkibini bekor qilish mumkin. Axborot-ko'ngilochar tizim ekranida erishimli parametrlarni ko'rish uchun Settings (Parametrlar) > Display (Displey) > Instrument Cluster (Uskunalar majmuasi)ni tanlang.

(-) belgisi bekor qilingandan keyin toki keyingi yo'l beligsi aniqlanmagunicha yoki navigatsiya tizimining kartografik ma'lumotlari bazasidan olinmagunicha aks ettiriladi.

Ba'zi holatlarda, tizim yo'l belgilari xotirasini avtomatik tozalaydi. Tizim bekor qilinganidan keyin xabarnoma funksiyasi avtomatik yoqiladi. Haydovchining axborot markazi (DIC) ⇨ 4-25ga qarang.

Navigatsiya tizimining ma'lumotlar bazasidan yo'l belgilari

Ekranda kamera bilan aniqlangan yoki navigatsiya tizimining kartografik ma'lumotlari bazasidan olingan belgi aks ettiriladi. Agar aks ettiriluvchi belgi kartografik ma'lumotlardan olingan bo'lsa, ammo so'ngra ushbu ma'lumotlar o'zgarganida, yangi belgi aks ettiriladi. Boshqacha qilib aytganda, yangi belgi, hattoki, agar u yo'lda mavjud bo'lmagan bo'lsa ham, aniqlanishi mumkin. Agar kartografik ma'lumotlar erishimli bo'lmasa, yo'l belgilarini aniqlash tizimi avtomatik o'chadi.

Cheklovlar

Yo'l belgilarini aniqlash tizimi quyidagi holatlarda noto'g'ri faoliyat yuritishi mumkin:
- Old kamera joylashgan old oynadagi joy iflos yoki begona buyumlar (yopishtirma yorliq, tonirovka va hokazolar) bilan to'sib qo'yilgan.
- Yo'l belgilari to'liq yoki qisman yopilgan, juda past/baland joylashgan yoki yomon farqlanadi.
- Yo'l belgilari noto'g'ri o'rnatilgan yoki shikastlangan.
- Yo'l belgilari tasdiqlangan standartlarga muvofiq kelmaydi.
- Tezlik cheklovlari muayyan turdagi elektron belgilarda aks ettiriladi.
- Nomaqbul tashqi sharoitlar, masalan, kuchli yomg'ir, qor, to'g'ri quyosh nuri yoki soya.
- Tunda harakatlanishda iflos yoki noto'g'ri sozlangan faralar.
- Navigatsiya kartasining ma'lumotlari eskirgan.
- Navigatsiya kartasi erishimli emas.

Yo'l chiziqlariga nisbatan avtomobil holatini nazorat qilish tizimi (LKA)

Muvofiq jamlanmada LKA tizimi egallab turilgan chiziqdan to'satdan chiqib ketish bilan bog'liq bo'lgan avariyalarni oldini olishda yordam berishi mumkin. Tizim yo'l chiziq belgilarini aniqlash uchun kameradan foydalaniladi. Faol qo'shimcha rulda boshqarish bilan egallab turgan chiziqdan qichish haqida ogohlantirish tizimi (LKA) taxminan 60 km/soat (37 mil/soat) dan 180 km/soat (112 mil/soat) tezlikda harakatlanishda ishga tayyor bo'lishi mumkin. Ba'zi avtomobillarda tizim 50 km/soat (31 mil/soat) dan yuqori tezliklarda ishlaydi. LKA tizimi avtomobil aniqlangan bo'lish chizig'iga yaqinlashib kelayotgan vaqtda rul chambaragini ozgina burib, haydovchiga yordam ko'rsatishi mumkin. U, shuningdek, agar avtomobil bo'lish chizig'ini kesib o'tadigan bo'lsa, egallab turilgan chiziqdan chiqish haqida ogohlantirishi (LDW) mumkin. Ushbu tizim chiziq markazi bo'ylab avtomobilni tutib turish uchun mo'ljallanmagan. Tizim, agar burilish ko'rsatkichi yoqilgan yoki agar tizim tezlashishni, tormozlanishni yoki faol manyovrlashni aniqlaganda, qo'shimcha rulni burmaydi va chiziqdan chiqib ketish haqida ogohlantirmaydi. LKA tizimining qo'shimcha rul burishni, agar haydovchi rul chambaragiga kuch bersa, to'xtatadi. Agar tizim yo'l chizig'i belgisini kesib o'tish qasddan qilingan deb qaror qabul qilsa, u ogohlantirishni uzatmaydi. Agar yo'l chizig'ining kesib o'tilishi qasddan amalga oshirilayotgan bo'lsa, egallab turgan chiziqdan chiqib ketishi haqida ogohlantirish tizimi indikatori yonmaydi.

⚠ *OGOHLANTIRISH!*

LKA tizimi avtomobil rulini doimo boshqarmaydi. Tizim avtomobilni harakatlanish chizig'ida ushlab qolmasligi yoki harakatlanish chizig'idan tashqariga chiqib ketish haqida ogohlantirishni(LDW) bermasligi mumkin, hattoki, agar bo'lish chizig'i aniqlangan bo'lsa ham. LKA va LDW tizimlari har doim ham quyidagilarni qilmaydi:

- Ogohlantirishni uzatmaydi yoki avariyadan yoki harakatlanish chizig'idan tashqariga chiqishdan saqlanish maqsadida rul boshqaruviga yordamni taqdim etmaydi.
- Yomon ob-havo yoki yetarlicha ko'rish imkoni bo'lmagan sharoitlarda bo'lib turuvchi chiziqlarni aniqlamasligi. Bu old oyna yoki faralar loy, qor yoki muz bilan bloklangan, tegishli bo'lmagan holatga ega bo'lgan, hamda quyosh nurlari to'g'ri kameraga tushib turgan holatlarda sodir bo'lishi mumkin.
- Yo'lning chetlarini aniqlamoqda.
- Ilonizi va tepa-past yo'llarda yo'l chizig'i belgisini aniqlamoqda.

Agar LKA tizimi bo'lish chiziqlarini faqat yo'lning bir tarafida aniqlayotgan bo'lsa, u faqat boshqaruvda yordam berishi yoki bo'lish chizig'i aniqlangan o'sha tomondagi yo'l chizig'iga yaqinlashib kelishda harakatlanish chizig'idan tashqariga chiqib ketish haqida ogohlantirishni uzatishi mumkin. Hattoki, LKA va LDW tizimlari mavjudligida siz avtomobil ruli bilan boshqarishingiz kerak. Doimo yo'lni e'tibor bilan kuzatib boring va avtomobilni harakatlanish chizig'ida tegishli holatda tutib turing. Ushbu qoidaga rioya qilmaslik avtomobil shikastlanishiga, jarohatlarga yoki o'limga olib kelishi mumkin. Har doim old oynani, faralarni va videokamerali datchiklarni toza va soz holatda saqlang. LKA tizimini nomaqbul ob-havo sharoitlarida yoki yo'l chiziqlari noaniq bo'lgan yo'llarda, masalan, yo'l ishlari olib borilayotgan joylarda, qo'llash yaramaydi.

⚠ *OGOHLANTIRISH!*

⚠ *OGOHLANTIRISH!*

LKA tizimining sirpanchiq yo'llarda qo'llanilishi avtomobil boshqaruvining yo'qotilishiga, va, oqibatda, avariyaga olib kelishi mumkin. Tizimni o'chiring.

⚠ *OGOHLANTIRISH!*

LKA tizimi shataklanayotgan tirkamaning egallab turgan chiziqdan chiqib ketishi haqida ogohlantirmaydi. Tirkamaning qo'shni yo'lga chiqib ketishi jiddiy jarohatlarga yoki mol-mulkning shikastlanishiga olib kelishi mumkin. Tirkama uni shataklab boruvchi avtomobil joylashgan xuddi o'sha yo'l chizig'ida qolishini kuzatib boring.

Tizimning ish prinsipi

LKA tizimi yo'l chizig'i belgisini aniqlash uchun orqani ko'rish toshoynasi oldidagi old oyna ostiga o'rnatilgan kamerani qo'llaydi. Yo'l chizig'idan to'satdan chiqib ketish holatida tizim avtomobilni avvalgi yo'nalishga qaytarib, rul ishiga qisqa vaqtga aralashishi mumkin. Bundan so'ng, tizim tovushli signal uzatishi yoki haydovchining diqqatini avtomobil yo'l chizig'i belgisini kesib o'tayotganiga jalb qilish uchun uning o'rindig'ini titrashini yoqadi. Tizim, agar yo'l chizig'ini kesib o'tilishi qasddan amalga oshirilgan bo'lsa, egallab turgan yo'l chiqig'idan chiqish haqida ogohlantirmaydi..

LKA tizimini yoqish yoki o'chirish uchun, markaziy konsolda / \ klavishasini bosing. Faol qo'shimcha rul boshqaruvi bilan egallab turilgan chiziqdan chiqish haqida ogohlantirish tizimi (agar jamlanma bilan ko'zda tutilgan bo'lsa) yoqilgan vaqtda, tugmadagi indikator yonadi, o'chirilgan vaqtda esa - o'chadi. Ba'zi avtomobillarda LKA tizimini o'chirish uchun tugmani bosish va uni uch soniyadan ortiq vaqtga ushlab turish zarur. / \ indikator (agar jamlanma bilan ko'zda tutilgan bo'lsa) oq rangda yonib turganida, bu tizim avtomobil boshqaruviga faol aralashishga tayyor emasligiga ko'rsatadi. Agar faol qo'shimcha rul boshqaruviga ega bo'lgan egallab turgan chiziqdan chiqish haqida ogohlantirish tizimi (LKA) ishga tayyor bo'lsa, / \ indikator yashil rangda yonib turadi. Bo'lish chizig'iga avtomobilning yaqinlashib kelishi holatida tizim avtomobilni avvalgi yo'nalishga qaytarib, rul chambaragiga ravon ta'sir qilib boradi. Tizim ishlayotgan vaqtda indikator sariq rangda yonib turadi. U, shuningdek, agar avtomobil bo'lish chizig'ini kesib o'tadigan bo'lsa, / \ sariq indikatorning miltillashi bilan haydovchini egallab turgan chiziqdan chiqish haqida ogohlantirishi (LDW) mumkin. Bundan tashqari, zummerning uchtalik signali jaranglashi yoki haydovchining o'rindig'i avtomobil olib qochiluvchi o'sha tomonda titrashi (uchta impuls) mumkin.

Rul boshqaruvini qabul qilish

LKA tizimi avtomobil rulini doimo boshqarmaydi. Agar LKA tizimi rul bilan faol boshqaruvni aniqlamayotgan bo'lsa, u ogohlantirish chiqarishi yoki tovushli signal uzatishi mumkin. Qo'shimcha rul boshqaruvini to'xtatish uchun rul chambaragiga kuch bering. LKA tizimi boshqaruvni o'z qo'lingizga olish zarurati haqida bir nechta ogohlantirishlardan keyin bir qancha vaqtga o'chib qolishi mumkin.

Agar tizim tegishli tarzda ishlamayotgan bo'lsa

Tizimning faoliyat yuritishiga quyidagilar salbiy ta'sir qilishi mumkin:

- Yaqin masofada oldinda harakatlanib ketayotgan avtomobillar
- Yoritishning to'satdan o'zgarishi, masalan, tunnellardan harakatlanishda.
- Ko'ndalang nishablikka ega bo'lgan yo'llar.
- YO'l chiziq belgilari yetarlicha bo'lmagan yo'llar, masalan, ikki harakat chiziqlariga ega bo'lgan yo'llar

Agar aniq ko'rinib turgan bo'lish chiziqlarida LKA tizimi noto'g'ri faoliyat yuritayotgan bo'lsa, old oynaning tozalanishi muammoni bartaraf qilishi mumkin.

Agar kameraning ko'rish maydoni yopilgan bo'lsa, "Kamera bloklangan" xabari paydo bo'lishi mumkin. Ba'zi haydovchiga yordam tizimlari avariya tartibiga o'tishi yoki to'liq o'chib qolishi mumkin. Agar LKA yoki LDW tizimlari vaqtinchalik erishimli bo'lmasa, displeyda muvofiq ogohlantirish aks ettirilishi mumkin. U, masalan, agar kameraning ko'rish maydoni yopib qo'yilgan bo'lsa, paydo bo'lishi mumkin. LKA tizimiga xizmat ko'rsatish talab etilmaydi. Orqani ko'rish toshoynasi o'rnatilish joyida tashqarida old oynani tozalab oling.

LKA tizimi ishlashga aralashishi va/yoki gudron bilan ishlov berilgan yo'l qismlarida, soyalar, yo'ldagi yoriqlar, vaqtinchalik yoki qurilish belgilari va boshqa yo'l qoplamasi nuqsonlariga ta'sir qilish oqibatida LDW ogohlantirishini uzatishi mumkin. Tizimning bunday xatti-harakati me'yordagi holat hisoblanadi va avtomobilga xizmat ko'rsatish o'tkazilishini talab qilmaydi. Bunday sharoitlarning uzoq vaqt mavjud bo'lib turishi LKA tizimni o'chiradi.

YONILG'I

Top Tier yonilg'isi

GM dvigatelni toza holda qo'llab-quvvatlash, motor cho'kmalarini kamaytirish va avtomobilning maqbul ishchi xarakteristikalarini saqlab qolish uchun TOP TIER yuvuvchi benzin qo'llashni tavsiya qiladi. www.toptiergas.com. saytida TOP TIER logotipini izlang yoki TOP TIER yuvuvchi benzini sotuvchilari va muvofiq mamlakatlarning ro'yxati bilan tanishing.

TOP TIER
Detergent Gasoline

CATÉGORIE SUPERIÉURE
Essences Détergentes

Yonilg'ini tavsiya etiluvchi turlari



Avtomobilning yaxshi texnik holatini qo'llab-quvvatlash uchun tegishli turdagi yonilg'ini qo'llang.

AI-95 yoki undan yuqori nominal oktan songa va hajmdan 10%gacha etanol miqdoriga ega bo'lgan noetillangan benzinni qo'llang. Aks holda quloqqa chalinadigan portlash eshitilishi mumkin.

Agar 95 yoki undan yuqori oktan songa ega bo'lgan benzinning qo'llanilishi kuchli portlash kuzatiladi, dvigatel xizmat ko'rsatishda muhtojlik sezadi.

Qo'llash uchun taqiqlangan yonilg'i

⚠ *DIQQAT!*

Quyida ko'rsatilgan xarakteristikalardan biriga ega bo'lgan yonilg'ini qo'llamang; ushbu talabga rioya etmaslik avtomobil shikastlanishiga olib kelishi va kafolatning bekor qilinishiga olib kelishi mumkin:

- Metanol, dimetoksimetan, ferrotsen va anilinning biror bir miqdoriga ega bo'lgan yonilg'i. Bunday yonilg'i tizimini metall detallarini korroziyasini keltirib chiqarishi, hamda plastmassa va rezina detallarini shikastlashi mumkin.
- Masalan, chiqindi gazlar toksikligini pasaytirish tizimini va o't oldirish svechalarini shikastlashi mumkin bo'lgan metilsiklopentadieniltrikarbonil- marganes (MMT) kabi metallarni saqlovchi yonilg'i.
- Tavsiya etilgandan past bo'lgan oktan songa ega bo'lgan yonilg'i. bunday yonilg'ining qo'llanilishi yonilg'i sarfi tejamkorligini va samaradorligini pasaytiradi va katalitik neytrallashtirgichning xizmat muddatini qisqartirishi mumkin.

Yonilg'i qo'shimchalari

Sizning avtomobilingiz uchun TOP TIER yuvuvchi benzinni qo'llash qat'iy tavsiya etiladi. Agar mamlakatingizda TOP TIER yuvuvchi benzin erishimli bo'lmasa, benzin bakiga moyni har almashtirishda yoki 15 000 km (9000 mil) masofa bosib o'tilganida qaysi biri avval boshlanishiga bog'liq holda ACDelco Fuel System Treatment Plus- Gasoline yuvuvchi qo'shimchasini qo'shing. TOP TIER yuvuvchi benzini va ACDelco Fuel System Treatment Plus- Gasoline yuvuvchi qo'shimchasi sizga yonilg'i cho'kmalaridan dvigatelni himoyalashga va uning maqbul ishlashini ta'minlash imkonini beradi. Agar siz ACDelco Fuel System Treatment Plus-Gasoline qo'shimchasini topolmasangiz, o'z dileringiz bilan sizni mamlakatda qaysi qo'shimchalar erishimligi haqida maslahatlashing.

Yonilg'ini bakka to'ldirish

Yonilg'i sathi ko'rsatkichi shkalasida benzokolonka nishonchasi bilan yonma-yon strelka yonilg'i bakining yonilg'i quyish bo'yinchasi qaysi tomonda joylashganligiga ko'rsatadi.

Yonilg'i sathi ko'rsatkichi ⇨ 4-11ga qarang.

⚠ *OGOHLANTIRISH!*

Yonilg'i bug'larida portlash xavfi bor va jiddiy jarohatlar yoki o'lim sababi bo'lib qolishi mumkin.

Odamlarni mayib bo'lishidan saqlanish uchun quyida keltirilgan tavsiyalarga rioya qiling:

- Yonilg'i tarqatish kolonkasi yaqinida xatti-harakatlar qoidalarini diqqat bilan tanishib oling.
- Yonilg'i quyish paytiga dvigatelni o'chirib qo'ying.
- Yonilg'i yaqinida uchqunlar, ochiq olov yoki tutayotgan materiallar mavjud bo'lmasligini kuzatib boring.
- Yonilg'i tarqatish kolonkasidan uzoqlashmang.
- Yonilg'i quyish vaqtida elektron qurilmalardan foydalanmang.
- Yonilg'i quyish davom etib turganda avtomobil saloniga qaytmang.
- Bolalarga yonilg'i tarqatish kolonkasiga yaqinlashishiga ruxsat bermang, hech qanday holatda bolalarga yoqilg'i quyishni amalga oshirishiga ruxsat bermang.
- Qo'lga yonilg'i quyish to'pponchasini olishdan avval, statik quvvatni olib tashlash uchun metall buyumga tegining.

⚠ *OGOHLANTIRISH!*

- Agar bak qopqog'ini juda tez ochilsa, yonilg'i bo'yinchadan chiqib ketishi mumkin. Yonilg'ining sachrab ketish ehtimoli to'liq bakda va issiq havoda ortadi. Qopqoqni asta-sekin burab oching va yonilg'ining chiqayotgan bug'larini vishillashi to'xtagunicha kuting; bundan so'ng qopqoqni to'liq burab ochib olish mumkin.

Yonilg'i baki lyuki qopqog'i qulfi eshiklarning qulflari blokdan chiqarilishi bilan bir vaqtda blokdan chiqariladi. Masofadan boshqarish radiobrelogining qo'llanilishi ⇨ 1-2ga qarang.



Yonilg'i bakining lyuchogini ochish uchun, lyuchokning orqa markaziy chetini bosing va qo'yib yuboring.

Ba'zi modifikatsiyalarda yonilg'i to'ldirish bo'yinchasi qopqoqga ega emas. Yonilg'i quyish to'pponchasini bo'yinchaga tiralgunicha o'rnating va uni qaydlab qo'ying, so'ngra yonilg'i quyishni boshlang.

⚠ *OGOHLANTIRISH!*

Standart yonilg'i quyish to'pponchasining uchta chertkisidan ortig'iga yonilg'i bakining ortiqcha to'ldirilishi quyidagilarni keltirib chiqarishi mumkin:

- Avtomobil ishlashida, shu jumladan dvigatelni o'chishi va yonilg'i tizimining shikastlanishi muammolari.
- Yonilg'ining to'kilib ketishi.
- Muayyan sharoitlarda yonilg'i yonib ketishi.

Ehtiyot bo'ling va yonilg'ini to'kmaslikka harakat qiling. Yonilg'i quyish to'pponchasini chiqarib olishdan avval yonilg'i uzatilishi yakunlanishidan so'ng besh soniya kuting.

Lak-bo'yoq qoplamasidan yonilg'i izlarini darhol artib oling. Avtomobilning tashqi ko'rinishini parvarishlash ⇨ 9-64ga qarang.

Yonilg'i baki lyuki qopqog'ini lo'kidon ishlagunicha yoping.

⚠ *OGOHLANTIRISH!*

Agar yonilg'i quyish jarayonida yong'in sodir bo'lsa, bo'yinchadan yonilg'i quyish to'pponchasini chiqarib olmang. Yonilg'i tarqatish kolonkasini o'chirib yoki AYOQSH xodimini xabardor qilib, yonilg'i uzatilishini to'xtating. Yong'in chiqish zonasini zudlik bilan tark eting.

Kanistradan bakka yonilg'ini quyish

Agar avtomobilda yonilg'i tugab qolgan va unga kanistradan yonilg'ini quyish zarur bo'lsa:

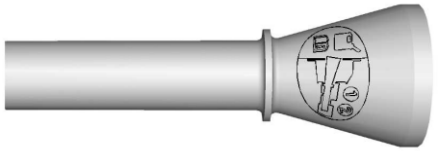

1. Yukxona gilamchasi ostidan qopqoqsiz bo'yincha uchun voronka-o'tkazgichni chiqarib oling.
2. Yonilg'i quyish bo'yinchasi qopqoqsiz tizimga voronkani o'rnating va uni qaydlab qo'ying.

⚠ *OGOHLANTIRISH!*

Voronka-o'tkazgichni qo'llamasdan kanistradan yonilg'ini quyishga urinish yonilg'ining to'kilib ketishiga va yonilg'i quyish bo'yinchasini qopqoqsiz yonilg'i tizimini shikastlanishiga olib kelishi mumkin. Bu yong'inga olib kelishi mumkin. Siz boshqa odamlar bilan birga jarohat olishingiz mumkin. Bu avtomobilning shikastlanishiga ham olib kelishi mumkin.

3. Voronka-o'tkazgichni chiqarib oling va uni tozalab oling va uni saqlash uchun avvalgi joyiga joylang.

Kanistraga yonilg'ini quyish

⚠ *OGOHLANTIRISH!*

Agar kanistra avtomobilda joylashgan bo'lsa, unga yonilg'ini quyish yaramaydi. Kanistradan statik elektr quvvat yonilg'i bug'larining alangalanishiga olib kelishi mumkin. Siz boshqa odamlar bilan birga jarohat olishingiz mumkin.
Bu, shuningdek, avtomobil shikastlanishiga olib kelishi mumkin. Odamlar mayib bo'lishidan saqlanish uchun:

- Yonilg'ini faqat buning uchun maxsus mo'ljallangan kanistralarga quying.

⚠ *OGOHLANTIRISH!*

- Agar kanistra avtomobilda: yengil avtomobilning yukxonasida, pikap kuzovida yoki har qanday boshqa yuzada joylashgan bo'lsa, unga yonilg'ini quymang. Kanistra yerda turishi kerak.
- To'pponchani yoqishdan avval, uni bo'yinchaning ichki devoriga tayantirib, kanistraning bo'yinchasiga qo'ying. Yonilg'i uzatilishi yakunlanguniga qadar to'pponchani chiqarib olmang.
- Yonilg'i yaqinida uchqunlar, ochiq olov yoki tutayotgan materiallar mavjud bo'lmasligini kuzatib boring.
- Yonilg'ini quyishda elektron qurilmalardan foydalanmang.

TIRKAMANI SHATAKKA OLISH

Shataklash bo'yicha umumiy ma'lumotlar

Faqat sizni modelingiz uchun mo'ljallangan tortish-tishlashish qurilmasini qo'llashga ruxsat etiladi. Avtomobilni tirkamani shataklashga tayyorlash uchun, yordam uchun o'z dileringizga yoki tirkama ishlab chiqaruvchisiga murojaat qiling. Tirkamani shataklashni boshlashdan avval butun bo'limning mazmunini diqqat bilan o'rganib chiqing.
Nosoz avtomobilni shataklash bo'yicha Nosoz avtomobilni tashish ⇨ 9-61ga qarang.

Shataklash bo'yicha yurish xususiyatlari va tavsiyalar

⚠ *OGOHLANTIRISH!*

Agar shataklash uchun buning uchun maxsus mo'ljallangan asbob-uskuna qo'llanilmayotgan yoki shataklash qoidalarni buzish bilan amalga oshirilayotgan bo'lsa, siz boshqaruvni yo'qotishingiz mumkin. Masalan, agar tirkama juda katta og'irlikka ega bo'lsa yoki tirkama tormozlari boshqa yuklamaga mo'ljallangan bo'lsa, avtomobil kutilganidek to'xtamasligi mumkin.
Siz va boshqa shaxslar jiddiy mayibliklarni olishingiz mumkin. Shuningdek, avtomobil shikastlanishi ehtimoli bor; ushbu holatdagi ta'mirlash kafolatli hisoblanmaydi.

⚠ *OGOHLANTIRISH!*

Tirkamani shataklash faqat, agar ushbu bo'limda taqdim etilgan barcha tavsiyalarga rioya etilgan holatdagina ruxsat etiladi. Tirkamani shataklash bo'yicha maslahat olish uchun o'z dileringizga murojaat qiling.

Tirkamani shataklayotgan avtomobilni boshqarish

Shataklash avtomobilni odatiy haydalishidan farq qiladi. Shataklash o'zi bilan avtomobilning boshqaruvchanligini, uning tezlik olish va tormozlanish dinamikasi, xizmat muddati va yonilg'i sarfini o'zgarishini olib keladi. Muvaffaqiyatli, xavfsiz shataklash muvofiq asbob-uskunalar mavjudligini va uning to'g'ri qo'llanilishini talab qiladi.

Quyidagi ma'lumotlar vaqt bilan tekshirilgan ko'pgina tavsiyalarni va shataklashdagi xavfsizlik qoidalarini saqlaydi. Ulardan ko'pchiligi xavfsizligingiz va yo'lovchilaringizni xavfsizligi nuqtai nazaridan muhim hisoblanadi. Shataklashni boshlashdan avval ushbu bo'limning mazmunini diqqat bilan o'rganib chiqing.

Tirkamani shataklash qoidalari:

- Tirkamalarni shataklashga nisbatan umumdavlat va mahalliy qonunchilik talablarini o'zlashtirib oling va ularga rioya qiling. Ushbu talablar mamlakatdan mamlakatga o'zgarib boradi.
- Milliy qonunchilik orqani ko'rish kattalashtirilgan yon tomon toshoynalarini qo'llashni talab qilishi mumkin. Agar shataklash vaqtida ko'rish maydoni cheklangan yoki to'sib qo'yilgan bo'lsa, avtomobilga orqani ko'rish kattalashtirilgan yon tomon toshoynalarini o'rnating, hattoki, agar buni qonunchilik tomonidan talab etilmasa ham.
- Dvigatelni, differensialni va boshqa uzellarni va agregatlarni ishdan chiqishini oldini olish uchun yangi avtomobilning birinchi 800 km (500 mil) yo'l bosib o'tishi vaqtida tirkamani shataklash taqiqlanadi.
- Og'ir tirkamani shataklashdan avval avtomobilga moy quying.
- 80 km/soat (50 mil/soat)dan ortiq bo'lmagan tezlikda harakatlaning va tirkamani shataklashda birinchi 800 km (500 mil) davomida drossel to'sig'ini to'liq ochiqligida joydan qo'zg'almang.
- Shataklashni yurish (D) tartibda bajaring. Uzatmalar qutisini ancha past uzatmaga juda tez-tez o'tkazish holatida ancha past uzatmani qo'l tartibida tanlash mumkin. Qo'l tartibi ⇨ 8-25ga qarang.

Tirkamani shataklashdan avval quyidagi haydovchiga yordamning takomillashtirilgan tizimlarini o'chirib qo'yish zarur bo'ladi (tirkamani aniqlashda ular avtomatik o'chib qolishi mumkin):

- To'xtab turishga joylashtirishni yengillashtirish tizimi
- Orqaga yurish bilan harakatlanishda avtomatik tormozlanish (RAB)
- Orqaga yurish bilan harakatlanishda o'lik zonalarni nazorat tizimi (RCTA)
- Avtomobil orqasidan ko'ndalang yo'nalishda harakatlanayotgan obyektlarni aniqlashda tormozlanish tizimi (RCTB)
- Harakatlanish chizig'idan chiqib ketish haqida ogohlantirish tizimi (LCA)
- Adaptiv kruiz-nazorat (tirkamani shataklash funksiyasini qo'llab-quvvatlovchi tizimlar bundan mustasno), Adaptiv kruiz-nazorat ⇨8-35ga qarang.

Avtomatik favqulodda tormozlanish tizimi (AEB) va piyoda oldida tormozlanish tizimi (FPB) uchun Alert (Xabardor qilish) sozlamasini tanlash kerak.

⚠ *OGOHLANTIRISH!*

Tirkamani shataklash vaqtida is gazi (CO) ta'siri natijasida sog'liqqa jiddiy zarar yetkazishdan yoki o'lim oqibatlaridan saqlanish maqsadida:

- Yukxona bo'linmasi eshigini, yukxona qopqog'ini va orqa oynani yopilgan holatda saqlash kerak.
- Uskunalar paneli yoki uning ostidagi ventilatorning soplolarini qopqoqlarini to'liq oching.

⚠ *OGOHLANTIRISH!*

- Iqlim-nazorat tizimini faqat atmosferadan havoni to'plash tartibiga o'tkazing. Ko'rsatkichda "Iqlim-nazorat tizimlari"ga qarang.

Uglerod oksidi haqidagi qo'shimcha ma'lumotlar Chiqindi gazlar ⇨ 8-20 bo'limda saqlanadi.

Tirkamani shataklash tajribani talab qiladi. Avtomobil va tirkama bog'lamasi katta uzunlikka ega va alohida avtomobil kabi xuddi shunday tezkor reaksiyaga ega emas.

Umumiy foydalanish yo'llariga chiqib borishdan avval tekis qoplamali yo'l bo'ylab safar qilib, avtopoezdning boshqarilishini va tormozlanishini his eting.

Tirkama, shinalar va tormozning konstruksiyasi rejalashtiriluvchi yukni tashilishiga mo'ljallangan bo'lishi kerak. Tirkamaning nomuvofiq asbob-uskunalari avtopoezdni ekspluatatsiya qilishda kutilmagan yoki xavfsiz bo'lmagan manevrlarga olib kelishi mumkin.

Harakatni boshlashdan avval tortish-tishlashish qurilmasining barcha detallarini va osma detallarni, himoyalovchi zanjirlarni, elektr raz'yomlarni, chiroqlarni, shinalarni ko'zdan kechiring, orqani ko'rish toshoynalarini holatini sozlang. Shataklash uchun asbob-uskunalar ⇨ 8-78ga qarang. Agar tirkama elektr mexanik tormozlar bilan jihozlangan bo'lsa, avtopoezd harakatini boshlang, so'ngra esa qo'lda tirkama tormozlarini ish qobiliyatini tekshirish uchun tirkama tormozlarini nazoratchisini yoqing. Safar qilish paytida vaqti-vaqti bilan yuk va tirkama ishonchli mahkamlanganligini, tirkamaning chiroqlari va tormozlari ishlayotganini tekshirib turing.

Yoqilgan dinamik stabillashtirish tizimiga ega bo'lgan shataklash

Shataklash jarayonida dinamik stabillashtirish tizimi qanday ishlayotganligi eshitilib turishi mumkin. Tizim odatda burilishlarni o'tish vaqtida sodir bo'ladigan tirkama ta'siri ostida avtomobilning tebrantirilishiga ta'sir qiladi. Og'ir tirkamalarni shataklashda bunday xatti-harakatlar me'yordagi hisoblanadi.

Oldinda harakatlanib ketayotgan transport vositasigacha oraliq masofa

Tirkamasiz harakatlanish bilan taqqoslash bo'yicha oldinda harakatlanib ketayotgan transport vositasigacha oraliq masofani kamida ikki martaga oshiring. Bu keskin tormozlanish yoki yo'nalishni o'zgartirish zaruratidan saqlanishga imkon beradi.

Quvib o'tish

Tirkamani shataklab ketayotgan avtomobilga quvib o'tishni amalga oshirish uchun kattaroq masofa talab etiladi. Avtomobil va tirkama bog'lamasi tirkamasiz avtomobilga qaraganda shunday tez tezlik olish imkoniga ega bo'lmaydi va katta uzunlikka ega bo'ladi.

O'z yo'liga qaytish mumkin bo'lishidan avval oldinga ancha uzoqroqqa haydab borish zarur bo'ladi.

Tekis yo'llarni tanlang. Iloji bo'lsa, tepa-past joylar bo'ylab harakatlanishdan saqlaning.

Orqaga yurish bilan harakatlanish

Rul chambaragini pastda bir qo'lda ushlab turing. Tirkamani chapga burish uchun, rulni ushlab turgan qo'lni chapga siljiting. Tirkamani o'ngga burish uchun rulni ushlab turgan qo'lni o'ngga siljiting.

Orqaga yurish bilan harakatlanishni past tezlikda amalga oshirish kerak. Agar imkoni bo'lsa, kimdandir jarayonni kuzatib borishni va sizga buyruqlarni berib turishini iltimos qiling.

Burilishlardan o'tish

⚠ *DIQQAT!*

Tirkamani shataklashda avtomobil shikastlanishidan saqlanish maqsadida ancha sekin va katta burilish radiusi bilan buriling. Juda keskin burilishlar avtomobilni tirkama bilan teginishga olib kelishi mumkin.

Shataklashda tirkama tuproqli yo'l chetlariga, bordyurlarga chiqib bormasligi va yo'l belgilariga, daraxtlarga va boshqa to'siqlarga teginmasligi uchun odatdagiga qaraganda ancha kengroq burilishni amalga oshiring. Har doim burilish ko'rsatkichlarini ancha oldin yoqing. Keskin burilishlar yoki tormozlanishlardan saqlaning.

Nishabliklar bo'ylab harakatlanish

Uzun yoki tik nishablik bo'ylab pastga tushishni boshlashdan avval, tezlikni pasaytiring va ancha past uzatmaga o'ting. Agar uzatmalar qutisi pastlatilgan uzatmaga o'tmayotgan bo'lsa, tormozlarning ortiqcha qizib ketishi sodir bo'lishi mumkin, bu tormozlanish samaradorligini pasayishiga olib keladi.

Agar UO'Q D (Oldinga yurish uzatmasi) tartibida ishlayotgan bo'lsa, avtomobilni shataklash uchun qo'llash mumkin. Agar yuqori yuklanganlik va/yoki tog'dagi yo'lda uzamtalarni o'zgartirish juda tez-tez amalga oshirilayotgan bo'lsa, ancha past uzatmaga o'ting.

Dengiz sathidan katta balandlikda shataklashda dvigatelning sovituvchi suyuqligi kichik balandlikka qaraganda ancha past haroratda qaynaydi.

Agar katta tezlikda tik nishablik bo'yicha tepaga shataklashdan keyin darhol dvigatel o'chirib qo'yilsa, u holda dvigatelning ortiqcha qizib ketish alomatlari paydo bo'lish ehtimoli bor. Bundan saqlanish uchun dvigatelga avtomobilni to'xtatib, iloji bo'lsa, tekis maydonda va UO'Q selektorini P (To'xtab turish) holatiga o'rnatib, bir necha daqiqa ishlash imkonini bering, va faqat bundan keyin dvigatelni o'chiring. agar ortiqcha qizib ketish haqida ogohlantirish paydo bo'layotgan bo'lsa, Dvigatelning ortiqcha qizishi ⇨9-14 bo'limga qarang.

Nishablikda to'xtab turish

⚠ *OGOHLANTIRISH!*
Jiddiy jarohatlar yoki o'lim oqibatlaridan saqlanish maqsadida har doim iloji boricha tirkamali avtomobilni tekis yuzaga to'xtab turishga joylashtiring.

Tirkamali avtomobilni nishablikda to'xtab turishga joylashtirish holatida:

1. Tormoz tepkisini bosing, ammo P (to'xtab turish) uzatmasini o'chirmang. Agar avtomobil qiyalikda, yoki bordyur yaqinida to'xtab turishga joylashtirilgan bo'lsa, agar avtomobil nishablikka to'xtab turishga joylashtirilgan bo'lsa, boshqariluvchi g'ildiraklarni bordyubrga qaratib burang.
2. Tirkamaning g'ildiraklari ostiga tormoz boshmoqlarini o'rnatishni biror kishidan iltimos qiling.
3. Tormoz boshmoqlari o'rnatib bo'lingandan keyin boshmoq tirkama yuklamasini yutib yuborishiga imkon berish uchun tormoz tepkisini asta-sekin qo'yib yuboring.
4. Qayta tormoz tepkisini bosing. So'ngra to'xtab turish tormozini yoqing va UO'Qni P (To'xtab turish) tartibiga o'tkazing.
5. Tormoz tepkisini qo'yib yuboring.

Nishablikda to'xtab turishga joylashtirishdan so'ng qo'zg'alish

1. Tormoz tepkisini bosing va uni ushlab turing:
- Dvigatelni ishga tushiring.
- Talab etilayotgan uzatmani yoqing.
- To'xtab turish tormozini o'chiring.

2. Tormoz tepkisini qo'yib yuboring.
3. Tormoz boshmoqlarini bo'shatib olish uchun ozgina oldinga suriling.
4. To'xtang va kimdandir tormoz boshmoqlarini chiqarib olishni va ularni taxlab berishni iltimos qiling.

Shataklashda avtomobilga xizmat ko'rsatish

Tirkamalarni shataklash uchun qo'llash holatida avtomobil ancha tez-tez xizmat ko'rsatilishida muhtoj bo'ladi. Texnik xizmat ko'rsatish jadvali ⇨10-3ga qarang.

Har bir safar qilishdan avval yoki safar qilish vaqtida motor moyini, yetakchi ko'priklarni surkov moylarini, kamarlarni, sovutish va tormoz tizimlarini tekshirish juda muhim bo'ladi.

Tortish-tishlashish qurilmasining barcha gaykalarini va boltlarini ishonchli qotirilganligini vaqti-vaqti bilan tekshirib turing.

Shataklash jarayonida dvigatelni sovutish
Ekspluatatsiyaning og'ir sharoitlarida dvigatelni sovutish tizimining ortiqcha qizib ketish ehtimoli bor. Dvigatelning ortiqcha qizib ketishi ⇨9-14ga qarang.

Tirkamani shatakka olish

⚠ *DIQQAT!*

Tirkamani noto'g'ri shataklash avtomobilning shikastlanishiga olib kelishi va kafolat bilan qoplanmaydigan qimmatbaho ta'mirlashning sababi bo'lib qolishi mumkin. To'g'ri shataklashni ta'minlash uchun ushbu bo'limdagi ko'rsatmalarga rioya qiling va avtomobil yordamida tirkamani shataklanishiga nisbatan muhim ma'lumotlarni olish uchun o'z dileringizga murojaat qiling.

Tirkama og'irligi

⚠ *OGOHLANTIRISH!*

Hech qanday holatda o'z avtomobilingiz uchun shataklanuvchi tirkamaning maksimal ruxsat etilgan og'irligini oshirmang.

Tirkamani xavfsiz shataklanishi og'irlik, tezlik, dengiz sathidan balandlik, yo'l nishabligi, tashqi harorat, tirkamaning oldi qismini gabarit o'lchamlari va avtomobil tirkamani shataklash uchun qanchalik tez-tez qo'llanilishi ustidan nazoratni talab qiladi.

Tirkama og'irligiga talablar
Tirkamani shataklashda avtomobil, avtomobil yuki, tirkama va tirkama tarkibini umumiy og'irligi ushbu avtomobil uchun o'rnatilgan maksimal og'irlikka, shu jumladan quyidagilarga hech qanday cheklovlardan oshmasligi kerak:
- Avtopoezdning ruxsat etilgan to'liq og'irligi (GCWR)
- Avtomobilning ruxsat etilgan maksimal og'irligi (GVWR)
- Tirkamaning maksimal yuklanganligi
- O'qqa ruxsat etilgan maksimal og'irlik - orqa (GAWR-RR)
- Tortish-tishlashish qurilmasiga maksimal yuklama

Shataklash uchun asbob-uskunalar ⇨ 8-78 bo'limidagi "Og'irlik yuklamasini taqsimlash bilan tortish-tishlashish qurilmasini sozlash" bandiga murojaat qiling va tirkamadan maksimal ruxsat etilgan og'irlik yuklamasiga rioya qilish uchun og'irlik-taqsimlash shtangalari talab etilishini aniqlashtirib oling.

Tirkamaning ushbu og'irligida tirkamaning tormoz tizimi mavjudligi talab etilishini aniqlashtirib olish uchun Shataklash uchun asbob-uskunalar ⇨ 8-78 bo'limdagi "Tirkamaning tormoz tizimi" bandiga murojaat qiling.
Og'irlik hech qanday cheklovlardan oshmayotganligiga ishonch hosil qilishning yagona usuli - safar qilish uchun to'liq yonilg'i quyilgan va jihozlangan ko'rinishda shataklanayotgan transport vositasi bilan birga avtomobilni tortish, va har bir transport vositasini alohida og'irligini olishdir.

⚠ *OGOHLANTIRISH!*

Siz va boshqa shaxslar, agar tirkama juda katta og'irlikka ega bo'lsa yoki tirkama tormozi ushbu yuklamaga mo'ljallanmagan bo'lsa, jiddiy mayibliklar olishingiz yoki halok bo'lishingiz mumkin. Avtomobil shikastlanishi ehtimoli bor; ushbu holatdagi ta'mirlash kafolatli hisoblanmaydi.
Tirkamani shataklash faqat, agar ushbu bo'limda taqdim etilgan barcha tavsiyalarga rioya etilgan holatdagina ruxsat etiladi. Tirkamani shataklash bo'yicha maslahat va ma'lumotlarni olish uchun o'z dileringizga murojaat qiling.

Avtopoezdning ruxsat etilgan to'liq og'irligi (GCWR)

Avtopoezdning ruxsat etilgan to'liq og'irligi (GCWR) - bu to'liq yuklangan avtomobil va tirkamaning, jumladan yonilg'i, yo'lovchilar, yuk, asbob-uskunalar va aksessuarlarning maksimal ruxsat etilgan umumiy og'irligi. Avtomobilingiz uchun o'rnatilgan GCWR qiymatdan oshib ketmang. Avtomobil uchun GCWR qiymati quyidagi shataklashga cheklovlar ko'rsatilgan jadvalda ko'rsatilgan.

Avtomobil va tirkamaning umumiy og'irligini tekshirish uchun avtomobilingiz uchun avtopoezdning ruxsat etilgan to'liq og'irligidan oshirib yubormang, quyidagi harakatlarni bajaring:

1. "Bazaviy modelning shaxsiy og'irligi"dan boshlang.
2. Yukli tashishga tayyor tirkamaning og'irligini qo'shing.
3.Barcha yo'lovchilarni vaznini qo'shing.
4.Avtomobildagi barcha yuklarni og'irligini qo'shing.
5. Ulama brus, farkop, og'irlik taqsimlovchi shtangalar, stabillashtiruvchi shtangalar kabi ulama asbob-uskunalarning og'irligini qo'shing.
6. Aksessuarlar va avtomobilga o'rnatilgan sotishdan keyingi asbob-uskunalarning og'irligini qo'shing.

Umumiy og'irlik GCWR kattaligidan ortiqcha bo'lmasligi kerak.

Avtopoezdning to'liq og'irligini umumerishimli avtotarozilarda tirkamali avtomobilni tortish yo'li bilan tekshirish mumkin.

Avtomobil va tirkama yuk va yo'lovchilarni hisobga olgan holda safar qilishga to'liq yuklangan bo'lishi kerak.

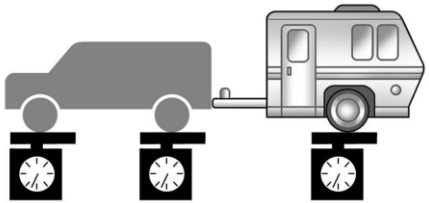

Avtomobilning ruxsat etilgan maksimal og'irligi (GVWR)

Avtomobilning maksimal yuk ko'tarishi bo'yicha ma'lumot Avtomobilga chegaraviy ruxsat etilgan yuklamalar ⇨ 8-11ga qarang. Tirkama ulangan avtomobilning ruxsat etilgan maksimal og'irligini (GVWR) hisoblashda tirkama shotining og'irligini avtomobil tashib borayotgan og'irlikda hisobga olish kerak.

Tirkamaning maksimal yuklanganligi

Tirkamaning maksimal yuklanganligi shataklanuvchi avtomobilda haydovchi, oldingi o'rindiq yo'lovchisi va shataklash uchun zarur bo'lgan barcha asbob-uskunalar mavjudligidan kelib chiqqan holda hisoblanadi. Ushbu qiymat mazkur avtomobil shataklashi mumkin bo'lgan tirkamaning eng katta og'irligiga muvofiq keladi; tirkama og'irligini avtomobilning to'liq og'irligiga, avtopoezdning ruxsat etilgan to'liq og'irligiga, tortish-tishlashish qurilmasiga maksimal vertikal yuklamaga va avtomobilning orqa ko'prigiga chegaraviy ruxsat etilgan yuklamaga (GAWR-RR) cheklovlarga rioya qilish uchun pasaytirish talab etilishi mumkin.

Avtomobil modeli, kuchli qurilma va shataklash parametrlariga bog'liq holda tirkamaning ehtimolli og'irligini aniqlash uchun shataklashga cheklovlar jadvali qo'llaniladi.

Avtomobil	Tirkamaning maksimal og'irligi	Avtopoezdning ruxsat etilgan to'liq og'irligi	Maksimal yuklama TCU
Oldingi yuritma	680 kg (1500 funt)	3050 kg (6725 funt)	68 kg (150 lb)
Oldingi yuritma, V92 tirkamani shataklash uchun paket	2268 kg (5000 funt)	4550 kg (10 030 funt)	227 kg (500 lb)
Doimiy to'liq yuritma tizimi	680 kg (1500 funt)	3200 kg (7055 funt)	68 kg (150 lb)
Doimiy to'liq yuritma, V92 tirkamani shataklash uchun paket	2268 kg (5000 funt)	4650 kg (10 250 funt)	227 kg (500 lb)

Tortish-tishlashish qurilmasiga maksimal yuklama

Tortish-tishlashish qurilmasiga maksimal yuklama - bu tirkamani shataklashda standart tortish-tishlashish qurilmasiga maksimal ruxsat etilgan yuklama.

TTQga maksimal ruxsat etilgan yuklamaga yo'l qo'ymaslik uchun tirkamaning, bunda tirkamaning muvozanatini buzmasdan, umumiy og'irligini kamaytirish talab etilishi mumkin.

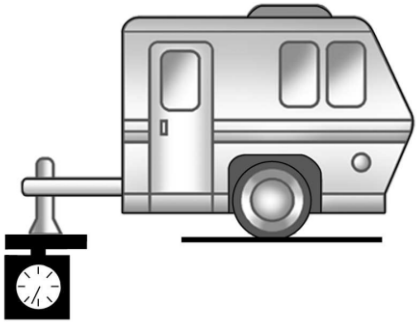

Tortish-tutash qurilmasi TCUga vertikal yuklama avtomobilning umumiy massasi (GVW) hisobiga kiradi. GVW tarkibiga BAZAVIY MODELNING O'ZIGA XOS MASSASI, yo'lovchilar, yuk, uskunalar va tirkama TCUsiga bo'lgan vertikal yuk kiritiladi. Avtomobilning qo'shimcha jihozlari, yo'lovchilar, yuk va uskuna tirkama TCUsiga bo'lgan maksimal ruxsat etilgan yukni kamaytiradi, bu esa avtomobilning maksimal ruxsat etilgan tirkama massasini kamaytiradi.

.

Tirkamada yuklamaning taqsimlanishi

Tirkamaning turg'unligini ta'minlash uchun tirkamada yuklamaning to'g'ri taqsimlanishini ta'minlash zarur. Yuklamaning noto'g'ri taqsimlanishi tirkamaning tebrantirilishiga olib kelishi mumkin.

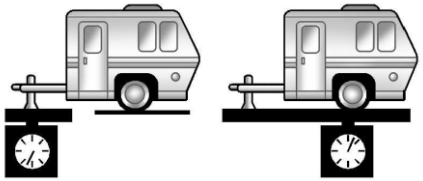

1 2

Tirkama shotisining og'irligi (1) yuklangan tirkamaning (2) og'irligidan 10-15%ni tashkil qilishi kerak. Qayiq tirkamalari kabi tirkamalarning ba'zi o'ziga xos turlari ushbu oraliqdan tashqariga chiqishadi.

Har bir tirkama uchun alohida shotining tavsiya etilgan og'irligini bilib olish uchun har doim foydalanuvchi qo'llanmasiga murojaat qiling. Hech qanday holatda o'z avtomobilingiz, tortish-tishlashish qurilmasi va tirkama uchun maksimal yuklamani orttirib yubormang.

Tirkamani yuklashdan so'ng alohida tirkamani va tirkama shotisini torting va og'irlik qiymatlari va ularning taqsimlanishi avtomobilingizni texnik talablariga javob berishini aniqlash uchun tirkama og'irligi muvozanatini hisoblang.

Agar tirkamada juda katta og'irlik bo'lsa, yukning bir qismini avtomobilga ko'chirib o'tkazilish imkoniyati mavjud bo'lishi mumkin.

Agar tirkama shotisi juda katta yoki kichik og'irlikka ega bo'lsa, tirkamadagi yukni joylashishini o'zgartirish imkoniyati mavjud bo'lishi mumkin.

O'z avtomobilingiz uchun tirkama shotisini maksimal ruxsat etilgan og'irligini oshirib yubormang. Tishlashish qurilmasining sharini iloji boricha avtomobilga yaqinroq qilib o'rnatish uchun mavjud bo'lgan tortish-tishlashish qurilmasini eng kalta uzaytirgichini qo'llang. Bu tortish-tishlashish qurilmasiga va orqa ko'prikka tirkama shotisining og'irligini samarali ta'sir etishini pasaytirishga yordam beradi.

Agar tortish-tishlashish qurilmasining javob qismida yukxona o'rnatilayotgan bo'lsa, yukxonada yuk iloji boricha avtomobilga yaqinroq joylashadigan yukxonani tanlang. Umumiy og'irlik, jumladan, yukxona og'irligi avtomobil uchun shotining maksimal ruxsat etilgan og'irligidan ko'pi bilan yarmini tashkil etayotganligiga yoki nima kichik bo'lishiga bog'liq holda 227 kg (500 funt)ni tashkil qilishiga ishonch hosil qiling.

Tirkamani shataklash bo'yicha maslahatlar yoki yordam olish uchun o'z dileringizga murojaat qiling.

Orqa ko'prikka chegaraviy ruxsat etilgan yuklama (GAWR-RR)

GAWR-RR parametri avtomobilning orqa ko'prigi bardosh bera oladigan umumiy yuklamani izohlaydi. Tirkama shotisini og'irligini hisobga olgan holda avtomobil-tyagach va tirkamaning to'liq yuklanganligida GAWR-RR parametrini oshirib yuborilishiga yo'l qo'yilmaydi. Agar og'irlik yuklamasini taqsimlash bilan tortish-tishlashish qurilmasi qo'llanilayotgan bo'lsa, og'irlik taqsimlovchi prujinali shtangalarni o'rnatishdan avval GAWR-RR parametrlari oshirib yuborilmaganligini tekshiring.

Shataklash masalalari bo'yicha qo'shimcha ma'lumotlarni va yordamni olish uchun o'z dileringizga murojaat qiling.

Shataklash uchun asbob-uskunalar

Tortish-tishlashish qurilmasi

O'z avtomobilingiz uchun har doim muvofiq tishlashish asbob-uskunalarini qo'llang. Yon tomondan esuvchi shamol, yon tomondan o'tib ketayotgan yuk mashinalari va notekis qoplamaga ega bo'lgan yo'llar tirkamaga va tortish-tishlashish qurilmasiga ta'sir etishi mumkin.

Hech qachon ijaraga beriluvchi tortish-tishlashish qurilmalarini yoki bamper turidagi boshqa tortish-tishlashish qurilmalarini ulamang. Bamperga mahkamlanmaydigan, balki faqat ramaga o'rnatiladigan tortish-tishlashish qurilmalarini qo'llang.

Tortish-tishlashish qurilmasini kojuxi

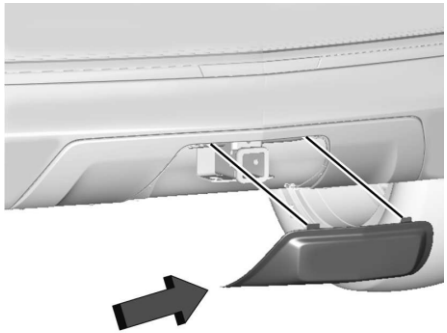

Tortish-tishlashish qurilmasidan qopqoqni yechib olish uchun (u mavjud bo'lganida):

1. Pastki barglardan ikki vintni yechib oling.
2. Taxminan 45 gradus burchak ostida pastki chetidan qopqoqni torting.
3. tepa mahkamlanishlarni uzib olish uchun qopqoqni pastga torting.

Tortish-tishlashish qurilmasi kojuxini joyiga o'rnatish:

1. Qopqoqni avtomobilga 45 gradus burchak ostida ushlab turib, qopqoqning tepa bo'rtmalarini bamperdagi o'yiqqa joylashtiring.
2. Pastki barglar bamperdagi pastki o'yiqlarga kirishi uchun qopqoqning pastiga oldinga bosing.
3. Tortish-tishlashish qurilmasini tepa burchaklariga bosib, uning qopqog'ini qaydlang.
4.Pastki barglarga ikki vintni burab qotiring. Har bir tirkamada tebranishni stabillashtirishning mexanik tizimini qo'llash ehtimolini ko'rib chiqing. Tirkamalar, tebranishni stabillashtirish tizimlari bilan shug'ullanuvchi professionallardan maslahat oling va tirkama ishlab chiqaruvchisining tavsiyalariga va yo'riqnomalariga murojaat qiling.

Og'irlik yuklamasini taqsimlash bilan tortish-tishlashish qurilmalarini sozlash

Ba'zi tirkamalarni og'irlik yuklamasini taqsimlash bilan tortish-tishlashish qurilmalarini qo'llash bilan tashish qulay.

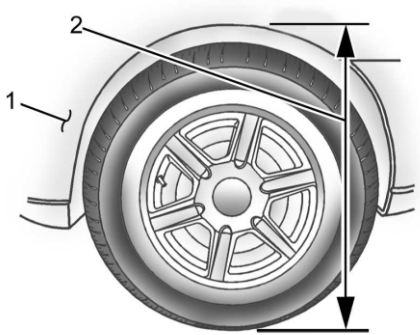

1.Avtomobilning old qismi
2.Kuzovdan yergacha oraliq masofa

Og'irlik yuklamasini taqsimlash bilan tortish-tishlashish qurilmasini qo'llashda tirkamani ulagunga qadar va uni ulagandan keyin old ko'rikdagi (2) oldingi qanot balandligini o'lchab oling. Prujinali shtangalarni shunday sozlab olinki, oldingi qanot (2) balandligi birinchi va ikkinchi o'lchash orasidagi o'rtachaga taxminan teng bo'lsin.

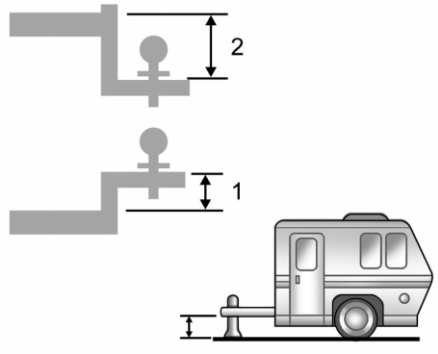

⚠ *OGOHLANTIRISH!*

Tirkamaning old va orqa qismlarini TCUdan foydalanib tekislashni mutlaqo unutmang. Agar tirkama gorizontal ravishda to'g'ri joylashtirilmagan bo'lsa, yukning noto'g'ri taqsimlanishi osmalar, bosimlar va tirkamaning shinalariga zarar yetkazishi mumkin. Bu, tirkamaning titrashiga, uning shikastlanishiga yoki shinalarning portlashiga olib kelishi va baxtsiz hodisalar hamda jiddiy jarohatlarga, shu jumladan o'limga sabab bo'lishi mumkin. Gorizontal ravishda to'g'ri joylashtirilmagan tirkamani tortmang.

Tirkamani old va orqa qismlarini to'g'ri joylashtirish zarur, bunda tortish-tutash qurilmasining TCU (2) qismini pastga tushirish yoki (1) qismini yuqoriga ko'tarish kerak. Yaxshi joylashtirilmagan tirkamani tortish osmalar, prujinalar va tirkama shinalarida noto'g'ri yuklanishga olib kelishi mumkin. Agar tirkama to'g'ri joylashtirilmagan bo'lsa, uning shikastlanish, titrash yoki shinalarining yorilishi xavfi oshadi.

Shinalar

- Avtomobilda noto'liq o'lchamdagi ehtiyot g'ildiragi qo'llanilayotganda tirkamani shataklashga yo'l qo'yilmaydi.
- Tirkamani shataklashda shinalar muvofiq yuklamaga bardosh berish uchun tegishli bosimgacha shishirilgan bo'lishi kerak. Shinalarda tegishli bosim bo'yicha yo'riqnomani Shinalar ⇨ 8-80da qarang.

Himoyalash zanjirlari

⚠ *OGOHLANTIRISH!*

Albatta tirkamaning xavfsizlik zanjirlarini o'zaro kesishtirib qo'ying va ularning yerga osilib qolishiga yo'l qo'ymang. Zanjirlarning noto'g'ri o'rnatilishi ularning shikastlanishiga, shuningdek, tirkama va tortayotgan avtomobilni boshqarishning yo'qolishiga olib kelishi mumkin. Tirkamani tortayotgan avtomobildan ajralishi jiddiy jarohatlarga olib kelishi mumkin.

Avtomobil va tirkama orasiga har doim zanjirlarni ulang; zanjirlar tortish-tishlashish qurilmasining platformasidagi tirqishlarga mahkamlanadi. Himoyalash zanjirlari bo'yicha yo'riqnomalar tortish-tishlashish qurilmasi yoki tirkama ishlab chiqaruvchisi tomonidan taqdim etilishi mumkin.

Tortish-tishlashish qurilmasidan uzishda zanjirning yerga tushib ketishini oldini olish uchun ularni shoti ostidan xochma-xoch holatda o'tkazing. Avtopoezdning burilish imkoniyatini ta'minlash uchun tekis shunday osilib turishni qoldiring. Zanjirlarning yergacha osilib turishiga yo'l qo'ymang.

Tirkamaning tormoz tizimi

450 kg (1000 fut) og'irlikka ega bo'lgan yuklangan avtotirkama barcha o'qlarda tormozlarga ega bo'lgan tormoz tizimi bilan jihozlangan bo'lishi kerak. Kanada standartlar assotsiatsiyasi (CSA) CAN3-D313 talablariga yoki shunga o'xshash talablarga muvofiq keluvchi tirkamaning tormoz asbob-uskunalari qo'llanilishi tavsiya etiladi.

Milliy yoki mahalliy qonunchilik talablari tirkamada o'zini shaxsiy tormoz tizimlari mavjudligini belgilashi mumkin, agar to'liq yuklamali tirkama og'irligi mamlakatdan mamlakatga o'zgarib borishi mumkin muayyan minimal qiymatdan yuqori bo'lsa.

Tirkamaga yo'riqnoma bilan tanishib chiqing va tirkamaning tormoz tizimini to'g'ri o'rnatish, uni sozlash va unga xizmat ko'rsatishni ta'minlash uchun unga rioya qiling.

> ⚠ *OGOHLANTIRISH!*
>
> Tirkamaning gidravlik tormoz tizimini butunligiga shikast yetkazish taqiqlanadi. Tirkamaning gidravlik tormoz tizimini avtomobilning gidravlik tormoz tizimiga to'g'ridan-to'g'ri ulash taqiqlanadi. Aks holda, avtomobilning antibloklash tormoz tizimi qanday bo'lsa, tirkamaning tormozlarining ham xuddi shunday ishlamay qolish ehtimoli bor, bu avariya sababi bo'lib qolishi mumkin.

Tirkamaning elektr simlari

Yettita kontaktlarga ega bo'lgan raz'yomli tirkamaning elektr simlari bovlig'i (muvofiq jamlanmada) avtomobilning orqa qismida joylashgan va avtomobil ramasiga bog'lab qo'yilgan.

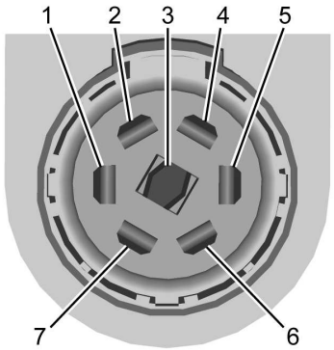

Agar avtomobil tirkamaning yettita kontakli raz'yomi bilan jihozlangan bo'lsa, kuzov simi jguti diler orqali erishimli bo'lgan tirkamaning simlar jgutini va yettita kontakli raz'yomini ulash uchun tayyorgarlikka ega.

To'g'ri ulashni ta'minlash uchun faqat SAE J2863 talablariga muvofiq keladigan yassi kontaktlarga ega bo'lgan dumaloq yettita kontaktli raz'yomni qo'llang.

Yettita simli jgut tirkamani ulash uchun quyidagi zanjirlarga ega:

1	Stop-signal/chap burilish signali	Sariq/kulrang
2	Orqa chiroqlar/ To'xtab turish chiroqlari	Kulrang/ jigarrang
3	Orqaga yurish chiroqlari	Oq/yashil
4	Akkumulator kuchlanishi	Qizil/ sariq
5	Stop-signal/o'ngga burilish signali	Yashil/ Sireniviy
6	Tirkamaning elektr mexanik tormozi*	Moviy
7	Massa	Qora

* Tirkamaning elektr mexanik tormozini boshqarish uchun sim tayyorgarligidan zanjir oziqlanishi.

Tirkamaning elektr mexanik tormozini boshqarish uchun simni tayyorgarligi

Tirkamaning elektr mexanik tormozi kontrollerini sotishdan keyin o'rnatilishi uchun simlarni tayyorgarligi tirkama simlari paketini qismi sifatida avtomobil bilan jamlanmada yetkazib beriladi. Jgut o'z ichiga quyidagi liniyalarni kiritadi:

Tirkamaning elektr mexanik tormozi	Moviy
Akkumulyator kuchlanishi	Qizil/sariq
Tormozlanish signali	Oq/moviy
Massa	Qora

Tirkama tormozlari kontrolleri simlarini rangli kodlanishini xarid qilingan kontrollerga qo'llanmada qarang. Tirkama tormozlarining kontrolleri simlari ranglari avtomobil jguti simlarining rangidan farq qilishi mumkin. Tirkama tormozlari kontrolleri firma avtoservisida yoki vakolatlangan servis-markazida o'rnatilishi kerak.

Haydovchi tomonidagi uskunalar panelining old qismida to'rtta to'g'ri kesilgan simlar mavjud (muvofiq jamlanmada). Motor bo'linmasidagi saqlagichlar blokiga 12 V elektr oziqlanishni ulash uchun avtomexanikka murojaat qilish zarur.

Tirkama chiroqlari

Safar qilishni boshlashdan avval va uzoq safarlar vaqtida muntazam tirkamaning barcha chiroqlarini ish qobiliyatini har doim tekshirib turing.

Tirkamani shataklashda burilish ko'rsatkichlarini qo'llash

To'g'ri ulanishda tirkamadagi burilish ko'rsatkichlari avtomobil burilishi, yo'l chizig'ini o'zgartirishi yoki to'xtashini signallashtirish uchun yonadi. Tirkamani shataklashda uskunalar majmuasidagi strelkalar hattoki, agar tirkama noto'g'ri ulangan yoki burilish ko'rsatkichi lampalari kuygan holatda ham yonadi.

Shataklash/tashish tartibi

Shataklash/tashish tartibiga o'tish bo'yicha yo'riqnoma ⇨ 8-31da qarang.

Shataklash/tashish tartibi og'ir tirkama bilan harakatlanishda va yirik gabaritdagi yoki og'ir yuklarni tashishda foydali bo'ladi.

Shataklash/tashish tartibi avtomobil va tirkamaning umumiy og'irligi avtopoezdning ruxsat etilgan to'liq og'irligidan 75% yoki undan ortig'ini tashkil qilganida ancha samarali bo'ladi. "Tirkama og'irligi"ni Tirkamani shataklash ⇨ 8-71da qarang.

Shataklash/yuk tashish tartibi quyidagilarda og'ir tirkama bilan harakatlanishda va yirik gabaritdagi yoki og'ir yuklarni tashishda ancha foydali bo'ladi:

- tepa-past relyeflar bo'ylab
- tez-tez to'xtashlar bilan zich oqimda
- tig'iz harakatli avtoturargohlarda

Kuchsiz yuklangan avtomobilda yoki tirkamasiz avtomobilda shataklash/yuk tashish tartibining qo'llanilishi zarar yetkazmaydi; biroq, u tavsiya etilmaydi va harakatlanishda dvigatelning va uzatmalar qutisining noqulay xatti-harakatlariga va yonilg'ining yuqori sarfiga olib kelishi mumkin.

Tirkamaning tebrantirilishidan himoyalash tizimi (TSC)

StabiliTrak tizimi/yo'nalish turg'unligini qo'llab-quvvatlash tizimiga (ESC) ega bo'lgan avtomobillar tirkamani stabillashtirish funksiyasiga (TSC) ega. Harakatlanish vaqtida tirkama avtomobilning harakatlanish traektoriyasidan chapga va o'ngga o'z-o'zidan og'ishi mumkin. Tirkamaning stabillashtirish

tizimi tirkama tebranishi kuchayib borayotganligini aniqlagan vaqtda, ortiqcha tebrantirishdan saqlanish maqsadida avtomobil tormozlari u yoki bu g'ildiraklarga tanlab uzatiladi. Agar avtomobil tirkamaning tormoz mexanizmlarini boshqarishning integratsiyalangan tizimi (ITBC) bilan jihozlangan bo'lsa va tirkama elektr mexanik to'xtab turish tormozi bilan jihozlangan bo'lsa, StabiliTrak/ESC tizimi ham tirkamaning tormoz mexanizmlarini jalb qilishi mumkin.



TSC tizimi ishlashida uskunalar majmuasida shataksirashga qarshi tizimning (TCS)/StabiliTrak/ESC ogohlantiruvchi indikatori miltillaydi. Akselerator tepkisiga bosimni ravon susaytirib borib, tezlikni pasaytiring. Agar tirkamaning tebranishini so'ndirish uddasidan chiqilmayotgan bo'lsa, StabiliTrak/ESC tizimi avtomobilni sekinlashtirishga yordam berish uchun dvigatel tomonidan rivojlantiruvchi aylantirish momentini pasaytirishi mumkin. StabiliTrak/ESC tizimi o'chirilganida tirkamani stabillashtirish tizimi ishlamaydi. Tortish kuchi nazorati tizimi/Elektron dinamik stabillashtirish tizimi ⇨ 8-29ga qarang.

> ⚠ *OGOHLANTIRISH!*
>
> Tirkamaning tebrantirilishi jiddiy jarohatlarga yoki o'lim oqibatlariga ega bo'lgan YTHga olib kelishi mumkin, hattoki agar avtomobil tirkamani stabillashtirish tizimi bilan jihozlangan bo'lsa ham.
> Agar tirkama tebranayotgan bo'lsa, akselerator tepkisiga bosimni ravon pasaytirib, tezlikni kamaytiring.
> Bundan so'ng, yo'l chetiga haydab o'tish va tirkamani tebrantirish sababini bartaraf qilish uchun tirkamani va avtomobilni tekshirish zarur bo'ladi. Bu, masalan, tirkamaning noto'g'ri yuklanishi yoki uning ortiqcha yuklanishi, mahkamlanmagan yuk, TTQga tirkamani noto'g'ri mahkamlanishi, avtomobil yoki tirkama shinalarida noto'g'ri havo bosimi yoki shinalarning noto'g'ri tanlanishi bo'lishi mumkin. Tirkamalarning parametrlari va ulash qurilmalarini o'rnatish bo'yicha tavsiyalarni Shataklash uchun asbob-uskunalar ⇨ 8-78da qarang.

Tirkama shinalari

Tirkamalar uchun maxsus shinalar (ST) avtomobil uchun shinalardan farq qiladi.
Tirkamalar uchun shinalar tebranishni oldini olish va katta yuklarga bardosh berish uchun qattiq biqinlarga ega. Ushbu xususiyatlar faqat vizual ko'rikdan o'tkazish asosida tirkama shinalaridagi past bosimni aniqlashni murakkablashtirishi mumkin.

Sovuq shinalarda har bir safar qilishdan avval tirkamaning barcha shinalaridagi bosimni har doim tekshiring. Shinalardagi past bosim tirkama shinalarining yorilishini asosiy sababi hisoblanadi.
Tirkama shinalari vaqt o'tishi bilan eskiradi. Tirkama shinasining biqinida shina ishlab chiqarilgan hafta va yil ko'rsatilgan. Tirkamalar uchun shinalarni ko'pchilik ishlab chiqaruvchilar shinalarning almashtirilishi har olti yilda amalga oshirilishini tavsiya qiladi.
Ortiqcha yuklanganlik tirkama shinasining yorilib ketishini boshqa asosiy sababi hisoblanadi. Hech qanday holatda tirkama shinalari mo'ljallangan og'irlikdan katta og'irlikdagi yuklarni tirkamada tashimang. Yuklanish indeksi tirkama uchun shinaning biqinida ko'rsatilgan.
Safar qilishdan avval har doim tirkama shinalari uchun maksimal tezlik indeksi haqida yodda tuting. U avtomobil shinalarining tezlik indeksidan ahamiyatli past bo'lishi mumkin.
Tezlik indeksi tirkama uchun shinaning biqinida ko'rsatilgan bo'lishi mumkin. Agar tezlik indeksi ko'rsatilmagan bo'lsa, dastlabki bo'yicha tirkama uchun tezlik indeksi qilib 105 km/soat (65 mil/soat)ga teng qilib qabul qilinadi.

AVTOMOBIL KONSTRUKSIYASINI O'ZGARTIRISH VA QO'SHIMCHA ASBOB-USKUNALARNI O'RNATISH

Qo'shimcha elektr asbob-uskunalar

⚠ *OGOHLANTIRISH!*

Diagnostika raz'yomi (DLC) avtomobilga xizmat ko'rsatish uchun, hamda chiqindi gazlarning toksikligini/ta'mirlash sifati nazorati uchun qo'llaniladi. Nosozlik signalizatori ⇨ 4-16ga qarang. Diagnostika raz'yomiga ulangan qurilmalar, masalan, haydovchi harakatlarini yoki kafolatdan keyin avtomobillarning ishlashini kuzatib borish qurilmasi, avtomobil tizimlarini ishini buzishi mumkin. Bu avtomobil ishlashiga salbiy ta'sir qilishi va avariya sababi bo'lib qolishi mumkin. Bunday qurilmalar, shuningdek, avtomobil tizimlarida saqlanuvchi ma'lumotlarga kirishni olishi mumkin.

⚠ *DIQQAT!*

Muayyan elektr asbob-uskunalar avtomobil tizimlarini shikastlanishiga yoki ularning ishdan chiqishiga olib kelishi mumkin.
Ushbu holatdagi ta'mirlash kafolat ta'siri ostida tushmaydi. Qo'shimcha asbob-uskunalarni o'rnatishdan avval diler bilan maslahatlashish lozim.

Qo'shimcha asbob-uskunalarning o'rnatilishi hattoki avtomobil ekspluatatsiya qilinmayotgan vaqtda ham akkumulator batareyasini (12 V) quvvatsizlantirishi mumkin.
Avtomobilingizda shishiriladigan xavfsizlik yostiqlari tizimi o'rnatilgan. Biror bir qo'shimcha asbob-uskunalarni o'rnatishdan avval Xavfsizlik yostiqlari bilan jihozlangan avtomobilga xizmat ko'rsatish ⇨ 2-28 va Xavfsizlik yostiqlari bilan jihozlangan avtomobilga qo'shimcha asbob-uskunalarni o'rnatish ⇨ 2-28 bo'limlarning mazmuni bilan tanishib chiqing.

9 AVTOMOBILNI PARVARISHLASH

- UMUMIY MA'LUMOTLAR..... 9-2
- AVTOMOBIL TEKSHIRUVLARI 9-3
- FARALAR YORUG'LIGI YO'NALISHINI SOZLASH 9-22
- CHO'G'LANMA LAMPALARNI ALMASHTIRISH 9-23
- ELEKTR TIZIM 9-23
- G'ILDIRAKLAR VA SHINALAR 9-33
- QO'SHIMCHA AKBDAN ISHGA TUSHIRISH ... 9-58
- AVTOMOBILNI SHATAKKA OLISH 9-61
- AVTOMOBILNING TASHQI KO'RINISHINI PARVARISHLASH 9-64

UMUMIY MA'LUMOTLAR

Ehtiyot qismlarni olish va texnik xizmat ko'rsatishni bajarish zaruratida mahalliy dilerga murojaat qiling.
Siz firma ehtiyot qismlarini olasiz, avtomobilga texnik xizmat ko'rsatishni esa o'qitilgan va barcha zaruriylar bilan ta'minlangan texnik xizmat ko'rsatish bo'yicha mutaxassislar bajaradi.

Avtomobilning qo'shimcha asbob-uskunalari va modifikatsiyalari

⚠ *OGOHLANTIRISH!*

Agar avtomobilni sotib olgandan so'ng unga qo'shimcha uskunalar o'rnatsangiz, buni amalga oshirishda mostning maksimal yuklanishi yoki avtomobilning umumiy massasi oshib ketmasligiga ishonch hosil qiling. Ortgan yuklanish avtomobilning shikastlanishiga olib kelishi mumkin. Bunday holatda ta'mirlash kafolatli bo'lmaydi. Avtomobilni ortiqcha yuklamang. Ruxsat etilgan massa haqida ma'lumotni "Predeльно dopustimye nagruzki na avtomobil" bo'limidan ⇨ 8-11 ko'ring.

Qo'shimcha norasmiy asbob-uskunalarning o'rnatilishi yoki avtomobilga takomillashtirishlar kiritilishi tortish-dinamik xarakteristikalarga va xavfsizlikka salbiy ta'sir qilishi mumkin, xususan, shishiriladigan xavfsizlik yostiqlari, tormozlanish tizimi holatini yomonlashtirishi, turg'unlik, harakat va boshqaruvchanlikga, chiqarishlarni nazorat qilish, aerodinamika, mustahkamlik tizimlariga, haydovchiga yordam berish tizimlariga va tormozlarni antibloklash tizimi, tortish kuchini tartiblashtirish tizimi va dinamik stabillashtirish tizimi kabi shunday elektron tizimlarga ta'sir qilishi mumkin. Bunday qo'shimcha asbob-uskunalarning va modifikatsiyalarning o'rnatilishi hattoki avtomobilga kafolat bilan qoplanmaydigan nosozliklarga yoki shikastlanishlarga olib kelishi mumkin.
Ishlab chiqaruvchi-zavod tavsiyalarini buzgan holda yo'l bilan oraliq masofaning o'zgartirilishi natijasida osma elementlarini shikastlanishi kafolat holati hisoblanmaydi.
GM kompaniyasi tomonidan sertifikatlanmagan takomillashtirishlar kiritilishi, hamda detallarni o'rnatish yoki qo'llash natijasida, shu jumladan boshqaruv modullarini yoki dasturiy ta'minotini takomillashtirish sababi bo'yicha avtomobil detallarining shikastlanishi avtomobilga kafolatning amal qilishini to'xtatilishiga yoki o'zgartirishga duch etilgan detallarga nisbatan kafolat majburiyatlariga salbiy ta'sir qilishi mumkin.

GM kompaniyasining firma qo'shimcha asbob-uskunalari avtomobilning boshqa tizimlarini funksional imkoniyatlarini kengaytirish uchun mo'ljallangan. O'z avtomobilingiz uchun firma qo'shimcha asbob-uskunalarni xarid qilish masalasi bo'yicha GM dileriga murojaat qilish lozim, uning mutaxassislari tanlangan asbob-uskunalarni malakali o'rnatilishini amalga oshirish imkoniga ega. Shuningdek, Xavfsizlik yostiqlari bilan jihozlangan avtomobilga qo'shimcha asbob-uskunalarni o'rnatish ⇨2-28 bo'limga qarang.

AVTOMOBIL TEKSHIRUVLARI

Texnik xizmat ko'rsatish bo'yicha ishlarni mustaqil bajarish

Hech qanday holatda eAssist tizimi komponentlariga texnik xizmat ko'rsatishni mustaqil bajarishga urinmang. Ishlarni mustaqil bajarishda siz jarohat olishingiz, avtomobil esa shikastlanishi mumkin. Oraliq kuchlanishning shunday komponentlariga xizmat ko'rsatish va ularni ta'mirlashni faqat zaruriy bilimlarga va jihozlarga ega bo'lgan malakali mutaxassislar tomonidan bajarilishi kerak.

> ⚠ *OGOHLANTIRISH!*
>
> Agar siz zaruriy bilimlarga, ta'mirlash va xizmat ko'rsatish bo'yicha hujjatlarga, jihozlarga va ehtiyot qismlarga ega bo'lmasangiz, avtomobilda biror bir ishlarni mustaqil bajarish xavflidir. Xizmat ko'rsatish bo'yicha biror bir tartib-tamoyillarni bajarishdan avval ekspluatatsiya bo'yicha qo'llanma va ta'mirlash va xizmat ko'rsatish bo'yicha yo'riqnoma bilan albatta tanishib olish lozim bo'ladi.

Texnik xizmat ko'rsatish bo'yicha ishlarni mustaqil bajarishda muvofiq texnik xizmat ko'rsatish bo'yicha qo'llanmadan foydalaning. U yerda ekspluatatsiya bo'yicha qo'llanmaga qaraganda texnik xizmat ko'rsatish bo'yicha ishlarni qanday bajarish haqidagi juda ko'p ma'lumotlar saqlanadi.

Ushbu avtomobil shishiriladigan xavfsizlik yostiqlari tizimi bilan jihozlangan. Texnik xizmat ko'rsatish bo'yicha ishlarni mustaqil bajarishdan avval Xavfsizlik yostiqlari bilan jihozlangan avtomobilga xizmat ko'rsatish ⇨ 2-28 bo'limga qarang.

Agar avtomobil dvigatelni masofadan ishga tushirish funksiyasi bilan jihozlangan bo'lsa, u holda xizmat ko'rsatishni boshlashdan avval dvigatelning tasodifan masofadan ishga tushirish imkoniyatini istisno qilish uchun kapotni ochish lozim bo'ladi. Avtomobilni masofadan ishga tushirish ⇨ 1-8 bo'limga qarang.

Barcha detallarni olish, avtomobilning bosib o'tgan masofasi va texnik xizmat ko'rsatish bo'yicha ishlarni bajarish sanalarini qayd qilish jurnalini yuritib boring.

> ⚠ *DIQQAT!*
>
> Hattoki ahamiyatsiz ifloslanish ham avtomobil tizimlariga zarar yetkazishi mumkin. Iflosliklarning ishchi suyuqlikka, bachoklarning qopqoqlariga yoki moy o'lchash shchupiga tushishiga yo'l qo'ymang.

Kapot

> ⚠ *OGOHLANTIRISH!*
>
> Agar avtomobil dvigatelni avtomatik to'xtatish va ishga tushirish tizimi bilan jihozlangan bo'lsa, kapot qopqog'ini ochishdan avval o't oldirishni o'chirish lozim. Agar o't oldirishni yoqilgan holda qoldirilsa, kapot qopqog'i ochilishida dvigatel ishga tushadi. Bu odamlarning jarohat olishiga olib kelishi mumkin.

> ⚠ *OGOHLANTIRISH!*
>
> Ishlab turgan dvigatelda kapot ostidagi bo'shliqqa o'rnatilgan komponentlar qizishi mumkin. Terining himoyalanmagan maydonlarini kuydirib olmaslik uchun, issiq detallar sovigunicha ularga teginish yaramaydi. Terining issiq yuzalar bilan bevosita aloqasidan saqlanish uchun albatta qo'lqoplar yoki sochiqlardan foydalaning.

Kapot qopqog'ini ochishdan avval, uni qordan tozalab olish zarur.

Kapotni ochish uchun:

nishonchali kapot qopqog'i qulfini blokdan chiqarish dastagini torting. U pastda uskunalar panelining chap qismida joylashgan.

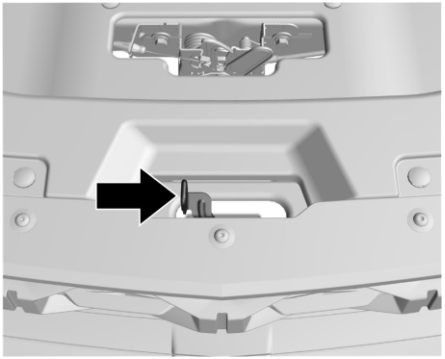

1. Kapotga yaqinlashing va markaz bo'ylab qopqoq ostida oldinda joylashgan qulfning pishangchasini toping.

Kapotning qopqog'ini ochish uchun uni o'ng tomonga suring.

2. Kapotni ko'taring, bundan so'ng kapot avtomatik ko'tariladi va gaz tayanchlar tizimi ta'siri ostida to'liq ochiq holatda ushlanib turiladi.

Kapotni yopish uchun:

1. Kapotni yopishdan avval, yonilg'i quyish bo'yinchalarining barcha qopqoqlari o'rnatilganligiga va zichlab qotirilganligiga, barcha jihozlar esa yig'ishtirib olinganligiga ishonch hosil qilish lozim.

2. Kapotni toki gaz tayanchlari tizimi uni boshqa ushlab turmagunicha pastga torting.

Kapot o'zining shaxsiy og'irligi ta'siri ostida tushgunicha tushiring. Qulf kapot qopqog'ini ishonchli qaydlaganiga ishonch hosil qiling. Zarurat tug'ilganida qo'shimcha kuch ishlatib, tartib-taomilni takrorlang.

⚠ *OGOHLANTIRISH!*
Agar kapot qopqog'i noto'liq yopilgan bo'lsa, harakatni boshlash taqiqlanadi. Qopqoq ko'rish maydonini to'sib, ochilib ketishi mumkin, bu avariyaga olib kelishi mumkin. Bu odamlarning jarohat olishiga olib kelishi mumkin. Harakatni boshlashdan avval kapot qopqog'i ishonchli yopilganligiga ishonch hosil qilish zarur bo'ladi.

Motor bo'linmasining umumiy ko'rinishi

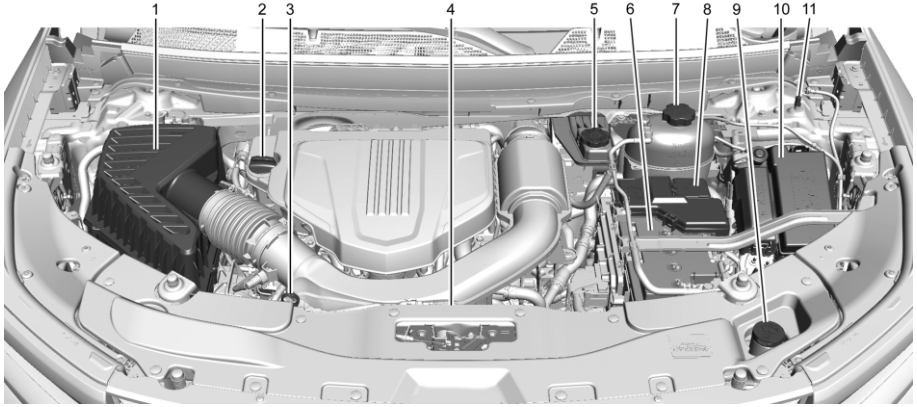

1. Dvigatelning havo filtri. "Dvigatelning havo filtri"ga qarang.
2. Dvigatelning moy quyish bo'yinchasi qopqog'i. Motor moyi ⇨ 9-5 bo'limga qarang.
3. Motor moyi sathining moy o'lchash shchupi. Motor moyi ⇨ 9-5 bo'limga qarang.
4. Dvigatelni sovutish ventilyatori (ko'rish zonasidan tashqari). "Sovutish tizimi"ga qarang.
5. Tormoz suyuqligi bachogi. "Tormoz suyuqligi"ga qarang.
6. Akkumulator batareyasi. "Akkumulator batareyasi"ga qarang.
7. Dvigtelning sovutiuvchi suyuqligining kengaytiruvchi bachogi va himoyalovchi klapanli qopqoq. "Sovutish tizimi"ga qarang.
8. Akkumulator batareyasining musbat (+) qutbli simi. "Qo'shimcha AKBdan ishga tushirish"ga qarang.
9. Old oyna yuvgichi suyuqligi uchun bachok. "Yuvgich suyuqligi"ga qarang.
1. Saqlagichlar bloki. "Motor bo'linmasidagi saqlagichlar bloki"ga qarang.
2. Akkumulator batareyasining chiqarilgan manfiy (-) qutbli simi. "Qo'shimcha AKBdan ishga tushirish"ga qarang.

Motor moyi

Dvigatelning tegishli ishchi xarakteristikalarini va uning mustahkamligini ta'minlash uchun motor moyiga alohida e'tiborni qaratish lozim bo'ladi. O'z investitsiyalaringizni himoyalash uchun, ushbu quyida keltirilgan oddiy, ammo muhim talablarga rioya qiling:

- Tasniflanish muvofiqligiga sertifikatlangan zaruriy qovushoqlikdagi moylarni qo'llang. Ushbu bo'limda "Tegishli motor moylarini tanlash" paragrafiga qarang.
- Motor moyi sathini muntazam tekshirib turing va uning tegishli sathini qo'llab turing. Ushbu bo'limda "Motor moyini tekshirish" va "Qachon motor moyini qo'shish lozim" paragraflariga qarang.
- Motor moyini o'z vaqtida almashtiring. Motor moyini xizmat muddati nazorati tizimi ⇨ 9-8 bo'limda qarang.
- Foydalanib bo'lingan motor moyini har doim tegishli tarzda utilizatsiya qilish kerak. Ushbu bo'limda "Foydalanib bo'lingan motor moyini nima qilish kerak" paragrafiga qarang.

Motor moyini tekshirish

Motor moyining sathini muntazam, har 650 km (400 mil) o'tgandan keyin, hamda uzoq safarlardan oldin tekshirish zarur. Dvigatel karteridagi moy sathini o'lchash uchun shchup tutqichi halqa ko'rinishida bajarilgan. Uning joylashish joyi Motor bo'linmasining umumiy ko'rinishi ⇨ 9-5 bo'limda ko'rsatilgan.

⚠ *OGOHLANTIRISH!*
Shchup tutqichi issiq bo'lishi mumkin, undan kuyib qolish mumkin. Shup tutqichini faqat unga latta yopib yoki qo'lqop kiyib ushlash mumkin.

Agar haydovchining axborot markazi (DIC) displeyida moyning past sathi haqida xabar aks ettirilayotgan bo'lsa, uning sathini qo'lda tekshirish zarur.

Quyida keltirilgan tavsiyalarga rioya qiling:

- Natija aniq bo'lishi uchun, avtomobilni nishablikka ega bo'lmagan tekis maydonda to'xating. Moy sathini dvigatel o'chirilganidan keyin kamida ikki soat o'tgandan so'ng tekshirish lozim. Agar avtomobilni nishablikka ega bo'lgan maydonda to'xtatilsa yoki dvigatel to'xtatilgandan keyin zaruriy vaqt kutmasdan tekshiruv o'tkazilsa, natijalar noto'g'ri bo'ladi. Sovuq dvigatelda uni ishga tushirishdan avval sathni tekshirish ancha aniq natijalarni beradi. Moy o'lchaydigan shchupni chiqarib oling va moy sathini o'lchang.
- Agar siz ikki soat kutish imkoniga ega bo'lmasangiz, agar dvigatel qizdirilgan bo'lsa, hech bo'lmaganda 15 daqiqa, agar dvigatel qizdirilmagan bo'lsa, 30 daqiqa kuting. Shchupni chiqarib oling, uni toza mato bilan artib oling va o'z o'rniga kiriting. Nayzali sath ko'rsatkichini, uning uchini pastga qaratib ushlab, yana chiqarib oling va motor moyi sathini tekshiring.

Motor moyini qachon qo'shish kerak

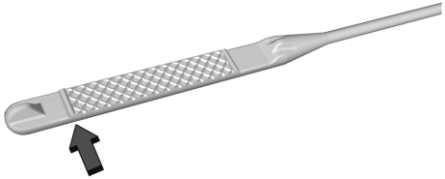

Agar dvigatel o'chirilishidan keyin kamida 15 daqiqa kutish bilan o'lchash natijalari bo'yicha moyning sathi shchup uchidagi chekmali maydondan past bo'lsa, tavsiya etilgan moydan bir litr (bir kvarta) qo'shing va tekshiruvni takrorlang. Quyida ushbu bo'limda "Tegishli motor moyini tanlash" bandiga qarang, u yerda motor moyining qaysi turini qo'llash kerakligi tushuntirilgan. Dvigatel karteridagi motor moyining tegishli hajmi Yonilg'i idishlari ⇨ 11-3 bo'limda ko'rsatilgan.

⚠ *DIQQAT!*

Juda ko'p moy quyish yaramaydi. Nayzali sath ko'rsatkichi bo'yicha ruxsat etilgan ishchi oraliqdan yuqori yoki undan past motor moyini qo'shimcha quyish dvigatel uchun zararli. Agar motor moyining sathi ishchi oraliqdan yuqoriga ko'tarilib ketgan bo'lsa (ya'ni, moyning sathi dvigatelda motor moyi sathining tegishli ishchi oralig'iga ko'rsatuvchi kesishuvchan shtrixovka zonasidan yuqori bo'lib qolgandagi motor moyining ortiqcha miqdori mavjud), dvigatel ishdan chiqishi mumkin. Ortiqcha moyni to'king yoki avtomobilda harakatlanishni cheklang va ortiqcha moyni olib tashlash uchun texnik xizmat ko'rsatish stansiyasiga murojaat qiling.

Motor bo'linmasining umumiy ko'rinishi ⇨ 9-5 bo'limga qarang, u yerda dvigatelning moy quyish bo'yinchasining qopqog'ini joylashish joyi ko'rsatilgan.

Motor moyining sathi tegishli ishchi oraliqda joylashishi uchun uning yetralicha miqdorini qo'shimcha quying. Tekshirish yakunlanganidan so'ng quvurchaga nayzali sath ko'rsatkichini tiralgunicha qayta o'rnating.

Tegishli motor moyini tanlash

Tegishli motor moyini tanlash moyning kerakli texnik xarakteristikalari va uning qovushoqligi bilan aniqlanadi. Tavsiya etiluvchi suyuqliklar va surkov materiallari ⇨ 10-11 bo'limga qarang.

Texnik xarakteristikalar

Dexos1 tasniflanishiga muvofiq keluvchi to'liq sintetik motor moylarini qo'llang. GM kompaniyasining dexos1™ tasniflanishiga muvofiq keluvchi motor moyli idish dexos1 logotipiga ega bo'lishi kerak. www.gmdexos.com. ga qarang.

dexos™1
GM APPROVED - GEN 3

⚠ *DIQQAT!*

Ushbu qoidalarga rioya qilmaslik dvigatelning shikastlanishiga va kafolatning buzilishiga olib kelishi mumkin.

Qovushoqlik navi

SAE 0W-20 motor moyini qo'llang.

Qovushoqlik bo'yicha moyni tanlashda u tasniflanishga muvoffiq kelishini tekshirish tavsiya etiladi. "Tasniflanishlar" bandini avval ushbu bo'limda qarang.

Motor moyiga qo'shimchalar/ Moylash tizimlarini yuvish

Motor moyiga biror narsalarni qo'shish taqiqlanadi. Tegishli ishchi xarakteristikalarni ta'minlash va dvigatelni himoyalash uchun dexos1 tasniflanishiga muvofiq keluvchi tavsiya etilgan motor moylarini qo'llash yetarli bo'ladi.

Moylash tizimini yuvish tavsiya etilmaydi, ushbu tartib-taomil dvigatelning ishdan chiqishiga olib kelishi mumkin, unga avtomobil kafolat amal qilmaydi.

Foydalanib bo'lingan motor moylarini nima qilish kerak

Foydalanib bo'lingan motor moylari teriga salbiy ta'sir qilishi mumkin bo'lgan, hattoki saratonni keltirib chiqarishi mumkin bo'lgan ba'zi komponentlarni saqlaydi. Motor moyining odam terisi bilan uzoq aloqada bo'lishiga yo'l qo'ymang. Terini va tirnoqlarni sovunli suvda yoki qo'llarni yuvish uchun vosita bilan yuvib oling. Foydalanib bo'lingan motor moyi bilan ifloslangan kiyimlarni yoki lattalarni yuving yoki

tegishli tarzda utilizatsiya qiling. Neft mahsulotlarini qo'llash va ularni utilizatsiya qilishga nisbatan ishlab chiqaruvchining ogohlantirishlariga qarang.
Foydalanib bo'lingan moy atrof-muhit uchun tahdid solishi mumkin. Agar siz motor moyini mustaqil almashtirayotgan bo'lsangiz, ishlatib bo'lingan filtrni tashlab yuborishdan avval undan hamma moyni to'kib oling.
Motor moyini maishiy chiqindilar uchun konteynerlarga yoki yerga, kanalizatsiya kollektorlariga, hamda ariqlarga yoki ko'llarga to'kish taqiqlanadi. Motor moyini foydalanib bo'lingan moylarni to'plash joyiga qayta ishlashga topshirish lozim.

Motor moyi xizmat muddati nazorati tizimi

Motor moyini qachon almashtirish kerak

Ushbu avtomobilning elektron tizimi moyni va filtrni almashtirish zarurati haqida o'z vaqtida ogohlantiradi. Bu dvigatelning aylanish chastotasi, dvigatel harorati va avtomobilning bosib o'tgan masofasi kabi omillarning uyg'unligiga bog'liq. Haydash sharoitlariga bog'liq holda moyni almashtirish zarurati bosib o'tilgan masofaning har xil qiymatlarida yuzaga kelishi mumkin. Tizimning me'yorda ishlashi uchun moyni har bir almashtirishda uni bekor qilinishini bajarish zarur.

Agar tizim moyning xizmat qilish muddati qisqarganligini aniqlasa, CHANGE ENGINE OIL SOON (DVIGATELDA MOYNI ALMASHTIRISH MUDDATI YAQINLASHMOQDA) xabari paydo bo'ladi, u moyni almashtirish zarurligiga ko'rsatadi. Iloji boricha tezroq moyni almashtirish zarur, moy almashtirilguniga qadar ruxsat etilgan masofa - ko'pi bilan 1 000 km (600 mil). Muayyan sharoitlarda (haydashning maqbul sharoitlari) tizim 1 yilgacha moyni almashtirish zarurati haqida signal uzatmasligi mumkin.
Motor moyi va filtrni ko'pi bilan bir yilda bir marta almashtirish lozim, bir vaqtning o'zida tizimni bekor qilinishini bajarish talab etiladi. Dileringizda texnik xizmat ko'rsatish bo'yicha o'qitilgan mutaxassislar bor, ular ushbu ishni bajaradi va tizimni bekor qilinishini amalga oshiradi. Bundan tashqari, moyni sizib chiqishlar mavjudligiga muntazam tekshirish va zaruriy sathni qo'llab turish muhimdir.
Agar tizimda to'satdan uzilish sodir bo'layotgan bo'lsa, moyni uni oxirgi almashtirish paytidan 5000 km (3000 mil) yo'l bosib o'tilishida almashtirish lozim bo'ladi. Unutmang, har bir moy almashtirishdan keyin tizimni bekor qilish zarur.

Motor moyi xizmat muddati nazorati tizimini bekor qilish

Tizim moyning keyingi almashtirilish vaqtini to'g'ri hisoblashi mumkin bo'lishi uchun moyni har bir almashtirishda uning ko'rsatkichlarini bekor qilish zarur.
Moyni har bir almashtirishdan keyin motor moyining xizmat muddatini 100%ga bekor qilish zarur. U avtomatik bekor qilinmaydi. Motor moyi xizmat muddati nazorati tizimini ko'rsatkichlarini bekor qilish tartibi:
1. UO'Q selektorini P (To'xtab turish) holatiga o'tkazing.
2. Axborot-ko'ngilochar tizimning bosh ekranida Vehicle Status (Avtomobil holati) > Maintenance (Texnik xizmat ko'rsatish) > Oil Life (Moyning xizmat muddati) > Reset (Bekor qilish)ni tanlang. Avtomobil holati ⇨ 4-27 bo'limiga qarang.
3. Menyudagi yo'l-yo'riqlarni bajaring va ekranda Bekor qilishni bosing. So'ngra bekor qilishni tasdiqlash uchun Bekor qilishni tanlang. Hisoblagich ko'rsatkichlari 100%ga o'zgaradi.
Agar CHANGE ENGINE OIL SOON (DVIGATELDA MOYNI ALMASHTIRISH MUDDATI YAQINLASHMOQDA) xabari dvigatelni ishga tushirishda takroran paydo bo'layotgan bo'lsa, va/yoki MOYNI ALMASHTIRISHGACHA VAQT qiymati 0%ga yaqin bo'lsa, demak motor moyining xizmat muddati bekor qilinmagan. Ushbu tartib-taomilni takrorlang.

Avtomatik uzatmalar qutisi uchun suyuqlik
Uzatmalar qutisidagi suyuqlik sathini tekshirish shart emas. Uzatmalar qutisidan suyuqlikning kamayishini yagona sababi sizib chiqish hisoblanadi. Sizib chiqish yuzaga kelishida dilerga murojaat qiling va iloji boricha tezroq avtomobilni ta'mirlang.
UO'Q moyini faqat Tavsiya etilgan suyuqliklar va surkov materiallari bo'limida ko'rsatilgan moylarni qo'llab, Texnik xizmat ko'rsatish jadvali ⇨ 10-3 bo'limda ko'rsatilgan davriylikda almashtirish zarur. Tavsiya etilgan suyuqliklar va surkov materiallari ⇨10-11ga qarang.

⚠ *DIQQAT!*

Mos kelmaydigan transmission suyuqlikning qo'llashda avtomobil shikastlanishi mumkin, va bunday shikastlanish avtomobilga kafolatning ta'siri ostiga to'g'ri kelmaydi. Avtomatik uzatmalar qutisi uchun har doim muvofiq suyuqlikni qo'llang. Tavsiya etilgan suyuqliklar va surkov materiallari ⇨ 10-11ga qarang.

Agar transmissiya suyuqligini tekshirish kerak bo'lib qolsa, o'z dileringizga murojaat qiling.

Dvigatelning havo filtri resursi hisoblagichi
Ushbu funksiya (muvofiq jamlanmada) haydovchining axborot markaziga havo filtrining qolgan resursini va rejali texnik xizmat ko'rsatish muddatlari bilan xabarni chiqaradi.
Texnik xizmat ko'rsatish zarurati haqidagi xabarlarning tez-tezligi haydash va atrof-muhit sharoitlariga bog'liq bo'ladi.

Dvigatelning havo filtrini qachon almashtirish kerak
Agar haydovchining axborot markazida quyidagi xabarlardan biror biri paydo bo'layotgan bo'lsa, dvigatelning havo filtrini almashtirish kerak:
- Change the air filter at the next oil change (Moyni keyingi almashtirilishida havo filtrini almashtiring).
- Replace the engine air filter at the earliest convenience (Iloji boricha tezroq dvigatelning havo filtrini almashtiring).

Agar haydovchining axborot markazida dvigatelni havo filtri resursi hisoblagichini tekshirish zarurati haqida xabar paydo bo'lgan bo'lsa, o'z dileringizga murojaat qiling.

Dvigatelni havo filtrini xizmat qilish muddati nazorat tizimini bekor qilinishini qanday bajarish mumkin
Bekor qilish uchun:
1. UO'Q selektorini P (To'xtab turish) holatiga o'tkazing.
2. Avtomobil haqidagi ma'lumotlar menyusida Air Filter Life (Havo filtrining resursi) kartochkasini oching.
3. Kartochkani tanlang va filtr resursini bekor qilish uchun Reset (Bekor qilish)ni bosing.

Dvigatelning havo filtri
Havo filtri oldingi yo'lovchi tomonida avtomobilning motor bo'linmasida joylashgan.
Dvigatelning havo filtrini qachon tekshirish kerak
- Havo filtrini tekshirish va uni almashtirish davriyligi haqidagi ma'lumotlarni Texnik xizmat ko'rsatish jadvali ⇨ 10-3 bo'limda qarang.
- Agar avtomobil dvigatel havo filtri resursi hisoblagichi bilan jihozlangan bo'lsa, Dvigatelning havo filtri resursi hisoblagichi ⇨9-9ga qarang.
- Agar avtomobil yuqori changlanganlik sharoitlarida ekspluatatsiya qilinayotgan bo'lsa, havo filtrini tekshirish va uni almashtirish davriyligiga rioya qiling, Texnik xizmat ko'rsatish jadvali ⇨ 10-3ga qarang.

Dvigatel havo filtrini tekshirish/almashtirish tartibi

Havo filtrini korpusi ochiq bo'lgan dvigatelni ishga tushirish va uni ekspluatatsiya qilish yaramaydi. Havo filtrini yechib olishdan avval, uning korpusi atrofidagi maydonni iflosliklardan va changdan tozalab oling. Dvigatelning havo filtrini yechib oling. Havo filtrini yengil silkiting va undan chang va iflosliklarni qoqib olish uchun unga taqillating (dvigateldan uzoqroqda).

Filtrni shikastlanishlar mavjudligiga tekshiring. Shikastlangan dvigatelni yangisiga almashtirish zarur. Havo filtrini va uning elementlarini suv yoki siqilgan havo bilan tozalash taqiqlanadi.

Havo filtrini tekshirish yoki uni almashtirish uchun:

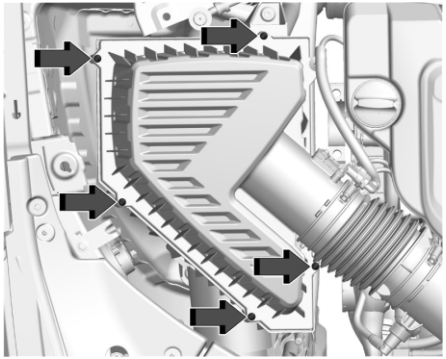

1. Beshta vintlarni bo'shating va tugunning qopqog'ini yechib oling.

> ⚠ *OGOHLANTIRISH!*
>
> Agar biror bir detalni almashtirish zarur bo'lsa, almashtirish uchun xuddi shunday artikul raqami yoki unga o'xshash ehtiyot qismni qo'llash lozim. Boshqa o'rnatish o'lchamlarga ega bo'lgan yoki shakli yoki funksionalligi bilan farqlanuvchi ehtiyot qismlarning qo'llanilishi odamlarning mayib bo'lishi yoki avtomobilning shikastlanishi sababi bo'lib qolishi mumkin.

2. Dvigatelning havo filtrini tekshiring va zarurat tug'ilganda uni almashtiring.
3. Qopqoqni o'rnating va uni beshta vintlar bilan mahkamlang.
4. Agar avtomobil dvigatel havo filtri resursi hisoblagichi bilan jihozlangan bo'lsa, havo filtri almashtirilgandan so'ng uni ko'rsatkichlarini bekor qiling. Dvigatelning havo filtri resursi hisoblagichi ⇨ 9-9 bo'limga qarang.

> ⚠ *OGOHLANTIRISH!*
>
> Havo filtrisiz dvigatelning ishlashi uning yaqinida bo'lgan odamlarning kuyib qolishiga olib kelishi mumkin. Dvigatelda ishlarni bajarishda ehtiyotkorlikka rioya qiling. Havo filtri yechib qo'yilgan dvigatelni ishga tushirmang yoki avtomobilni ekspluatatsiya qilmang, chunki dvigatelning qayta chaqnashlarida alanga paydo bo'lish ehtimoli bor.

> ⚠ *DIQQAT!*
>
> Havo filtri yechib qo'yilganida ifloslik dvigatelga osongina tushishi va uni ishdan chiqarishi mumkin. Havo filtrisiz avtomobilni ekspluatasiya qilish mumkin emas.

Sovutish tizimi

Sovutish tizimi dvigatelning tegishli ishchi haroratini qo'llab-quvvatlanishini ta'minlaydi.

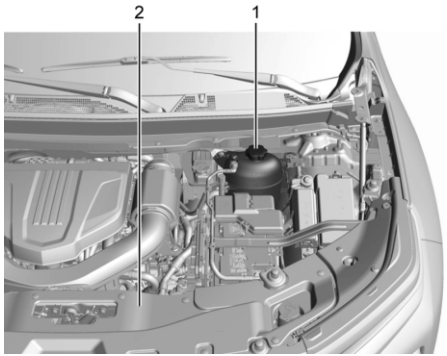

1. Dvigtelning sovutiuvchi suyuqligining kengaytiruvchi bachogi va himoyalovchi klapanli qopqoq
2. Dvigatelni sovutish ventilyatori (ko'rish zonasidan tashqari)

⚠ *OGOHLANTIRISH!*

Kapot ostidagi elektr ventilator hattoki ishlamayotgan dvigatelda ham yoqilishi va sizga jarohat yetkazishi mumkin. Qo'llarni, kiyimlarni va jihozlarni kapot ostida joylashgan elektr ventilatordan uzoqroqda saqlash lozim bo'ladi.

⚠ *OGOHLANTIRISH!*

Isitgich yoki radiatorning shlanglariga, yoki dvigatelni boshqa detallariga teginmang. Ular juda issiq bo'lishi va kuyish sababi bo'lib qolishi mumkin. Sizib chiqish mavjudligida dvigatelni ekspluatasiya qilmang; hamma sovituvchi suyuqlik sizib chiqib ketishi mumkin. Bu dvigatelning alangalanishiga yoki kuyishlar olishga olib kelishi mumkin.
Avtomobil harakatlanishini boshlashdan avval barcha sizib chiqishlarni bartaraf qiling.

Dvigatelning sovituvchi suyuqligi

Avtomobilingizni dvigatelini sovutish tizimiga DEX-COOL sovituvchi suyuqligi quyilgan. Sovituvchi suyuqlikni o'rnatilgan oraliqlar bilan tekshirish va almashtirish zarur. Texnik xizmat ko'rsatish jadvali ⇨ 10-3ga qarang.
Quyida sovutish tizimi konstruksiyasi va sovituvchi suyuqlikni tekshirish va uning sathi pasayishi holatida qo'shimcha quyish usullari tushuntirib beriladi. Agar dvigatelning ortiqcha qizishi sodir bo'layotgan bo'lsa, Dvigatelning ortiqcha qizishi ⇨ 9-14 bo'limga murojaat qilish kerak bo'ladi.

Qaysi suyuqlikni qo'llash kerak

⚠ *OGOHLANTIRISH!*

Toza suv yoki spirt kabi boshqa suyuqliklar tegishli sovituvchi suyuqlikning qaynashi bilan taqqoslash bo'yicha vaqtliroq qaynashi mumkin. Agar sovutish tizimiga toza suv yoki muvofiq kelmaydigan sovituvchi suyuqlik quyilsa, dvigatel ortiqcha qizib ketishi mumkin, ammo bunda ortiqcha qizib ketish haqida ogohlantirish keltirilmaydi. Bu dvigatelning alangalanishiga yoki haydovchining yoki yaqin joylashgan odamlarning kuyishlariga olib kelishi mumkin.

Toza ichimlik suvi va DEX-COOL sovituvchi suyuqligini 50/50 aralashmada qo'llang. Bunday aralashma:

- Havo harorati -37 °C (-34 °F)gacha bo'lganida muzlamaydi.
- 129 °C (265 °F)gacha qizdirishda qaynab ketmaydi.
- Zanglash va korroziyadan himoya qiladi.
- Aluminiy detallarini shikastlamaydi.
- Dvigatelning mos haroratini qo'llab turishga yordam beradi.

⚠ *DIQQAT!*

Toza ichimlik suv bilan GM GMW3420 standarti talablariga muvofiq keluvchi DEX-COOL sovituvchi suyuqliklar aralashmasidan tashqari biror bir boshqa suyuqliklardan foydalanmang. Barcha qolgan suyuqliklar avtomobilga amal qiluvchi kafolat ostiga tushmaydigan dvigatelning sovituvchi tizimi va avtomobilning shikastlanishiga olib kelishi mumkin.

Dvigatelning sovituvchi suyuqligini maishiy chiqindilar uchun konteynerlarga yoki yerga, kanalizatsiya kollektorlariga, hamda ariqlarga yoki ko'llarga to'kish taqiqlanadi. Sovituvchi suyuqlikni almashtirilishini avtorizatsiyalangan servis markazida bajarish lozim, uning mutaxassislari foydalanib bo'lingan sovituvchi suyuqliklarni utilizatsiyasiga nisbatan qonunchilik talablarini bilishadi. Bu atrof-muhitni va sizni sog'lig'ingizni muhofaza qilishga yordam beradi.

Sovituvchi suyuqlikni tekshirish

Sovituvchi suyuqlikni sathini tekshirish vaqtida avtomobil gorizontal yuzaga joylashtirilgan bo'lishi kerak.

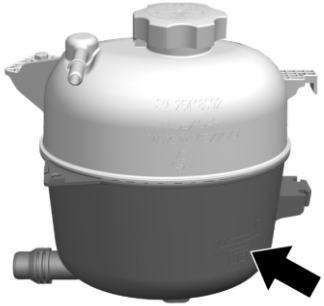

Kengaytiruvchi bachokda sovituvchi suyuqlik borligini vizual tekshiring.

Agar sovituvchi suyuqlikning kengaytiruvchi bachokidagi suyuqlik qaynayotgan bo'lsa, hech qanday harakatlarni amalga oshirmang, uning sovishini kuting. Agar sovituvchi suyuqlik ko'rinib turgan, ammo sovituvchi suyuqlik sathi belgisi ko'rinmayotgan bo'lsa, sovituvchi suyuqlikning kengaytiruvchi bachogiga sovutish tizimi soviganidan keyin bachok o'rtasidagi tepa qovurg'agacha ichimlik sifatidagi toza suv va DEX-COOL antifrizning 50/50 aralashmasini qo'shimcha quying. Dvigatelning ortiqcha qizishi ⇨ 9-14 bo'limga qarang.

Sovituvchi suyuqlikning kengaytiruvchi bachogi avtomobilning motor bo'linmasida, haydovchi tarafida joylashgan. Motor bo'linmasining umumiy ko'rinishi ⇨ 9-5 bo'limga qarang.

Sovituvchi suyuqlik uchun kengaytiruvchi bachokga sovituvchi suyuqlikni qanday qo'shib quyiladi

⚠ *OGOHLANTIRISH!*

Issiq sovutish tizimidagi bug' va qaynayotgan suyuqliklar bosim ostida bo'ladi. Hattoki saqlovchi klapanli qopqoqni ozgina burilishi ularning katta tezlikda chiqishiga olib kelishi mumkin, bu kuyish sababi bo'lib qolishi mumkin. Issiq sovutish tizimidagi qopqoqni, shu jumladan saqlovchi klapanli qopqoqni burash taqiqlanadi.

Sovutish tizimi va saqlovchi klapanli qopqoq sovigunicha kuting.

⚠ *OGOHLANTIRISH!*

Toza suv yoki spirt kabi boshqa suyuqliklar tegishli sovituvchi suyuqlikning qaynashi bilan taqqoslash bo'yicha vaqtliroq qaynashi mumkin. Agar sovutish tizimiga toza suv yoki muvofiq kelmaydigan sovituvchi suyuqlik quyilsa, dvigatel ortiqcha qizib ketishi mumkin, ammo bunda ortiqcha qizib ketish haqida ogohlantirish keltirilmaydi. Bu dvigatelning alangalanishiga yoki haydovchining yoki yaqin joylashgan odamlarning kuyishlariga olib kelishi mumkin.

⚠ *OGOHLANTIRISH!*

Dvigatelning issiq detallariga sovituvchi suyuqlikning to'qilishi kuyishlarning sababi bo'lib qolishi mumkin. Sovituvchi suyuqlikning tarkibiga etilenglikol kiradi, agar dvigatel detallari yetarlicha yuqori harorat mavjud bo'lgan holatda qaynaydi.

⚠ *DIQQAT!*

Sovituvchi suyuqlikni to'ldirishning maxsus tartib-taomiliga rioya qilmaslik dvigatelning ortiqcha qizib ketishiga olib kelishi va tizim shikastlanishining sababi bo'lib qolishi mumkin. Agar sovituvchi suyuqlik kengaytiruvchi bachokda ko'rinmayotgan bo'lsa, o'z dileringiz bilan bog'laning.

Agar nosozlik aniqlanmagan bo'lsa, u holda kengaytiruvchi bachokda sovituvchi suyuqlik ko'rinib turganini tekshiring. Agar sovituvchi suyuqlik kengaytiruvchi bachok ichida ko'rinib turgan, ammo uning sathi o'rnatilgan belgida joylashmagan bo'lsa, u holda avval sovutish tizimi (jumladan, kengaytiruvchi bachokni yopib turuvchi saqlovchi klapanli qopqoqni) sovuqligiga ishonch hosil qilib, 50/50 mutanosiblikda toza ichimlik suvi va DEX-COOL sovituvchi suyuqlikdan tashkil topgan aralashmani bachokka qo'shimcha quying.



1. Sovutish tizimi, kengaytiruvchi bachok va saqlovchi klapanli qopqoqni radiatorning tepa shlangi soviganidan so'ng saqlovchi klapanli qopqoqni kengaytiruvchi bachokdan yechib oling. Saqlovchi klapanli qopqoqni asta-sekin soat strelkasiga qarshi taxminan chorakta aylanishga buring. Agar vishillash eshitiladigan bo'lsa, uning to'xtashini kuting. Bu bosimni pasaytirish shlangi orqali har qanday bosimni pasaytirishga imkon beradi.
2. Bundan so'ng, asta-sekin burab, saqlovchi klapanli qopqoqni yechib oling.

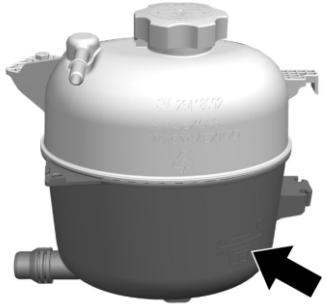

3. Kengaytiruvchi bachokka zaruriy nisbatda eritilgan sovituvchi suyuqlikni ko'rsatilgan belgigacha quying.
4. Kengaytiruvchi bachokning saqlovchi klapanli qopqog'i yechilganida dvigatelni ishga tushiring va radiatorning tepa shlangini qizishini kuting.
Dvigatelni sovutish ventilyatoridan ehtiyot bo'ling.
Ushbu paytda kengaytiruvchi bachokdagi sovituvchi suyuqlik sathi pasayishi mumkin.

Agar sovituvchi suyuqlik sathi pasaygan bo'lsa, kengaytiruvchi bachokka zaruriy nisbatda eritilgan sovituvchi suyuqlikni o'rnatilgan belgigacha qayta qo'shib quying.
5. Saqlovchi klapanli qopqoqni o'rnating va uni zichlab burab qotiring.
6. Sovituvchi suyuqlik sathini dvigatel o'chirilgandan so'ng va sovituvchi suyuqlik sovishidan keyin tekshiring.
Zarurat tug'ilganida sovituvchi suyuqlikni quyish tartib-taomilini 1-6-qadamlarini takrorlang.
Agar tizimning keyingi sovitilishidan keyin sovituvchi suyuqlikning sathi baribir talab etilayotgandan farq qiladigan bo'lsa, dilerga murojaat qiling.

⚠ *DIQQAT!*

Agar saqlovchi klapanli qopqoq zichlab o'rnatilmagan bo'lsa, sovituvchi suyuqlikning sizib chiqishi va dvigatelni shikastlashi ehtimoli bor.
Qopqoq tegishli tarzda va zich yopilganligiga ishonch hosil qiling.

Dvigatelning ortiqcha qizib ketishi

Avtomobilda dvigatelning ortiqcha qizib ketishi haqida ogohlantiruvchi bir nechta indikatorlar mavjuddir.
Uskunalar majmuida dvigatelning sovituvchi suyuqligi harorati ko'rsatkichi mavjuddir. Dvigatelning sovituvchi suyuqligining harorat indikatori ⇨ 4-13ga qarang.
Avtomobil, shuningdek, haydovchining axborot markaziga (DIC) xabar chiqarilishi mumkin.
Agar ushbu ogohlantirish paydo bo'lishida haydovchi kapotni ko'tarmaslik qarorini qabul qilgan bo'lsa, kechiktirmasdan texnik xizmat ko'rsatish stansiyasiga murojaat qilish zarur.
Agar ushbu ogohlantirish paydo bo'lishida haydovchi kapotni ko'tarish qarorini qabul qilgan bo'lsa, avtomobil gorizontal maydonga to'xtab turishga joylashtirilganligiga ishonch hosil qilish zarur bo'ladi. So'ngra, dvigatelni sovutish ventilyatori aylanayotganligiga qarash kerak. Agar dvigatel ortiqcha qizib ketayotgan bo'lsa, ventilator aylanishi kerak. Agar bunday bo'lmasa, dvigatelning keyingi ekspluatatsiyasini to'xtating. Avtomobilni ta'mirlashga topshiring.

⚠ *DIQQAT!*

Dvigatelni sovutish tizimida sizib chiqish mavjudligi holatida dvigatelni ekspluatatsiya qilmang. Bu sovituvchi suyuqlikning yo'qotilishiga olib kelishi va tizim yoki avtomobilning ishdan chiqish sababi bo'lib qolishi mumkin. Yuzaga kelgan sizib chiqishlarni kechiktirmasdan bartaraf qiling.

Agar motor bo'linmasidan bug' chiqayotgan bo'lsa

⚠ *OGOHLANTIRISH!*

Issiq sovutish tizimidagi bug' va qaynayotgan suyuqliklar bosim ostida bo'ladi. Hattoki saqlovchi klapanli qopqoqni ozgina burilishi ularning katta tezlikda chiqishiga olib kelishi mumkin, bu kuyish sababi bo'lib qolishi mumkin. Issiq sovutish tizimidagi qopqoqni, shu jumladan saqlovchi klapanli qopqoqni burash taqiqlanadi.
Sovutish tizimi va saqlovchi klapanli qopqoq sovigunicha kuting.

Agar motor bo'linmasidan bug' chiqmayotgan bo'lsa

Agar dvigatelning ortiqcha qizib ketishi haqida xabar paydo bo'layotgan bo'lsa, ammo bug' ko'rinmayotgan va hech narsa eshitilmayotgan bo'lsa, muammo unchalik ham jiddiy emasligi ehtimoli bor. Ba'zida, dvigatel quyidagi holatlarda ahamiyatsiz qizib ketishi mumkin:

- Issiq kunda toqqa uzoq ko'tarilish vaqtida.
- Yuqori tezlikda safar qilishdan keyin to'xtash vaqtida.
- Avtomobil tirbandliklarida bo'sh yurishda dvigatelning uzoq ishlashi vaqtida.

Agar bug' alomatlarisiz ortiqcha qizib ketish haqida ogohlantirish paydo bo'layotgan bo'lsa:

1. Havo konditsionerini o'chirib qo'ying.
2. Isitgichni maksimal haroratga o'tkazing, ventilatorni esa maksimal aylanish chastotasiga keltiring. Zarurat tug'ilganida oynani oching.
3. Bu xavfsiz bo'lgan vaqtda, yo'l chetiga o'ting, uzatmalar qutisini P (to'xtab turish) yoki N (neytral) holatga o'rnating va dvigatelga bo'sh aylanishlarda ishlash imkonini bering.

Agar sovituvchi suyuqlikning harorati ko'rsatkichi strelkasi shkalaning qizil sektoridan chiqqan bo'lsa, harakatni davom ettirish mumkin. Avtomobilda sekin-asta harakat qilishni 10 daqiqa davomida davom ettiring. Oldinga harakatlanayotgan transport vositasigacha xavfsiz oraliqni saqlab boring. Agar ogohlantirish qayta paydo bo'lmayotgan bo'lsa, harakatlanishni odatiy tartibda davom ettiring, so'ngra suyuqlik sathini va sovituvchi tizimning ish qobiliyatini tekshirish lozim bo'ladi. Agar ogohlantirish takroran chiqarilayotgan bo'lsa, yo'l chetiga o'ting, to'xtang va zudlik bilan avtomobilni to'xtab turishga joylashtiring. Agar bug' ko'rinmayotgan bo'lsa, to'xtab turishga joylashtirishdan keyin uch daqiqa davomida dvigatelga bo'sh aylanishlarda ishlashga imkon bering. Agar ogohlantirish avvalgidek displeyda paydo bo'layotgan bo'lsa, dvigatelni o'chiring va uning sovushini kuting.

Yuvgich suyuqligi

Qaysi suyuqlikni qo'llash kerak

Agar old oyna yuvgichi uchun suyuqlik kerak bo'lsa, u holda uni qo'llashdan avval albatta uning ishlab chiqaruvchisining yo'riqnomasini o'qib chiqing. Agar avtomobil suyuqlik muzlashi haroratidan pastga tushishi mumkin bo'lgan havo haroratlari sharoitlarida ekspluatatsiya qilinayotgan bo'lsa, u holda yetarli darajada muzlashdan himoyalangan suyuqlikni qo'llash lozim bo'ladi.

Yuvgichga suyuqlikni qo'shimcha quyish



Yuvgich belgisi joylashgan qopqoqni oching. Yuvgich uchun suyuqlikni toki bachok to'lmagunicha qo'shimcha quying. Bachok joylashish joyini Motor bo'linmasining umumiy ko'rinishi ⇨ 9-5 bo'limida qarang.

⚠ *DIQQAT!*

- Yuvgich suyuqligini suvda aralashmaydigan qo'shimchalar bilan birga qo'llash taqiqlanadi. Bu cho'tkalarning titrashiga yoki oynani notekis tozalanishiga olib kelishi mumkin.
- Dvigatelning sovituvchi suyuqligini (antifriz) old oyna yuvgichida qo'llash taqiqlanadi. Ushbu suyuqlik old oyna yuvgichi tizimini va avtomobilning lak-bo'yoq qoplamasini shikastlashi mumkin.
- Yuvgich uchun qo'llash uchun tayyor suyuqlikga suv qo'shish mumkin emas. Suv eritmaning muzlashiga va yuvgich

⚠ *DIQQAT!*

suyuqligi uchun bachokni va yuvgich tizimining boshqa detallarini ishdan chiqarishi mumkin.

- Yuvgich uchun konsentratsiyalangan suyuqlikni qo'llashda suyuqlikni suyultirish uchun suv miqdorini ishlab chiqaruvchining yo'riqnomasida qarang.
- Kuchli sovuq ob-havoda yuvgich suyuqligi uchun bachokni faqat to'rtdan uch qismga to'ldiring. Bu suyuqlikka muzlashda kengayish imkonini beradi, aks holda hoshiyasigacha to'ldirilgan bachok muzlab qolgan suyuqlik bilan shikastlanishi mumkin.

Tormoz tizimi

Diskli tormozlarning tormoz nakladkalari o'rnatilgan yedirilish indikatorlariga ega, ular tormoz nakladkalari yedirilishi holatida yedirilganlar o'rniga yangi tormoz nakladkalarini o'rnatish zarurati haqida ogohlantirib, g'ijirlovchi tovush chiqaradi. Tovush paydo bo'lishi va g'oyib bo'lishi yoki avtomobilda harakatlanishda butun vaqt davomida eshitilib turishi mumkin, haydovchi kuch bilan tormoz tepkisini bosish vaqtidagi holatlar bundan mustasno.

⚠ *OGOHLANTIRISH!*

Tormoz kolodkalarning yedirilishi haqida ogohlantiruvchi tovush tormozlar tez orada soz ishlashdan to'xtatishni anglatadi. Bu avariyaga olib kelishi mumkin.
Agar tormoz kolodkalarining yedirilishi haqida ogohlantiruvchi tovush paydo bo'layotgan bo'lsa, avtomobilga texnik xizmat ko'rsatishni bajarish zarur.

⚠ *DIQQAT!*

Yedirilgan tormoz kolodkalarga ega bo'lgan avtomobilni ekspluatatsiya qilishda davom etish tormoz tizimining qimmatbaho ta'mirlash zaruratiga olib kelishi mumkin.

Avtomobil ekspluatatsiyasining muayyan sharoitlarida yoki iqlim sharoitlarida tormozlar bir nechta birinchi qo'llashda g'ichirlashi mumkin, bundan so'ng g'ichirlash g'oyib bo'ladi. Bu tormoz mexanizmlarining nosozligini anglatmaydi.
G'ildirak gaykalarining tegishincha qotirilishi tormoz mexanizmlarining pulsatsiyasini oldini olish uchun zarurdir. G'ildiraklarni joyini o'zgartirishda tormoz nakladkalarining yedirilishi tekshiring va qotirishning muvofiq momenti bilan tegishli tarzda g'ildirak gaykalarini bir tekis tortib qotiring. Yonilg'i quyish idishlari ⇨ 11-3ga qarang.

Tormoz kolodkalarini o'qda to'plamda almashtirish kerak.

Tormoz tepkisining yurishi

Agar tormoz tepkisi me'yordagi balandlikka qaytmayotgan bo'lsa yoki agar tepki yurishi tez ortib borayotgan bo'lsa, dilerga murojaat qiling. Bu tormoz tizimiga texnik xizmat ko'rsatishni o'tkazish zaruratiga ko'rsatishi mumkin.

Tormoz tizimining detallarini almashtirish

Tormoz tizimining eski detallarini faqat yangi firma ehtiyot qismlariga almashtirish lozim. Aks holda tormoz tizimining soz ishlashi kafolatlanishi mumkin bo'lmay qoladi. Tegishli bo'lmagan ehtiyot qismlarning qo'llanilishi yoki ularning noto'g'ri o'rnatilishi holatida tormozlanish xarakteristikalari ko'p jihatdan o'zgarishi mumkin.

Tormoz kolodkalarini xizmat muddati nazorati tizimi

Tormoz kolodkalarini qachon almashtirish kerak

Ushbu avtomobil oldingi va orqa tormoz kolodkalarining qoldiq xizmat qilish muddatini baholash tizimi bilan jihozlangan.
Tormoz kolodkalarining xizmat qilish muddati har bir o'q uchun foiz qiymatlari bilan birgalikda

axborot-ko'ngilochar tizim ekranida aks ettiriladi. Har safar tormoz kolodkalarini almashtirishda tizim ko'rsatkichlarini bekor qilinishini bajarish zarur.
Tizim tormoz kolodkalarini almashtirish zarurligini aniqlagan vaqtda, displeyda, ehtimol, qoldiq masofani ko'rsatgan holda muvofiq xabar aks ettiriladi.
Tormoz kolodkalarini avtomobilning har bir o'qida to'liq to'plamda almashtirish kerak.
Tormoz kolodkalarini xizmat qilish muddati nazorati tizimi ko'rsatkichlarini bekor qilish qachon bajariladi
Tizim avtomatik ahamiyatli yedirilgan tormoz kolodkalarini almashtirishni aniqlaydi. Yedirilishning yangi datchiklariga ega bo'lgan yangi kolodkalarini o'rnatishdan keyin o't oldirish yoqiladigan bo'lsa, displeyga muvofiq xabar chiqariladi. Tizim ko'rsatkichlarini bekor qilish uchun ekrandagi ko'rsatmalarga rioya qilish.
Tormoz kolodkalarini xizmat qilish muddati nazorati tizimi ko'rsatkichlarini ham qo'lda bekor qilish mumkin:
1. Axborot-ko'ngilochar tizim displeyida Brake Pad Life (Tormoz kolodkalari resursi)ga tegining. Avtomobil holati ⇨ 4-27 bo'limiga qarang.
2. Brake Pad Life (Tormoz kolodkalarining xizmat qilish muddati) menyusini tanlang.
3. Muvofiq tarzda oldingi yoki orqa kolodkalarni tanlang.
4. Xabarni tasdiqlashga javoban YES (Ha) tanlang. Boshqa o'qqa nisbatan yuqorida tavsiflangan harakatlarni takrorlang, agar unda ham tormoz kolodkalari almashtirilgan bo'lsa.

Tormoz kolodkalarini xizmat qilish muddati nazorati tizimini qanday o'chirish mumkin

Tormoz kolodkalari xizmat qilish muddati nazorati tizimini o'chirib qo'yish mumkin.
Bunday zaruriyat ehtiyot qismlari sifatida xarid qilingan yedirilish datchiklarisiz tormoz kolodkalarini o'rnatish holatida yuzaga kelishi mumkin. Tizim o'chirib qo'yilgan vaqtda, oldingi va orqa tormoz kolodkalarini xizmat qilish muddatlarining foiz qiymatlari aks ettirilmaydi. Biroq, tormoz kolodkalarini almashtirish vaqti kelganligini avvalgidek yedirilishning o'rnatilgan indikatorlari tomonidan kolodkalarning yedirilishida uzatiluvchi yuqori ohangdagi ogohlantiruvchi tovush bo'yicha aniqlash mumkin. Tormoz tizimi ⇨ 8-26 bo'limga qarang.
Tormoz kolodkalarini xizmat muddati nazorati tizimini o'chirish tartibi:
1. Axborot-ko'ngilochar tizim displeyida Brake Pad Life (Tormoz kolodkalari resursi)ga tegining. Avtomobil holati ⇨ 4-27 bo'limiga qarang.
1. Brake Pad Life (Tormoz kolodkalarining xizmat qilish muddati) menyusini tanlang.
2. DISABLE (O'chirish) buyrug'ini bering. Tormoz kolodkalarini xizmat qilish muddati nazorati tizimini qayta yoqish uchun, yuqorida tavsiflangan harakatlarni bajaring, ammo 2-qadamda ENABLE (Yoqish) buyrug'ini tanlang).

Tormoz suyuqligi



Bosh tormoz silindri bachogiga bachokda ko'rsatilganidek GM tomonidan sertifikatlashtirilgan DOT 4 tormoz suyuqligi quyilgan. Motor bo'linmasining umumiy ko'rinishi ⇨ 9-5 bo'limga qarang, u yerda bachokning joylashish joyi ko'rsatilgan.

Tormoz suyuqligini tekshirish

Avtomobilni gorizontal yuzaga o'rnating va uzatmalar qutisi selektori dastagini P (to'xtab turish) holatiga o'tkazing. Bachokda tormoz suyuqligining sathi bachok devoridagi tepa va past belgilar orasiga joylashgan bo'lishi kerak.

Bachokdagi suyuqlik sathi faqat ikki sabab bo'yicha pasayishi mumkin:

- Tormoz kolodkalarining tabiiy yedirilishi oqibatida. Yangi tormoz kolodkalari o'rnatilishida suyuqlik sathi qayta ortadi.
- Tormoz tizimining gidroyuritmasida sizib chiqish sababli. Tormoz tizimining gidroyuritmasini ta'mirlanishini bajaring. Sizib chiqish mavjudligida tormoz tizimi soz faoliyat yuritishi mumkin.

Tormoz suyuqligiga ega bo'lgan qopqoqni yechib olishdan avval har doim qopqoqni o'zini va uning atrofidagi zonani tozalab olish lozim bo'ladi.

Tormoz suyuqligini qo'shimcha quyish yaramaydi. Suyuqlikni qo'shimcha quyish sizib chiqishni bartaraf qilmaydi. Agar suyuqlikni yedirilgan tormoz kolodkalariga qo'shib quyilsa, yangi tormoz kolodkalarini o'rnatishda tizimda juda ko'p suyuqlik hosil bo'ladi. Zarurat bo'yicha suyuqlikni qo'shib quyish yoki uni to'kib olishni faqat tormoz tizimi gidroyuritmasida ishlar o'tkazilishidan keyin amalga oshirish kerak.

⚠ *OGOHLANTIRISH!*

Suyuqlikning juda ko'p miqdorining qo'shimcha quyilishi holatida u dvigatel ustiga to'kilib ketishi, agar dvigatel yetarlicha issiq bo'lsa, alangalanib ketishi mumkin. Bu dvigatelning shikastlanishiga yoki haydovchining yoki yaqin joylashgan odamlarning kuyishlariga olib kelishi mumkin. Tormoz suyuqligini faqat gidravlik tormoz tizimi bilan ishlar yakunlanganidan so'ng qo'shimcha quyish mumkin.

Agar tormoz suyuqligining sathi minimalgacha pasayadigan bo'lsa, tormoz tizimining signal lampasi yonadi. Tormoz tizimining nazorat lampasi ⇨ 4-18 bo'limga qarang.

Vaqt o'tib borishi bilan tormoz suyuqligi suvga to'yinadi, buning natijasida uning samaradorligi pasayadi. Tormoz suyuqligini tormoz izi uzayishidan saqlanish uchun ishlab chiqaruvchi tavsiya qilgan davriylik bilan almashtirish kerak. Texnik xizmat ko'rsatish jadvali ⇨ 10-3ga qarang.

Qaysi suyuqlikni qo'shimcha quyish kerak

Faqat muhrlangan idishdan GM tomonidan sertifikatlangan DOT 4 suyuqligini qo'llang. Tavsiya etiluvchi suyuqliklar va surkov materiallari ⇨ 10-11 bo'limga qarang.

⚠ *OGOHLANTIRISH!*

Tormoz suyuqligining noto'g'ri tanlanishi yoki unda iflosliklar mavjudligi tormoz tizimining shikastlanishiga olib kelishga qodir. Bu uning ishdan chiqish va YTH natijasida odamlarga jarohat yetkazish sababi bo'lib qolishi mumkin. Faqat GM tomonidan sertifikatlangan tavsiya etilgan tormoz suyuqligini qo'llang.

⚠ *DIQQAT!*

Avtomobilning laklangan/bo'yalgan yuzalariga to'qilgan tormoz suyuqligi ularni shikastlashi mumkin.

Lak-bo'yoq qoplamalaridan suyuqlik izlarini darhol artib olish kerak.

Akkumulator batareyasi

Firma akkumulator batareyasi xizmat ko'rsatishni talab qilmaydi. Qopqoqni ochish va suvni qo'shib quyish yaramaydi.

Yangi akkumulator batareyasini buyurtma qilish uchun shtat batareyaning yorlig'ida ko'rsatilgan almashtirish uchun detal raqamini qo'llash lozim. Akkumulator batareyasini almashtirish uchun texnik xizmat ko'rsatish stansiyasiga murojaat qiling.

Start-stop tizimi

Avtomobil yonilg'i sarfini kamaytiruvchi dvigatelni avtomatik to'xtatish/ishga tushirish tizimiga ega. Dvigatelni avtomatik to'xtatish/ishga tushirish tizimi ⇨ 8-17ga qarang.

Avtomobilingizdagi 12-voltli akkumulator batareya ultraingichka shisha tolalardan separatorlarni qo'llash bilan AGM texnologiyasi bo'yicha bajarilgan.

Standart 12-voltli akkumulator batareyaning o'rnatilishi 12-voltli akkumulator batareyaning xizmat qilish muddatining qisqarishiga olib keladi.

AGM texnologiyasiga ega bo'lgan 12-voltli akkumulator batareyalari bilan 12-voltli akkumulator batareyalar uchun quvvatlash qurilmasi qo'llanilishida ba'zi quvvatlash qurilmalarida AGM akkumulator batareyasi uchun maxsus sozlama mavjuddir. Agar mavjud bo'lsa, quvvatlagich kuchlanishini 14,8 voltgacha cheklash uchun quvvatlash qurilmasida AGM sozlamasini qo'llang.

⚠ *OGOHLANTIRISH!*

Akkumulator batareyalarida kislota mavjud bo'lib, u kuyishlarni keltirishi mumkin, va, bundan tashqari, batareyalar portlash xavfiga ega bo'lgan gazni ajratib chiqaradi. Ular bilan ehtiyotsiz munosabatda bo'lishda jiddiy jarohatlarni olish mumkin.

Albatta himoya ko'zoynaklarini qo'llang. Akkumulator batareyasi yaqinida ishlarni bajarishda yo'riqnomalarga aniq rioya qilish lozim bo'ladi.

Klemmalar, klemma qisqichlari va ularga bog'liq detallar qo'rg'oshin yoki qo'rg'oshin birikmalarini saqlaydi, ular saratonni keltirib chiqarishi va odamning reproduktiv funksiyasiga zarar yetkazishi mumkin. Ishlarni bajarib bo'lgandan so'ng qo'llarni yuvib oling.

Avtomobilni saqlash

Kamdan-kam foydalanish: Batareya quvvatsizlanmasligi uchun akkumulator batareyasidan qora manfiy (-) simni yechib qo'ying.

Uzoq vaqt saqlash: Akkumulator batareyadan qora manfiy (-) simni yechib qo'ying yoki kichik tok bilan akkumulator batareyasini uzluksiz qo'shimcha quvvatlash uchun qurilmadan foydalaning.

Avtomobildan foydalanishni boshlashdan avval, akkumulator batareyasini qayta ulashni unutmang.

Doimiy to'liq yuritma tizimi

Tarqatuvchi quti

Avtomobildan me'yordagi tartiblarda ekspluatatsiya qilishda tarqatish qutisining suyuqligi xizmat ko'rsatilishni talab etmaydi, sizib chiqish yoki g'ayritabiiy shovqin holatlari bundan mustasno. Agar zarurat tug'ilayotgan bo'lsa, tarqatish qutisiga xizmat ko'rsatish uchun texnik xizmat ko'rsatish stansiyasiga murojaat qiling.

To'xtab turish tormozi va P to'xtab turishga joylashtirish mexanizmini tekshirish

⚠ *OGOHLANTIRISH!*

Ushbu tekshiruv bajarilishida avtomobil harakatlanishni boshlashi mumkin. Bu haydovchini yoki yaqinda joylashgan odamlarni jarohatlanishiga yoki mol-mulkning shikastlanishiga olib kelishi mumkin.

Agar avtomobil harakat qilishni boshlagan holatga avtomobil oldida yetarlicha joy mavjudligiga ishonch hosil qiling.

Agar avtomobil harakat qilishni boshlasa, tormoz tepkisini darhol bosishga tayyor turing.

Avtomobilni nishablik bo'yicha pastga yo'naltirib, yetarlicha qiya nishablikka to'xtab turishga joylashtiring. Tormoz tepkisida oyoqni ushlab turib, to'xtab turish tormozini torting.

- To'xtab turish tormozini avtomobilni harakatsiz ushlab turish qobiliyatini tekshirish uchun: Ishlab turgan dvigatelda va uzatmalar qutisi N (neytral) holatga o'rnatilganda tormoz tepkisidan oyoqni asta-sekin qo'yib yuboring. Ushbu harakatni toki avtomobil faqat to'xtab turgan holatda ushlab turilgunga qadar bajaring.
- P to'xtab turishga joylashtirish mexanizmini avtomobilni harakatsiz ushlab turish qobiliyatini tekshirish uchun: Ishlab turgan dvigatelda P (to'xtab turish) uzatmasini yoqing. So'ngra to'xtab turish tormozini qo'yib yuboring va asta-sekin tormoz tepkisiga bosimni susaytiring.

Mahalliy dilerga murojaat qiling va texnik xizmat ko'rsatish talab etilishini bilib oling.

Oynatozalagichni cho'tkalarini almashtirish

Old oynatozalagichlari cho'tkalarini yedirilishlar va yorilishlar mavjud emasligiga tekshirish kerak.

Almashtiriluvchi cho'tkalar har xil turda bo'ladi va turlicha almashtiriladi.

> ⚠ *DIQQAT!*
>
> Old oynaga oynatozalagichning o'rnatilmagan cho'tkasiz oynatozalagichning dastagiga teginish holatida u shikastlanishi mumkin.
>
> Buning oqibatida har qanday yuzaga kelgan shikastlanishlar kafolatli hisoblanmaydi. Old oynaga cho'tkasiz oynatozalagich dastagini tushirish taqiqlanadi.

Oldingi oynatozalagichlarning cho'tkalarini almashtirish

Old oynatozalagichlarini cho'tkalarini almashtirish uchun:

1. To'plamda old oyna oynatozalagichi cho'tkasini old oyna yo'nalishida torting.

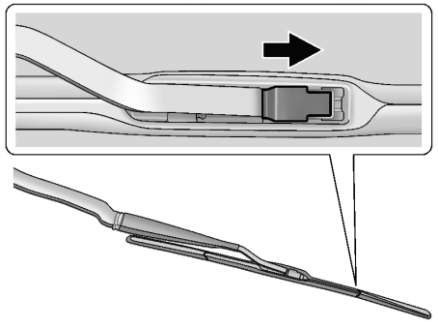

2. Cho'tka o'rtasida joylashgan uning oynatozalagich dastagiga mahkamlanish joyidagi qaydlagichni tepaga torting.
3. Qaydlagichni ochib, cho'tkani dastakni egilgan uchidan yechib olish uchun oynaga pastga torting.
4. Oynatozalagich cho'tkasini yechib oling.
5. Oynatozalagich cho'tkasini joyiga o'rnatish uchun 1-3-haraqatlarni teskari tartibda bajaring.

⚠ *DIQQAT!*

Agar old oynaga cho'tkalarni tushirmasdan oyna tozalash yoqilsa, bu shikastlanishga olib kelishi mumkin.

Orqa oynatozalagich cho'tkalarini almashtirish Orqa oynatozalagichini cho'tkasini almashtirish uchun:



1. Plastmassa instrumentini kojux ostiga kiriting va kojuxni yechib olish uchun uni tepaga bosing.
2. Kojuxni cho'tkadan ajratib olish uchun oynatozalagich cho'tkasi uchiga yo'nalish bo'yicha suring.
3. Kojuxni yechib oling.
4. Oynatozalagich dastagini old oynadan uzoqlashtiring.

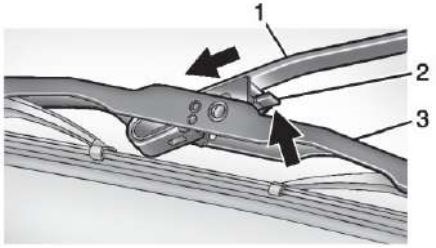

5. Ilgakni ajratib olish uchun ajratish dastagiga (2) bosing, va to'plamda (3) cho'tkadan oynatozalagich dastagini (1) itarib chiqaring.
6. Yangi cho'tkani ajratish dastagining chertkisigacha joyiga itarib kiritib, uni oynatozalagich dastagiga ishonchli o'rnating.
7. Qopqoqni joyiga o'rnatishda qopqoq ilgagi cho'tka tugunining tirqishiga kirganini kuzatib boring.
8. Mahkamlash uchun chertkigacha qopqoqqa bosing.

Old oynani almashtirish

Haydovchiga yordam tizimi

Old oynani almashtirish talab etilayotgan bo'lsa, avtomobil esa haydovchiga yordam tizimi uchun old kamera sensori bilan jihozlangan bo'lsa, GM almashtiriluvchi old oynani qo'llash tavsiya etiladi. Almashtiriluvchi old oyna to'g'ri tekislashtirish uchun GM texnik talablariga muvofiq o'rnatilishi kerak. Aks holda, ushbu tizimlar tegishli tarzda ishlamasligi, displeyga xabarlar chiqarishi yoki umuman ishlamasligi mumkin. Old oynani to'g'ri almashtirish uchun o'z dileringizga murojaat qiling.

Gaz tayanchlari

Avtomobil kapot/yukxona/orqa ko'tarma eshikni to'liq ochiq holatga ko'tarish va ularni ushlab turishni yengillashtiruvchi gaz prujinalari bilan jihozlangan bo'lishi mumkin.

⚠ *OGOHLANTIRISH!*

Kapot/yukxona/orqa ko'tarma eshikni to'liq ochiq holatda ushlab turuvchi gaz tayanchlari ishdan chiqishi holatida, siz yoki uchinchi shaxslar jiddiy jarohatlar olishingiz/olishi mumkin. Avtomobilni kechiktirmasdan xizmat ko'rsatish uchun o'z dileringizga yetkazib bering. Gaz tayanchlarini yedirilish, yoriqlar yoki boshqa shikastlanishlarning alomatlari mavjudligiga vizual nazoratni vaqti-vaqti bilan bajarib turing. Kapot/yukxona/orqa ko'tarma eshik yetarlicha kuch bilan ochiq holatda tutib turilganligiga ishonch hosil qiling.

⚠ *OGOHLANTIRISH!*

Agar tayanchlar kapot/yukxona/orqa ko'tarma eshikni tutib turmayotgan bo'lsa, ularni qo'llamang. Avtomobilni ta'mirlashga topshiring.

⚠ *DIQQAT!*

Tasmani qo'llamang va gaz tayanchlariga biron bir buyumlarni osmang. Shuningdek, gaz tayanchlariga bosmang va ulardan tortmang. Bu avtomobilning shikastlanishiga olib kelishi mumkin.



Kapot

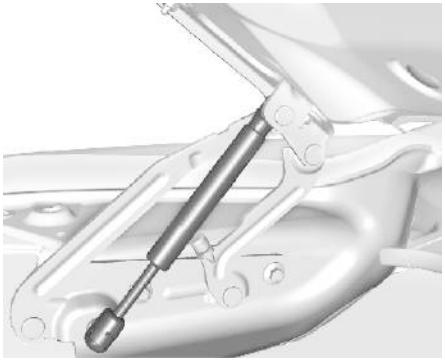

Yukxona



Orqa ko'tarma eshik

FARALAR YORUG'LIGI YO'NALISHINI SOZLASH

Oldingi farani qiyalik burchagini sozlash

Faralar yorug'ligini yo'nalishini sozlash ishlab chiqaruvchi tomonidan bajarilgan bo'ladi, kelajakdagi sozlash talab etilmaydi.

Agar avtomobil YTH oqibatida shikastlangan bo'lsa, faralar yorug'ligi sozlamalari yo'qotilishi mumkin. Agar faralarni yorug'lik tutamiga tuzatish kiritishni bajarish talab etilayotgan bo'lsa, TXKSga murojaat qilish kerak.

CHO'G'LANMA LAMPALARNI ALMASHTIRISH

Nurdiodli yoritish

Avtomobilda bir nechta chiroqlar qo'llaniladi, ularda odatdagi lampalar o'rniga nurdiodlar qo'llaniladi. Nurdiodli yoritish uskunalarini almashtirish uchun TXKSga murojaat qilish lozim bo'ladi.

ELEKTR TIZIM

Asbob-uskunalar va yuqori kuchlanishdagi simlar

⚠ OGOHLANTIRISH!

Yuqori kuchlanishning ta'sir qilishi xush yo'qotishga, kuyishlarga va hattoki o'limga olib kelishi mumkin. Avtomobilingizni yuqori voltli asbob-uskunalariga xizmat ko'rsatish faqat maxsus o'qitishdan o'tgan mutaxassislar tomonidan o'tkazilishi kerak.
Yuqori voltli elementlarga ogohlantiruvchi belgilar yopishtirilgan.
Ushbu elementlarni demontajlash, ochish yoki elementlarga bo'lish, hamda ularning konstruksiyalariga o'zgartirishlar kiritish yaramaydi.
Yuqori voltli asbob-uskunalarning simlarini bovliqlari to'q sariq o'ramga joylashtirilgan yoki ogohlantiruvchi belgilarga ega bo'lgan yopishtirma yorliqlarga ega. Yuqori voltli asbob-uskunalarning simlari bovliqlarini teshish, kesish, yoki boshqacha tarzda shikastlash yoki ularni takomillashtirish taqiqlanadi.

Elektr tizimining ortiqcha yuklamasi

Avtomobilga elektr tizimini ortiqcha yuklamalardan himoyalash uchun saqlagichlar va avtomatik o'chirgichlar o'rnatilgan.
Agar yuklama toki yuqori bo'lsa, avtomatik o'chirgich yuklama tokning me'yordagi qiymatlargacha tiklanishi paytigacha yoki nosozlik bartaraf etilgunicha elektr zanjirni himoyalab, uziladi va ulanadi. Bu elektr zanjirni ortiqcha yuklanishi va elektr tizim nosozligi oqibatida kelib chiqadigan yong'in ehtimolini ahamiyatli pasaytiradi .
Saqlagichlar va avtomatik o'chirgichlar avtomobilning elektr asbob-uskunalarini himoya qiladi.
Agar yo'lda nosozlik yuzaga kelayotgan va saqlagichni almashtirish talab etilayotgan bo'lsa, o'chirilishi mumkin bo'lgan o'sha zanjirning saqlagichlar qutisidan bir xil nominal tokka ega bo'lgan saqlagichni olish kerak. Buning uchun, ushbu paytda qo'llanilishi shart bo'lmagan avtomobil funksiyasini tanlang, va keyinchalik zudlik bilan saqlagichni o'z o'rniga qaytaring.
Saqlagichning holatini tekshirish uchun, uning ichidagi eruvchan kashakni ko'zdan tekshiring. Agar ushbu tasmali simcha uzilgan yoki erigan bo'lsa, saqlagichni almashtiring.

Kuygan saqlagichni xuddi o'sha o'lchamdagi va nominaldagi yangi saqlagichga almashtirish zarur.

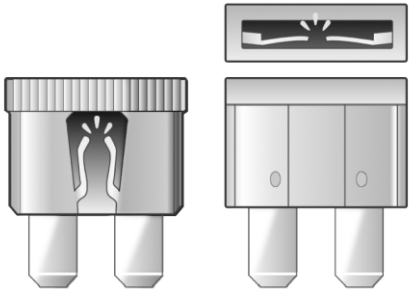



Kuygan saqlagichni almashtirish

1. Dvigatelni o'chiring.
2. Motor bo'linmasining saqlagichlar bloki ichida saqlagichlarni yechish uchun maxsus anjom joylashgan.

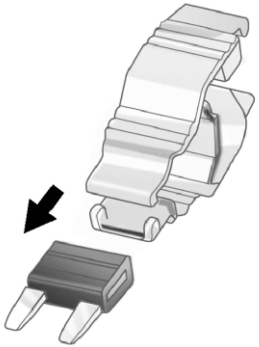

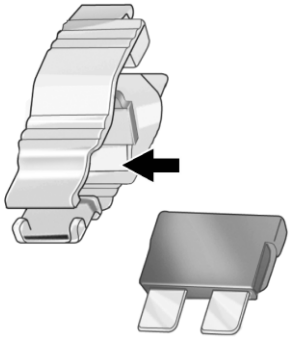

3. Uni yuqoridagi rasmda ko'rsatilgani kabi saqlagichni tepadan yoki yon tomondan ushlash uchun qo'llang.
4. Agar saqlagich tezkor almashtirishni talab qilayotgan bo'lsa, saqlagichlar blokidan xuddi shunday nominalga ega bo'lgan boshqa saqlagichni qo'llang. Faqat saqlagichni avtomobil ekspluatatsiyasining xavfsizligiga ta'sir qilmaydigan shunday zanjirdan oling. 2-3-bandlarda tavsiflangan harakatlarni takrorlang.
5. Almashtirish uchun tanlangan saqlagichni kuygan saqlagich uyachasiga o'rnating.

Birinchi imkoniyat paydo bo'lishi bilanoq kuygan saqlagichni almashtirish uchun dilerga murojaat qiling.

Faralarning elektr simlari Elektr ortiqcha yuklama lampalarning yoqilishiga va o'chirilishiga, ba'zi hollarda esa ularning to'liq o'chirilishiga olib kelishi mumkin. agar lampalar yonayotgan va o'chayotgan yoki umuman yoqilmayotgan bo'lsa, zudlik bilan faralarning elektr simlarini tekshiring.

Old oynatozalagichlari

Agar oynatozalagichning elektr dvigateli qor yoki muzning katta miqdori sababli ortiqcha qizib ketayotgan bo'lsa, old oyna oynatozalagichlari to'xtaydi va faqat elektr dvigatel sovushidan keyin qayta ishlashni boshlaydi.

Elektr zanjiri ortiqcha yuklamalardan himoyalanganligiga qaramasdan, qor yoki muzning katta miqdori mavjudligi sababli ortiqcha yuklanish oynatozalagichning pishangli mexanizmini ishdan chiqishiga olib kelishi mumkin. Old oyna tozalagichlaridan foydalanishdan avval har doim iloji boricha old oynadan qor yoki muzni olib tashlang.

Agar ortiqcha yuklanish qor yoki muzdan emas, balki elektr nosozlik bilan keltirib chiqarilgan bo'lsa, ushbu nosozlikni bartaraf qilish lozim.

Saqlagichlar va avtomatik o'chirgichlar

Avtomobilda elektr simlar zanjiri saqlagichlar va avtomatik o'chirgichlarning birlashtirilishi yordamida qisqa tutashuvdan himoyalangan. Bu elektr tizimidagi nosozliklar sababli shikastlanishlarning yuzaga kelishi ehtimolini ahamiyatli pasaytiradi.

⚠ *XAVFLI!*

Saqlagichlarda va uzgichlarda ularning nominal toki markirovka qilib tushirilgan.
Saqlagichlarni va uzgichlarni almashtirishda ko'rsatilgan nominal tokni oshirmang. Katta nominal tokli saqlagichlarni yoki uzgichlarni qo'llash avtomobilning yonib ketishiga olib kelishi mumkin. Siz yoki boshqa shaxslar jiddiy mayibliklar olishi yoki hattoki halok bo'lishi mumkin.



⚠ *OGOHLANTIRISH!*

Asl GM saqlagichlarini texnik xarakteristikalariga muvofiq kelmaydigan saqlagichlarni o'rnatish yoki ularni qo'llash xavflidir. Saqlagichlar ishlamay qolishi mumkin, bu yong'inga olib keladi. Bu odamlarning jarohatlanishiga yoki ularning o'limiga olib kelishi, avtomobil esa shikastlanishi mumkin.

Avtomobilning qo'shimcha asbob-uskunalari va modifikatsiyalari ⇨ 9-2 va Umumiy ma'lumotlar ⇨ 9-2 bo'limlarga qarang.

Saqlagichlarni tekshirish va ularni almashtirish tartibi Elektr tizimning ortiqcha yuklanishi ⇨ 9-23 bo'limda qarang.

Motor bo'linmasidagi saqlagichlar bloki
Saqlagichlarning kapotosti bloki avtomobilning motor bo'linmasida, haydovchi tarafida joylashgan.

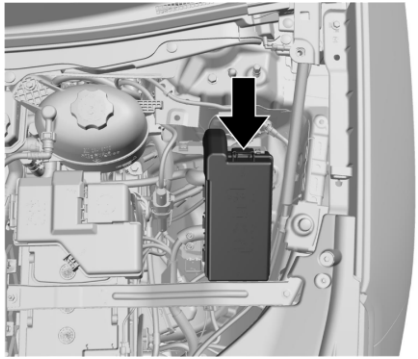

⚠ *DIQQAT!*

Motor bo'linmasidagi saqlagichlar bloki dastasini tortish taqiqlanadi, chunki u faqat xizmat ko'rsatish maqsadlari uchun mo'ljallangan. Tortib chiqarishda avtomobil nosozliklari yuzaga kelishi mumkin.

Saqlagichlar bloki qopqog'ini yechib olish uchun qopqoq lo'kidonlariga bosing va uni engashtirmasdan ko'taring.

⚠ *DIQQAT!*

Avtomobilning elektr zanjiriga to'kilgan suyuqlik uning ishdan chiqishiga olib kelishi mumkin. Har doim har qanday elektr detallarning qopqog'ini yopish lozim.

Saqlagichlarni chiqarib olish uchun saqlagich yechgichidan foydalaning va saqlagichni qiyshaytirmasdan tortib chiqaring.

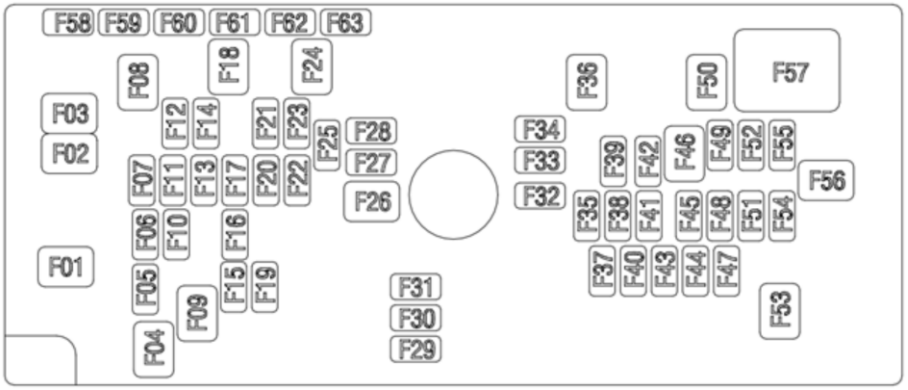

Avtomobil ko'rsatib o'tilgan saqlagichlar, rele va funksiyalarning hammasi bilan ham jihozlanmagan bo'lishi mumkin.

Eruvchan saqlagichlar	Mo'ljallanishi
F1	Zaxira
F2	Zaxira
F3	Old oyna tozalagich
F4	Zaxira
F5	Zaxira
F6	HDLP RT
F7	Orqa oyna tozalagich
F8	Zaxira
F9	RR DEFOG
F10	ELM_4
F11	HDLP LT
F12	Tovushli signal
F13	Zaxira
F14	Zaxira
F15	Zaxira
F16	RR_WPR_CTRL
F17	RLY COIL GND

Eruvchan saqlagichlar	Mo'ljallanishi
F18	DC DC BATT1
F19	ELM7
F20	Zaxira
F21	Zaxira
F22	ELM_5
F23	WIPER_DE_ICE
F24	EBCM1
F25	ELM_3
F26	Zaxira
F27	TRLR_LTP_TRN_LT
F28	TRLR_LTP_TRN_RT
F29	WASH
F30	Havo to'sgichi
F31	Zaxira
F32	PCM

Eruvchan saqlagichlar	Mo'ljallanishi
F33	Zaxira
F34	Zaxira
F35	PCM
F36	STRTR MTR
F37	AC CLUTCH GAS
F38	SOL CP_TURBO BYPASS
F39	COIL ODD
F40	Zaxira
F41	SNSR MAF/IAT/H/P SNSR O2H MTR EVAPP
F42	Zaxira
F43	Zaxira
F44	Zaxira
F45	Zaxira
F46	Zaxira
F47	Zaxira
F48	Zaxira
F49	Zaxira

Eruvchan saqlagichlar	Mo'ljallanishi
F50	EPHASER
F51	Zaxira
F52	PCM2
F53	Zaxira
F54	AIR_PUMP
F55	Zaxira
F56	Starter shesternyasi
F57	Sovutish tizimining suvli nasosi

Uskunalar panelining saqlagichlar bloki

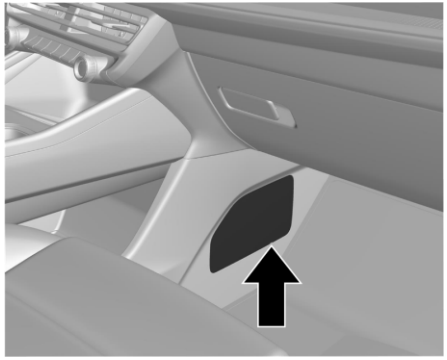

Uskunalar panelining saqlagichlar bloki haydovchi tarafidagi markaziy konsolda joylashgan.
Eshikchaning tirqishiga mos keluvchi anjomni o'rnatib, saqlagichlar bo'linmasi eshikchasini yechib oling.
Saqlagichlarni yechib olish uchun motor bo'limidagi saqlagichlar blokida joylashgan saqlagich yechgichidan foydalaning.

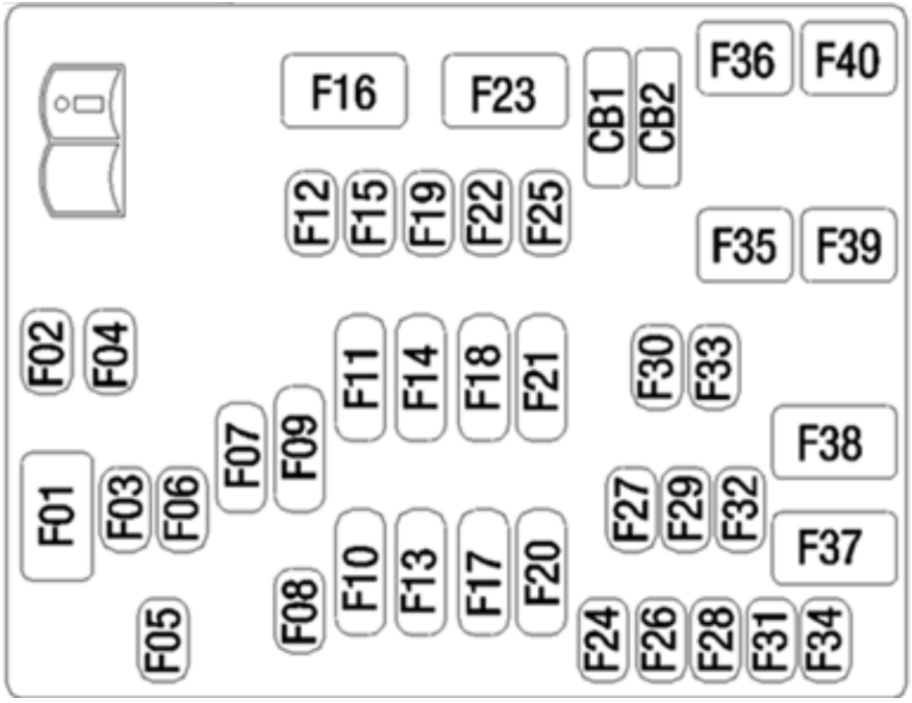

Avtomobil ko'rsatib o'tilgan saqlagichlar, rele va funksiyalarning hammasi bilan ham jihozlanmagan bo'lishi mumkin.

Eruvchan saqlagichlar	Mo'ljallanishi
F1	Ventilator elektr dvigateli
F2	zaxira
F3	SCL
F4	zaxira
F5	Kuzov asbob-uskunalarini boshqarish bloki 2
F6	OHC
F7	Rul chambaragidagi boshqarish organlari
F8	Telematik tizim
F9	S658_A505/A15_BAT1
F10	RAIN SNR/UGDO/SPARE
F11	HVAC&TPIM_HUD
F12	Rul chambaragi qulfi
F13	CGM&DLC

Eruvchan saqlagichlar	Mo'ljallanishi
F14	EBCM&PCM
F15	AUX DISPLAY
F16	APO_RR_CARGO
F17	SDM_AOS va zaxira
F18	LF&RF_A766_DR&CODR _A765
F19	ELM RC
F20	VKM va zaxira
F21	VCU_BATT 1&2
F22	Xavfsizlik yostiqlarini boshqarish bloki
F23	APO ROW 1
F24	WCM
F25	HVPO
F26	zaxira
F27	AUX

Eruvchan saqlagichlar	Mo'ljallanishi
F28	LRR
F29	SRR
F30	-
F31	Kuzov asbob-uskunalarini boshqarish bloki 3
F32	HSWM
F33	-
F34	CPM
F35	Kuchaytirgich
F36	DC/DC BATT 2
F37	Kuzov asbob-uskunalarini boshqarish bloki 4
F38	Усилитель 2
F39	ELM 6
F40	DCAC
Cb1	Foydalanilmayapti
Cb2	APO

Orqa yukxonadagi saqlagichlar bloki

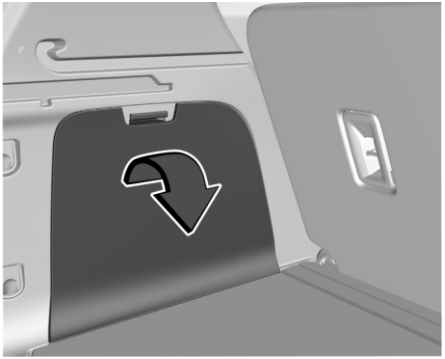

Yukxona bo'linmasidagi saqlagichlar bloki haydovchi tarafida dekorativ panel ostida orqa buyumlar qutisida joylashgan.

Dekorativ panelni yechib olish uchun, uni kesiklar bilan ko'rsatligan tepa hoshiyadagi ikki joyidan ilib oling. Saqlagichlar blokiga kirish uchun dekorativ panelni yechib oling yoki texnik xizmat ko'rsatish stansiyasiga murojaat qiling.

Saqlagichlarni chiqarib olish uchun motor bo'limidagi saqlagichlar blokida joylashgan saqlagichlar yechigichidan foydalaning.

Saqlagichlar blokining sxemasi haydovchi tarafida orqa dekorativ panelning bo'linmasidagi eshikchaning orqa tarafida joylashgan.

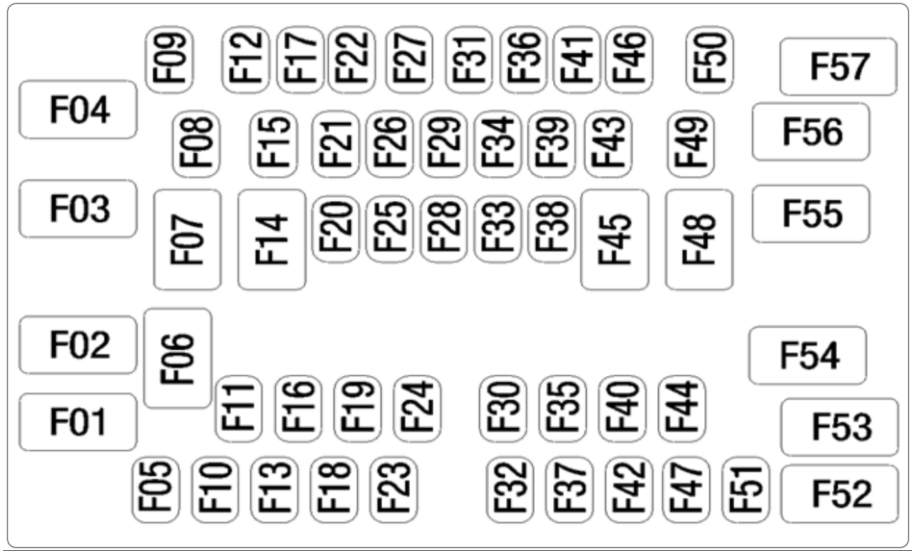

Eruvchan saqlagichlar	Mo'ljallanishi
F1	RR_BLOW
F2	DSP_CODR
F3	Orqa eshik
F4	TRLR_BAT1
F5	ACP2
F6	PWR_FOLD_SEAT_L_R
F7	DSP
F8	Zaxira
F9	LAMPS_RT
F10	Zaxira
F11	Zaxira
F12	Zaxira
F13	LAMPS_LT
F14	SP_DRVR

Eruvchan saqlagichlar	Mo'ljallanishi
F15	MSM_DRIVER
F16	MTR PFTS_ROW2_L
F17	FRT
F18	SBP_CO_DRIVER
F19	MTR PFTS_ROW2_R
F20	Zaxira
F21	RFA
F22	Zaxira
F23	Zaxira
F24	Zaxira
F25	Zaxira
F26	CANISTER
F27	UPA
F28	Orqa differensial muftasini boshqarish bloki

Eruvchan saqlagichlar	Mo'ljallanishi
F29	SBZA
F30	TRLR_PRK_LMP
F31	FCM
F32	Zaxira
F33	ROW2_BAT1
F34	Zaxira
F35	Zaxira
F36	ROW2_BAT2
F37	Zaxira
F38	Zaxira
F39	Zaxira
F40	TRLR_BACK_UP
F41	ELM2
F42	DSP

Eruvchan saqlagichlar	Mo'ljallanishi
F43	POWER_FOLD_-SEAT_SW/N_3_ROW
F44	OUT_OF_PARK_DISABLE
F45	TRAILER_BRAKE
F46	ACP3
F47	FTZM
F48	SP_PASS
F49	Zaxira
F50	ELM 1
F51	FRT_BAT2
F52	Zaxira
F53	Zaxira
F54	ROW2_FOLD_RH
F55	ROW3

Eruvchan saqlagichlar	Mo'ljallanishi
F56	Ventilyatsiya lyuki
F57	Orqa differensial muftasini boshqarish bloki

G'ILDIRAKLAR VA SHINALAR

Shinalar

Har bir yangi GM avtomobili shinalarni yetakchi ishlab chiqaruvchisidan yuqori sifatli shinalar bilan jihozlanadi. Shinalarga kafolat to'g'risidagi ma'lumotlarni va ularga xizmat ko'rsatish joylari haqidagi ma'lumotlarni kafolat bukletida qarang. Qo'shimcha ma'lumotlar shinalar ishlab chiqaruvchisi tomonidan taqdim etiladi.

OGOHLANTIRISH!

- Yomon xizmat ko'rsatilayotgan va noto'g'ri ekspluatatsiya qilinuvchi shinalar xavflidir.
- Shinalarga ortiqcha yuklama haddan ziyod deformatsiya oqibatida ularning ortiqcha qizib ketishiga olib kelishi mumkin. Shinaning yorilib ketishi va jiddiy avariya ehtimoli bor. Avtomobilga ruxsat etilgan maksimal yuklamalar ⇨ 8-11 da qarang.
- Yetarlicha havoga ega bo'lmagan shinalar ham ortiqcha yuklangan shinalar kabi xavflidir. Shu sababdan yuzaga kelgan avariya jiddiy mayibliklarga olib kelishi mumkin. Vaqti-vaqti bilan barcha shinalarni tekshiring va ularda tavsiya etilgan havo bosimini qo'llab turing. Havo bosimini sovuq shinalarda tekshirish lozim.
- Ortiqcha havo bosimiga ega bo'lgan shinalar keskin zarbalar oqibatida, masalan, yo'ldagi cho'nqirliklarga urilishda, kesilishlarga, teshilishlarga yoki yirtilishlarga moyildir.

⚠ *OGOHLANTIRISH!*

- Shinalarda tavsiya etilgan havo bosimini qo'llab-quvvatlash lozim.
- Yedirilgan yoki eskirgan shinalar avariyaga olib kelishi mumkin. Shina protektori yedirilishi holatida uni almashtirish kerak.
- Yo'ldagi chuqurliklarga, bordyur toshiga va hokazolarga urilishda shikastlangan har qanday shinalarni almashtiring.
- Shinalarning noto'g'ri ta'mirlanishi avariyaga olib kelishi mumkin. Shinalarni ta'mirlash, almashtirish, yechish va ularni montaj qilinishini faqat dilerda yoki avtorizatsiyalangan shina servis markazida bajarish lozim.
- Qor, loy, muz va hokazo sirpanchiq qoplamalarda 56 km/soat (35 mil/soat)dan ortiq tezlikda shinalarning ortiqcha shataksirashiga yo'l qo'ymang. Haddan ziyod shataksirash shinaning yirtilishiga olib kelishi mumkin.

Barcha mavsumiy shinalar

Sizning avtomobilingizga barcha mavsumiy shinalar o'rnatilgan bo'lishi mumkin. Shinalarning konstruksiyasi turlicha ob-havo sharoitlarida qoplamalarning ko'pchilik turlarida avtomobilning yaxshi tortish-tezlashish xarakteristikalarini ta'minlaydi. Ishlab chiqaruvchi zavod tomonidan o'rnatiluvchi va GM tasniflanishlari bilan muvofiqlikda ishlab chiqilgan shinalarning biqiniga TPC markirovkasi tushiriladi. Avtomobil yig'ish zavodida butlanuvchi barcha mavsumiy shinalarning TPC kodini oxirida "MS" harflari keladi.

Agar qor yoki muz bilan qoplangan yo'llar bo'yicha tez-tez safar qilishlar ko'zda tutilayotgan bo'lsa, avtomobilga qishki shinalarni o'rnatish tavsiya etiladi. Barcha mavsumiy shinalar ko'pchilik holatlarda qish mavsumida yetarlicha tishlashishni ta'minlaydi, biroq muzlagan yoki qorlangan qoplamada ular qishki shinalarni qo'llash holatidagi kabi shunday tezlashish dinamikasini va yo'l bilan tishlashishni olish imkonini bermaydi. Qishki shinalar ⇨ 9-34ga qarang.

Qishki shinalar

Qishki shinalar avtomobilning standart jamlanmasiga kirmaydi. Qishki shinalar qor bosgan yoki muzlagan qoplamalarda tishlashishni yaxshilash uchun mo'ljallangan. Agar muz yoki qor bilan qoplangan yo'llar bo'yicha tez-tez safar qilishlar ko'zda tutilayotgan bo'lsa, avtomobilga qishki shinalarni o'rnatish tavsiya etiladi. Qishki shinalar mavjudligi va ularni to'g'ri tanlash haqidagi batafsil ma'lumotlarni olish uchun dilerga murojaat qiling. Shuningdek, Yangi shinalarni xarid qilish ⇨ 9-46 bo'limga qarang.

Qishki shinalarni o'rnatishda quruq yo'l bilan tishlashish kamayishi, yo'l shovqini ortishi va protektorning xizmat muddati qisqarishi mumkin. Avtomobilga qishki shinalarni o'rnatishdan keyin avtomobilning boshqaruvchanlik va tormozlanish xarakteristikalari o'zgarishiga e'tiborli bo'ling.

Qishki shinalarni qo'llash holatida:

- Avtomobilning barcha to'rtta g'ildiraklari uchun bir xil markadagi va bir xil turdagi protektorlarga ega bo'lgan shinalarni qo'llang.
- Faqat dastlab o'rnatilgan shinalardagidek, xuddi shunday o'lchamdagi, xuddi shunday yuklama oralig'idagi va xuddi shunday tezlik toifasidagi radial shinalarni qo'llang.

Dastlab o'rnatilgan shinalardagi kabi xuddi shunday tezlik toifasiga mansub bo'lgan H, V, W, Y va ZR qishki shinalar bozorda mavjud bo'lmasligi mumkin. Agar pastlatilgan tezlik toifasiga mansub qishki shinalar tanlangan bo'lsa, ushbu shinalar uchun maksimal tezlikni oshirish taqiqlanadi.

Yuqori o'tuvchanlikka ega shinalar

Ushbu avtomobilda yuqori o'tuvchanlikka ega yoki loyga moslashgan shinalar o'rnatilishi mumkin. Ushbu shinalar ko'plab yo'l qoplamalarida, har qanday ob-havo sharoitida va off-road (yo'lsiz) joylarda yaxshi yurish ko'rsatkichlariga ega. Off-road (yo'lsiz) joylarda harakat qilish bo'limiga qarang, ⇨ 8-5.Bunday shinalarda izning eskirish darajasi boshqa shinalarga nisbatan kamroq bo'lishi mumkin. Agar tekshiruvda shinalarda nomutanosib bo'lmagan eskirish aniqlansa, ularni har 12 000 km (7500 milya) masofada tez-tez almashtirishni tavsiya etamiz. Shinalarni tekshirish bo'limiga qarang, ⇨ 9-44.

Shinaning yon tomonidagi belgi

Shina haqidagi asosiy ma'lumotlar uning yon tomonida joylashgan. Illyustratsiyalarda to'liq o'lchamdagi shina va kichraytirilgan o'lchamdagi yengil avtomobil shinasi belgilari misol sifatida ko'rsatilgan.

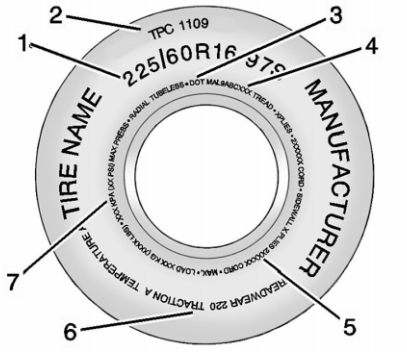

Yengil avtomobil shinasining misoli

(1) Shinaning o'lchami: Shinaning harfli-raqamli belgilanishi uning kengligi, balandligi, nisbati, tuzilishi va turi (maqsadi) haqida ma'lumot beradi. Quyidagi bo'limda «Shina o'lchamlari» rasmlariga qarang.

(2) TPC brend spetsifikatsiyasi kodi: GM tomonidan ishlab chiqarilgan va GM spetsifikatsiyalari asosida ishlab chiqilgan shinalarda TPC belgilash kodi mavjud. GM kompaniyasining TPC brend spetsifikatsiyalari federal xavfsizlik talablariga javob beradi va ba'zi hollarda ulardan oshadi.

(3) Transport vazirligi belgilovi (DOT): Transport vazirligi (DOT) kodi, ushbu shina AQSh Transport vazirligi xavfsizlik standartlariga javob berishini bildiradi.Shinaning ishlab chiqarish sanasi (DOT kodi qismi): Shinaning identifikatsiya kodi (TIN) ning so'nggi to'rtta raqami uning ishlab chiqarilgan sanasini ko'rsatadi. Birinchi ikkita raqam hafta raqamini, oxirgi ikkita raqam esa yilni ko'rsatadi. Masalan, 2020 yilning uchinchi haftasida ishlab chiqarilgan shina DOT 0320 sifatida belgilangan bo'ladi. Har yili 01 haftasi yilning birinchi to'liq haftasi (yakshanbadan shanbagacha) deb hisoblanadi.

(4) Shina identifikatsiya kodi (TIN): DOT yozuvidan keyingi harf va raqamlar kombinatsiyasi shinaning identifikatsiya kodini (TIN) tashkil etadi. Ushbu kodda shinaning ishlab chiqaruvchisi va zavodi, uning o'lchami va ishlab chiqarish sanasi haqida ma'lumot mavjud.Ushbu kod shinaning har ikki tomonida ham joylashadi, ammo ishlab chiqarish sanasi faqat bir tomonida ko'rsatilishi mumkin.

(5) Kord materiallari: Kordning turi va uning yon tomonida hamda protektor ostidagi qatlamlar soni.

(6) Umumiy qabul qilingan shina sifatini baholash tizimi (UTQG): Shina ishlab chiqaruvchilari shinalarni uchta asosiy ko'rsatkich bo'yicha tasniflashlari kerak: protektorning eskirishga qarshiligi, tutashuv va qizishga qarshilik.

(7) Tavsiya etilgan bosimdagi sovuq holatdagi maksimal yuk: Ushbu yuk uchun kerakli maksimal yuk va maksimal bosim.

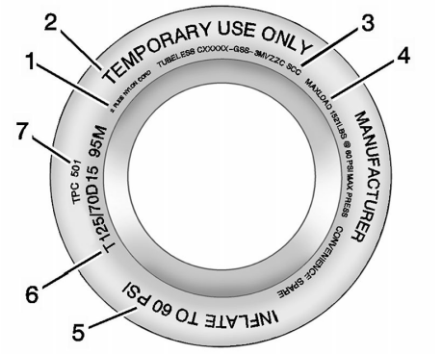

Zaxira g'ildiragi kichik o'lchamli belgilari namunasi:

(1) Kord materiallari: Kordning turi va uning qatlamlari soni yon tomonda va protektor ostida.

(2) "Faqat vaqtincha foydalanish uchun" yozuvi: Kichik o'lchamli zaxira g'ildiragidan (dokatka) foydalanish paytida avtomobilning harakat tezligi 80 km/soat (50 milya/soat) dan oshmasligi kerak. Kichik o'lchamli zaxira g'ildiragi faqat bitta g'ildirakdagi shina teshilganida ishlatiladi. Agar avtomobil kichik o'lchamli zaxira g'ildiragi bilan ta'minlangan bo'lsa, "Kompakt zaxira g'ildiragi" ⇨ 9-57 va "Agar g'ildirak teshilsa" ⇨ 9-49 bo'limlariga qarang.

(3) Shina identifikatsiya kodi (TIN): DOT yozuvidan keyingi harflar va raqamlardan iborat bo'lib, shinaning ishlab chiqaruvchisi va zavodi, o'lchami va ishlab chiqarilgan sanasi haqida ma'lumot beradi. Ushbu kod shinaning ikkala yon tomonida joylashadi, ammo ishlab chiqarilgan sana faqat bir tomonida ko'rsatilishi mumkin.

(4) Tavsiya etilgan bosimdagi sovuq holatdagi maksimal yuk: Ushbu yuk uchun kerakli maksimal yuk va maksimal bosim.

(5) Tavsiya etilgan bosim: Kichik o'lchamli zaxira g'ildiragidagi havo bosimi 420 kPa (60 funt/kv. dyuym) bo'lishi kerak. Shinalardagi havo bosimi haqida qo'shimcha ma'lumotni "Shina havo bosimi" ⇨ 9-39 bo'limida topishingiz mumkin.

(6) Shina o'lchamlari: Harf va raqamlar bilan belgilangan shina o'lchami uning kengligi, balandligi, nisbatlari, tuzilishi va turi (maqsadi) haqida ma'lumot beradi. Kodeksdagi "T" harfi, shinaning faqat vaqtincha zaxira g'ildiragida ishlatilishi uchun mo'ljallanganini bildiradi.

(7) TPC Spetsifikatsiyasi kodi: GM tomonidan ishlab chiqarilgan va GM spetsifikatsiyalariga mos ravishda ishlab chiqilgan shinalar yon tomonida TPC markalash kodi mavjud. GM kompaniyasining TPC spetsifikatsiyalari federal xavfsizlik talablari bilan mos keladi va ba'zi holatlarda ularni oshib ketadi.

Shinalar belgisi

Shinalar o'lchami

Illyustratsiyada oddiy yengil avtomobilning shina turlari o'lchami ko'rsatilgan.

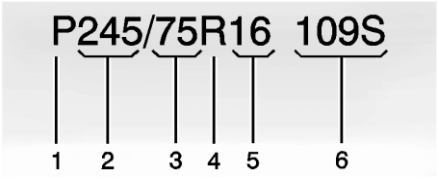

Yengil avtomobil uchun to'liq o'lchamli shinalar ("P" harfi bilan Amerika belgisi)

(1)To'liq o'lchamdagi shina yengil avtomobil uchun ("P" harfi bilan Amerika belgisi): Yevropa shinalarini markalash tizimining Amerika analogi. Kodning birinchi pozitsiyasidagi "P" harfi shina yengil avtomobillar uchun mo'ljallanganligini va American Tir and Rim Association Inc talablariga javob berishini anglatadi.

(2)Shina profili kengligi: Kodeksdagi keyingi 3 raqam shinaning profil kengligini millimetrda (yani, yon tomonlar bo'yicha) ko'rsatadi.

(3)Shina profilining balandlik va kenglikka nisbati: Kodning keyingi 2 raqami shinalar profili balandligining uning kengligiga nisbatini ko'rsatadi. Misol uchun, agar bu nisbat (3) pozitsiyasida ko'rsatilganidek, 75 bo'lsa, bu shinalar kesimining balandligi uning kengligining 75% ni tashkil qiladi.

(4)Shina konstruktsiyasi kodi: Shinaning kord joylashuvi haqida ma'lumot beruvchi harfli kod. «R» harfi kordning radiyal tarzda joylashganligini bildiradi; «D» harfi esa kordning diagonali tarzda joylashganligini bildiradi.

(5)Disk diametri: Diskning diametri dyuymda.

(6)Shina turi (maqsadi): Bu belgilar shinaning yuk ko'tarish indeksi va tezlik indeksi haqida ma'lumot beradi. Yuk ko'tarish indeksi shinaning maksimal yukni ko'tarish imkoniyatini bildiradi. Tezlik indeksi esa shinaning maksimal tezligini belgilaydi, bu esa nomerli yuk ostida harakatlanish mumkin bo'lgan maksimal tezlikni ko'rsatadi.

Shinalar va ularning ta'riflarini tavsiflash uchun ishlatiladigan atamalar

Havo bosimi: Shinaning ichki tomonidagi kvadrat dyuymdagi havo bosimi. Havo bosimi kilopaskal (kPa) yoki kvadrat dyuym uchun funt (psi) bilan o'lchanadi.

Shina profilining balandlik va kenglikka nisbati: Shinaning balandligi va kengligiga bo'lgan nisbati.

Breker: Shina karkas va protektor o'rtasida joylashgan kord qatlam. Breker kordining materiali metal yoki boshqa mustahkam materialdan bo'lishi mumkin.

Bort: Shinaning bortida kordga o'ralgan bort halqasi joylashgan bo'lib, bu shinani jantda mahkam ushlab turish imkonini beradi.

Diagonali shinalar: Pnevmashinalar bo'lib, undagi kordning turli qatlamlari protektor markaziy liniyasiga nisbatan 90° dan kichik burchak ostida joylashgan.

Sovuq havodagi shina bosimi: Shinalar harakatga kelganda isib ketmagan, sovuq holatdagi havoning bosimi, kilopaskallarda (kPa) yoki dyuymdagi kvadrat funtlarda (funt/kv. dyum) ifodalanadi.

Manba: Havo bosimi shinalarda ⇨ 9-39-bo'limga qarang.

Amerika Qo'shma Shtatlari Transport Vazirligi tomonidan belgilangan markirovka: Shinaning yon tomonida DOT kodi shaklida joylashgan markirovka bo'lib, bu shinaning AQSh Transport Vazirligi xavfsizlik standartlariga javob berishini bildiradi. DOT kodi tarkibida shinaning ishlab chiqaruvchisi, ishlab chiqarish zavodi va shina markasi haqida ma'lumot beruvchi alifbo-raqamli identifikatsiya kodi (TIN) ham mavjud, shuningdek, uning ishlab chiqarilgan sanasi ham ko'rsatiladi.

RMM: Avtomobilning ruxsat etilgan maksimal og'irligi. Bunga qarang: Avtomobilning maksimal ruxsat etilgan yuklari bo'limi ⇨ 8-11.

OLD TOMON O'QIGA YUK: Old tomon o'qi uchun maksimal ruxsat etilgan yuk.

Bunga qarang: Avtomobilning maksimal ruxsat etilgan yuklari bo'limi ⇨ 8-11.

ORQA TOMON O'QIGA YUK: Orqa tomon o'qi uchun maksimal ruxsat etilgan yuk. Bunga qarang: Avtomobilning maksimal ruxsat etilgan yuklari bo'limi ⇨ 8-11.

Belgilangan tashqi yon tomoni: Simmetrik bo'lmagan protektorli shinaning yon tomoni bo'lib, u g'ildirak o'rnatilganida har doim tashqariga qarab joylashishi kerak.

Kilopaskal (kPa): Bosim o'lchashning metrik birligi.

Yengil yuk avtomobili uchun shina (Amerika markirovkasidagi «LT» harflari): Yengil yuk avtomobillari va ba'zi universal yengil avtomobillar uchun mo'ljallangan shina.

Yuk ko'tarish indeksi: 1 dan 279 gacha bo'lgan raqamli indeks bo'lib, bu shinaning maksimal ruxsat etilgan yukini bildiradi.Maksimal ruxsat etilgan bosim: Shinaning sovuq holatda to'ldirilishi mumkin bo'lgan maksimal havo bosimi. Maksimal ruxsat etilgan bosim shinaning yon tomonida ko'rsatilgan.

Maksimal bosimdagi yuk ko'tarish imkoniyati: Shinaning maksimal ruxsat etilgan havo bosimida nominal yuk ko'tarish imkoniyati.

O'rnatish sxemasi: Avtomobilning o'rnatish joylari sxemasi.

Tashqi yon tomon: Simmetrik bo'lmagan protektorli shinaning yon tomoni, bu g'ildirak o'rnatilganida har doim tashqariga qarab joylashadi. Shinaning tashqi yon tomoni oq rezinadan bo'lib, oq belgilanishga ega yoki ishlab chiqaruvchi, markasi va (yoki) model nomi ko'rsatilgan belgilash boshqa yon tomoniga nisbatan ko'proq chiqqan yoki chuqurroq bo'ladi.

Yengil avtomobil uchun to'liq o'lchamli shinalar ("P" harfi bilan Amerika belgisi): Yengil avtomobillar va ba'zi yuk avtomobillari hamda universal yengil avtomobillar uchun mo'ljallangan shina.

Tavsiya etilgan havo bosimi: Shinalarda havo bosimi, avtomobil ishlab chiqaruvchisi tomonidan tavsiya etilgan va jadvalda ko'rsatilgan bosim. Bunga qarang**:** Shinalardagi havo bosimi bo'limi ⇨ 8-39 va Avtomobilning maksimal ruxsat etilgan yuklari bo'limi ⇨ 8-11.

Radiyal shinalar: Pnevmashinalar bo'lib, undagi kordlar shinaning bortiga qadar 90° burchak ostida protektor markaziy liniyasiga nisbatan joylashgan.

Jant: G'ildirakning metal qismi bo'lib, unga shina o'rnatiladi va shina bortlari bilan bevosita aloqa qiladi.

Yon tomoni: Shinaning protektor izlari va bort orasidagi qismi.

Tezlik indeksi: Shinaning maksimal ruxsat etilgan tezligini ko'rsatuvchi alifbo-raqamli kod.

Yopishqoqlik xususiyatlari: Shina va yo'l yuzasi orasidagi ishqalanish kuchi bilan aniqlanadi. Shinaning ta'minlagan tutashuvchanligi.

Protektor: Shinaning yo'l bilan bevosita aloqa qiluvchi qismi.

Yeyilish indikatorları: Protektor bloklari orasidagi ingichka kesishmalar bo'lib, ular faqat protektor balandligi 1,6 mm (1/16 dyuym) qolganda ko'rinadi. Bunga qarang: Eski shinalarni yangi shinalar bilan almashtirish bo'limi ⇨ 9-45.

Umumiy qabul qilingan shina sifatini baholash tizimi (UTQGS): Shinalarni baholash uchun umumiy qabul qilingan tizim bo'lib, bu tizim xaridorlarga shinaning tutashuvchanlik xususiyatlari, qizishga chidamliligi va protektorning eskirishga qarshiligi haqida ma'lumot beradi. Baholash shina ishlab chiqaruvchisi tomonidan davlat metodikasi bo'yicha amalga oshiriladi va shinaning yon tomonida belgilanishi kerak.

Avtomobilning yuk ko'tarish imkoniyati: Avtomobilning o'rindiqlar soni, 68 kg (150 funt) ga ko'paytirilgan, plus nominal yuk og'irligi. **Bunga qarang:** Avtomobilning maksimal ruxsat etilgan yuklari bo'limi ⇨ 8-11.

Shinaga maksimal ruxsat etilgan yuk: Har bir shinaga qo'yiladigan yuk, avtomobilning og'irligi, qo'shimcha jihozlar, yo'lovchilar va yukning og'irligini hisobga olgan holda.

Shinalar haqidagi ma'lumotlar jadvali: Avtomobilning korpusida joylashgan jadval bo'lib, unda avtomobilning yuk ko'tarish imkoniyati, ishlab chiqaruvchi tomonidan o'rnatilgan shinalarning o'lchami va shinalardagi tavsiya etilgan havo bosimi ko'rsatilishi mumkin. Bunga qarang: Shinalar haqidagi ma'lumotlar jadvali bo'limi ⇨ 8-11.

Shinalarda havo bosimi

Shinalarning samarali ishlashi uchun ularda to'g'ri havo bosimini qo'llab turish talab etiladi.

⚠ *OGOHLANTIRISH!*

Yetarli bo'lmagan va ortiqcha havo bosimi shinalar uchun bir xilda nomaqbuldir. Oxirigacha shishirilmagan shinalar yoki havo bosimi yetarli bo'lmagan shinalar quyidagilarga olib keladi:

- Shinalarning ortiqcha yuklanishi va qizib ketishi, ular shinalarning yirtilib ketishiga olib kelishi mumkin
- Shinalarning muddatidan oldin va nomuntazam yedirilishi
- Avtomobilning yomon boshqarilishi
- Ichki yonish dvigatellariga ega bo'lgan avtomobillarda yonilg'i sarfining ortishi
- Elektromobillar uchun zaxira yurishning qisqarishi

Ortiqcha shishirilgan shinalar yoki ortiqcha havo bosimiga ega bo'lgan shinalar quyidagilarga olib keladi:

- Shinalarning yuqori yedirilishi
- Avtomobilning yomon boshqarilishi
- Yo'ldagi notekisliklar kuzovga uzatiladi
- Yo'l qoplamidagi nuqsonlardan shinalarning shikastlanish ehtimoli bor

Shinalar turi va ularning yuklamalari haqida ma'lumotga ega bo'lgan avtomobil yopishtirma yorlig'ida dastlab o'rnatilgan shinalar va sovuq shinalardagi to'g'ri havo bosimi ma'lumotlari ko'rsatilgan.

Tavsiya etiluvchi havo bosimi - bu avtomobilning maksimal yuk ko'tarishini ta'minlovchi minimal havo bosimi. Avtomobilga ruxsat etilgan maksimal yuklamalar ⇨ 8-11da qarang.

Avtomobilni yuklash usuli harakatlanish vaqtida uning boshqaruvchanligiga va shinamligiga ta'sir qiladi. Yuklarni tashishda ushbu avtomobil uchun yukning konstruktiv ruxsat etilgan og'irligidan oshirish taqiqlanadi.

Tekshirishlarni qachon bajarish kerak

Shinalardagi bosimni bir oyda kamida bir marta tekshiring. Agar jamlanma bilan ehtiyot g'ildirak ko'zda tutilgan bo'lsa, uni tekshirishni unutmang. O'lchami kichraytirilgan ehtiyot g'ildirakning sovuq shinasidagi havo bosimi 420 kPa (60 funt/kv. dyuym)ni tashkil qiladi. Ixcham ehtiyot g'ildirak ⇨ 9-57ga qarang.

Tekshirishlarni qanday bajarish kerak

Shinalarda havo bosimini tekshirish uchun yuqori sifatli cho'ntak manometridan foydalaning.

Shinada to'g'ri havo bosimini uning tashqi ko'rinishi bo'yicha aniqlash imkoni yo'q. Havo bosimini sovuq shinalarda tekshiring, chunki

avtomobil kamida uch soat harakatsiz turishi yoki 1,6 km (1 mil)dan ortiq bo'lmagan masofani bosib o'tishi mumkin.
Shina nippeli qalpoqchasini burab bo'shating. Shinadagi havo bosimini o'lchash uchun, nippelga shina manometrini zichlab bosing. Agar sovuq shinadagi havo bosimi shinalar turi va ularning yuklamalari haqidagi ma'lumotlarga ega bo'lgan yopishtirma yorliqda ko'rsatilgan tavsiya etilganlarga muvofiq kelsa, hech qanday qo'shimcha sozlashlar talab etilmaydi. agar shinadagi havo bosimi pasaygan bo'lsa, shinadagi havo bosimini tavsiya etilgan qiymatlarga erishilgunicha oshirish zarur. agar shinadagi havo bosimi ko'tarilgan bo'lsa, havoni chiqarib yuborish uchun shina nippeli o'rtasidagi metall o'zakka bosish lozim bo'ladi.
Manometr yordamida shinadagi havo bosimini qayta tekshiring.
Nipellarni namlik va iflosliklar tushishidan himoyalash uchun ularga qalpoqchalarni burab qo'ying. Faqat ushbu avtomobil uchun mo'ljallangan GM firma qalpoqchalarini qo'llang. Aks holda, havo bosimi datchiklari shikastlanishi mumkin. Ushbu holatdagi ta'mirlash kafolatli hisoblanmaydi.

Shinalarda havo bosimini nazorat qilish tizimi

⚠ *DIQQAT!*
Vakolatlangan servis tashkilotining xodimlaridan tashqari biror bir kishi tomonidan shinalarda havo bosimini nazorat qilish tizimiga (TPMS) kiritilgan o'zgartirishlar tizim ekspluatatsiyasiga ruxsatlarni bekor qilinishiga olib kelishi mumkin.

Shinalarda havo bosimini nazorat qilish tizimi (TPMS) shinalarda havo bosimi darajasini tekshirish uchun radiotexnologiyani va datchiklarni qo'llaydi. TPMS tizimi datchiklari avtomobilingizni shinalaridagi havo bosimini nazorat qiladi va avtomobilda joylashgan qabulqilgichga shinalardagi havo bosimi qiymatlarini uzatadi.
Har bir shinani, jumladan ehtiyot g'ildiragini ham (agar u mavjud bo'lsa), sovuq sharoitlarda bir oyda bir marta tekshirish lozim, shinalar, shinalarda talab etiluvchi havo bosimiga ega bo'lgan avtomobil jadvalchasida yoki yopishtirma yorlig'ida ko'rsatilgan, avtomobil ishlab chiqaruvchisi tomonidan tavsiya etilgan havo bosimigacha shishirilgan bo'lishi kerak (agar sizning avtomobilingizda o'lchamlari shinalarda talab etiluvchi havo bosimiga ega bo'lgan avtomobil jadvalchasi yoki yopishtirma yorliqda ko'rsatilganlardan farq qiluvchi shinalar o'rnatilgan bo'lsa, bunday shinalar uchun to'g'ri bosimni aniqlash zarur bo'ladi).
Sizning avtomobilingiz xavfsizlikni ta'minlashning qo'shimcha funksiyasi bilan jihozlangan, u shinalarda havo bosimini nazorat qilish tizimi (TPMS) yordamida amalga oshirilgan. Ushbu tizim, agar avtomobilingizni bir yoki bir nechta shinalari juda past havo bosimiga ega bo'lsa, shinalarda past havo bosimini ko'rsatuvchi nazorat lampasini yoqadi.
Muvofiq tarzda, shinalarda past havo bosimi nazorat lampasi yonishida avtomobilda harakatlanishni to'xtatish, to'xtash va zudlik bilan shinalarni tekshirish va ularni to'g'ri havo bosimigacha shishirish kerak bo'ladi. Juda past havo bosimiga ega bo'lgan shinalari bo'lgan avtomobilda harakatlanish shinalarning ortiqcha qizib ketishiga olib keladi, buning oqibatida shinalarning shikastlanish ehtimoli bor. Shinada past havo bosimi, shuningdek, energiya sarfi samaradorligini pasaytiradi, shina protektorining xizmat qilish muddatini qisqartiradi va avtomobilning boshqaruvchanligiga va tormozlanish samaradorligiga salbiy ta'sir qilishi mumkin.
Shuni ta'kidlab o'tish joizki, shinalarda havo bosimini nazorat qilish tizimi (TPMS) shinalarga tegishli texnik xizmat ko'rsatish o'rnini bosmaydi; shinalarda tegishli havo bosimini qo'llab turish
uchun mas'uliyat, hattoki, agar, TPMS tizimidan shinalarda havo bosimining pasayishi nazorat

lampasi yonishi uchun yetarlicha pasaygan bo'lmasa ham, haydovchining zimmasida bo'ladi.
Avtomobilingiz, shuningdek, TPMS tizimining noto'g'ri ishlashiga ko'rsatuvchi ushbu tizimni nosozlik indikatori bilan jihozlangan. TPMS tizimi nosozligi indikatori shinalarda past havo bosimi nazorat lampasi bilan birlashtirilgan. Agar tizim nosozlikni aniqlasa, ushbu nazorat lampa taxminan bir daqiqa miltillashni boshlaydi, so'ngra esa doimo yonib turadi. Signallarning shunday ketma-ketligi avtomobilni dvigatelini ishga tushirishning keyingi sikllarida ham - toki nosozlik bartaraf etilmagunicha takrorlanib turadi.
Agar nosozlik indikatori yonayotgan bo'lsa, tizim shinalardagi past havo bosimini aniqlamasligi yoki tegishincha muvofiq signalni uzatmasligi mumkin.
Nosozliklar TPMS tizimida har xil sabablar bo'yicha, shu jumladan, TPMS tizimini to'g'ri faoliyat yuritishiga to'sqinlik qiluvchi almashtiriluvchi yoki o'rindosh shinalarni yoki g'ildiraklarni avtomobilga o'rnatilishi oqibatida ham yuzaga kelishi mumkin. almashtiriluvchi yoki o'rindosh shinalar yoki g'ildiraklar TPMS tizimiga to'g'ri faoliyat yuritishga imkoniyat berayotganligiga ishonch hosil qilish uchun avtomobilingizdagi bir yoki bir nechta shinalar yoki g'ildiraklar almashtirilishidan keyin TPMS tizimi nosozligi nazorat lampasini har doim tekshiring.
Qo'shimcha ma'lumotlar Shinalarda havo bosimini nazorat qilish tizimining faoliyat yuritishi ⇨ 9-41 bo'limda taqdim etilgan.

Shinalarda havo bosimini nazorat qilish tizimining faoliyat yuritishi

Ushbu avtomobilda shinalarda havo bosimini nazorat qilish tizimi (TPMS) o'rnatilgan bo'lishi mumkin. TPMS tizimi shinalarda past havo bosimi haqida haydovchini ogohlantirish uchun mo'ljallangan. TPMS datchiklari shina bilan to'plamda har bir g'ildirakka o'rnatilgan, shina bilan to'plamda ehtiyot g'ildiragi bundan mustasno.
TPMS tizimi datchiklari shinalardagi havo bosimini nazorat qiladi va avtomobilda joylashgan qabulqilgichga shinalardagi havo bosimi qiymatlarini uzatadi.



Shinalarda pastlagan havo bosimi aniqlanishida TPMS tizimi uskunalar majmuasida shinalarda past havo bosimining signal lampasini yoqadi. Agar nazorat lampa yoqilsa, darhol to'xtash va shinalarning tur-o'lchamlari va ruxsat etilgan bosim haqidagi ma'lumotlarga ega bo'lgan jadvalchada ko'rsatilgan tavsiya etilgangacha shinalardagi havo bosimini oshirish zarur. Avtomobilga ruxsat etilgan maksimal yuklamalar ⇨ 8-11 bo'limda qarang. Muayyan shinada havo bosimini tekshirish zarurati haqidagi xabar haydovchining axborot markazida (DIC) aks ettiriladi. Shinalarda havo bosimining pasayishi signal lampasining yoqilishi va DIC da ogohlantiruvchi xabarning aks ettirilishi o't oldirishning har bir siklida, toki shinalardagi havo bosimi talab etiluvchi qiymatlargacha erishmagunicha sodir bo'ladi.
DIC axborot markazi displeyida shinalardagi havo bosimi darajasini ko'rish mumkin. DIC axborot markazining va displeylarning ishlashi haqidagi batafsil ma'lumotlarni Haydovchining axborot markazi (DIC) ⇨ 4-25 bo'limida qarang.
Shinalarda past havo bosimining signal lampasi avtomobil dvigatelining boshlang'ich ishga tushirilishida sovuq ob-havoda yonishi mumkin, biroq keyinchalik avtomobil harakatni boshlashi bilanoq o'chadi. Bu shinalarda havo bosimini pasayishi va uning talab etilayotgangacha oshirish zarurati erta indikatsiyasi bo'lib xizmat qiladi.
Avtomobilga mahkamlangan shinalar va yuklamalar haqidagi ma'lumotlarga ega bo'lgan jadvalchada boshlang'ich o'rnatilgan shinalarning o'lchamlari va sovuq shinalardagi talab etiluvchi havo bosimi ko'rsatilgan.

Avtomobilga ruxsat etilgan maksimal yuklar ⇨ 8-11 bo'limida shinalar, yuklamalar va yuklarning joylashishi haqidagi ma'lumotlarga ega bo'lgan jadvalchaning misoli keltirilgan. Shuningdek, Shinalardagi havo bosimi ⇨ 9-39 bo'limga qarang.

Shinalarda havo bosimini nazorat qilish tizimi (TPMS) shinalarda havo bosimini pasayishi haqida haydovchini ogohlantirishi mumkin, ammo u shinalarga odatiy texnik xizmat ko'rsatishni o'rnini bosmaydi. Shinalarni ko'rikdan o'tkazish ⇨ 9-44, Shinalarni o'rnini almashtirish ⇨ 9-44 va Shinalar ⇨ 8-80 bo'limlarga qarang.

⚠ *DIQQAT!*

Shinalar uchun germetiklarning materiallari bir xil emas. Qo'llash uchun ruxsat etilmagan shinalar uchun germetik TPMS tizimi datchiklarini ishdan chiqarishi mumkin. Mos kelmaydigan shinalar uchun germetikning qo'llanilishi bilan keltirib chiqarilgan TPMS datchigining shikastlanishiga kafolat shartlari amal qilmaydi. Har doim faqat GM kompaniyasi tomonidan qo'llash uchun ruxsat etilgan shinalar uchun germetikni qo'llang, u dilerda bor yoki avtomobil butlanishi tarkibiga kiradi.

TPMS tizimi nosozligi haqida signal lampa va xabar

TPMS tizimi, agar bir yoki bir nechta TPMS datchiklari mavjud bo'lmasa yoki ish qobiliyatiga ega bo'lsa, noto'g'ri ishlaydi.

Agar tizim nosozlikni aniqlasa, shinalarda havo bosimini pasayishi signal lampasi taxminan bir daqiqa davomida telchillashni boshlaydi, so'ngra esa o't oldirish siklining qolgan qismi davomida doimo yonib turishni davom ettiradi. Bundan tashqari, haydovchining axborot markaziga (DIC) ogohlantiruvchi xabar chiqariladi. Nosozlik signal lampasining yoqilishi va DIC ogohlantiruvchi xabarning aks ettirilishi nosozlik bartaraf etilguniga qadar o't oldirishning har bir siklida sodir bo'ladi. Nosozlik lampasining yoqilishiga va ogohlantiruvchi xabarning paydo bo'lishiga olib keluvchi sharoitlardan bir nechtasini sanab o'tamiz:

- Avtomobilning shtatdagi g'ildiraklarining biri ehtiyot g'ildirakka almashtirilgan. Ehtiyot g'ildirak TPMS datchigi bilan jihozlanmagan. Shtat g'ildiragi o'z o'rniga o'rnatilishi va tizim datchiklarini qaydlash tartib-taomili to'g'ri bajarilishi bilanoq, nosozlik signalizatori o'chishi, haydovchining axborot markazi ekranida xabar g'oyib bo'lishi kerak. "TPMS datchiklarni qaydlash tartib-taomili" bandini ushbu bo'limda quyida qarang.
- Shinalarni o'rini o'zgartirgandan so'ng TPMS datchigining muvofiqligini tekshirish jarayoni bajarilmagan yoki muvaffaqiyatli yakunlanmagan. Datchik muvofiqligini tekshirish jarayonini muvaffaqiyatli yakunlashdan keyin nosozlik signal lampasi o'chadi, DIC ogohlantiruvchi xabari esa g'oyib bo'ladi. "TPMS datchiklarni qaydlash tartib-taomili" bandini ushbu bo'limda quyida qarang.
- Bitta yoki bir nechta TPMS datchiklari mavjud emas yoki shikastlangan. TPMS datchiklari o'rnatilishi va datchiklar muvofiqligini tekshirish jarayoni muvaffaqiyatli yakunlanishidan so'ng nosozlik signal lampasi o'chadi, DIC ogohlantiruvchi xabari esa g'oyib bo'ladi. Texnik xizmat ko'rsatish uchun dilerga murojaat qiling.
- Almashtiriluvchi shinalar yoki g'ildiraklar dastlab o'rnatilgan shinalarga yoki g'ildiraklarga muvofiq keladi. Tavsiya etilgandan farqlanuvchi shinalar va g'ildiraklar TPMS tizimini to'g'ri ishlashiga to'sqinlik qilishi mumkin. Yangi shinalarni xarid qilish ⇨ 9-46 bo'limiga qarang.
- Elektron qurilmalarning ishlashi yoki TPMS tizimi tomonidan tarqatiluvchi radiochastotalarga o'xshash radiochastotalarni tarqatuvchi asbob-uskunalar yaqinida joylashish TPMS datchiklarining ishlashida uzilishlar hosil bo'lishiga olib kelishi mumkin.

Agar TPMS tizim noto'g'ri ishlayotgan bo'lsa, u shinada past havo bosimi holatini aniqlash va/yoki u haqda signal uzatish imkoniga ega

bo'lmaydi. Agar TPMS tizimi nosozligi signal lampasi doimo yonib turgan va DIC displeyida ogohlantiruvchi xabar g'oyib bo'lmayotgan bo'lsa, u holda avtomobilga texnik xizmat ko'rsatish uchun dilerga murojaat qiling.

Shinalarni qo'shimcha shishirish zarurati haqida ogohlantirish (agar jamlanmada mavjud bo'lsa)

Ushbu funksiya avtomobil tashqarisida vizual va tovushli ogohlantirishlarni uzatadi, ular qo'shimcha shishirilmagan shinani sovuq shinaning tavsiya etilgan bosimiga qo'shimcha shishirish zarur bo'lganligini aniqlashda yordam beradi.

Shinada past bosimning signal lampasi yongan vaqtda:

1. Avtomobilni xavfsiz joyga tekis yuzaga to'xtab turishga joylashtiring.
2. To'xtab turish tormozini qattiq tortib qo'ying.
3. UO'Q selektorini P (To'xtab turish) holatiga o'tkazing.
4. Qo'shimcha shishirilmagan shinani qo'shimcha shishiring. Burilish ko'rsatkichi miltillashni boshlaydi.

Tavsiya etilgan bosimga erishilganda bitta tovushli signal jaranglaydi, burilish ko'rsatkichi esa miltillashni to'xtatadi va qisqa vaqtga doimiy nur bilan yonadi.

Shinada past bosim signal lampasi yongan qo'shimcha shishirilmagan barcha shinalar uchun ushbu qadamlarni takrorlang.

⚠ *OGOHLANTIRISH!*
Shinada ortiqcha havo bosimini yuzaga keltirish uning yorilishiga olib kelishi mumkin, buning oqibatida haydovchi yoki boshqa odamlar jarohat olishlari mumkin. Shina biqinida ko'rsatilgan maksimal bosimni oshirmang.

Agar shina 35 kPa (5 funt/kv.dyuym) dan ortig'iga ortiqcha shishirilgan bo'lsa, tovushli signal bir necha marta jaranglaydi, burilish ko'rsatkichi esa qo'shimcha shishirishdan so'ng bir necha soniya davomida miltillashni davom ettiradi. Burilish ko'rsatkichi miltillab turganda bosimni bekor qilish va unga tuzatish kiritish uchun nippel markaziga qisqa muddatli bosing. Tavsiya etilgan qiymatga erishish bo'yicha bitta tovushli signal jaranglaydi.

Agar burilish ko'rsatkichi shinalarni qo'shimcha shishirish boshlanganidan so'ng 15 soniya davomida miltillamayotgan bo'lsa, shinani qo'shimcha shishirish zarurati haqidagi ogohlantirish faol emas yoki faoliyat yuritayotgani yo'q.

Agar avariya nurli signalizatsiya yoqilgan bo'lsa, shinani qo'shimcha shishirish zarurati haqida ogohlantirish funksiyasining vizual qayta aloqasi tegishli tarzda ishlamaydi.

TPMS funksiyasi quyidagi sharoitlarda shinani qo'shimcha shishirish zarurati haqida tegishli tarzda faollashtirmaydi:

- Tashqi qurilma yoki uzatgichlardan xalallar mavjud.
- Shishirish uchun qurilma bilan hosil qilinuvchi havo bosimi shinani shishirish uchun yetarlicha hisoblanmaydi.
- TPMS funksiyasining nosozligi.
- Tovushli signal yoki burilish ko'rsatkichining nosozligi.
- TPMS datchigining identifkatsiya kodi tizimda ro'yxatdan o'tmagan.
- TPMS datchigining batareyasi quvvati juda past.

Agar shinani qo'shimcha shishirish zarurati haqidagi ogohlantirish TPMS xalallari sabablari bo'yicha ishlamayotgan bo'lsa, avtomobilni taxminan 1 m (3 fut) oldinga yoki orqaga ko'chiring va urinishni takrorlang. Agar shinani qo'shimcha shishirish zarurati haqida ogohlantirish funksiyasi ishlamayapti, manometrdan foydalaning.

TPMS datchiklarini qiyoslash jarayoni - avtomatik o'chirish funksiyasi

Har bir TPMS datchigi noyob identifikatsiya kodiga ega. G'ildiraklar o'rin o'zgartirilgandan so'ng yoki bir yoki bir nechta datchiklar almashtirilgandan keyin muvofiq g'ildirakka identifikatsiya kodini qaydlash tartib-taomilini bajarish zarur bo'ladi.

G'ildirak o'rnatilganidan so'ng tizim qayta hisoblashni bajarishidan avval avtomobil 20 daqiqa davomida harakatsiz holatda bo'lishi kerak. Qayta o'qitishning keyingi jarayoni kamida 20 km/soat (12 mil/soat) tezlikda harakatlanishda 10 daqiqagacha egallaydi. Haydovchining axborot markazi displeyida defis (-) yoki bosim qiymati aks ettirib turiladi. "Haydovchining axborot markazi (DIC) ⇨4-25" bo'limga qarang. agar qayta o'qitish jarayoni davomida uzilish sodir bo'lsa, haydovchining axborot markazi displeyiga ogohlantiruvchi xabar chiqariladi.

Shinalarni ko'rikdan o'tkazish

Kamida bir oyda bir marta shinalarni, shu jumladan ehtiyot g'ildirakni yedirilish yoki shikastlanish alomatlariga tekshirish tavsiya etiladi.

Shinani quyidagi holatlarda almashtirish kerak:

- Shina aylanasi bo'ylab uch yoki undan ortiq joylarida yedirilish izlari mavjud.
- Agar shinaning rezina materiali orasidan kord yoki mato ko'rinib turgan bo'lsa.
- Agar shina protektorida yoki biqinida kord yoki mato ko'rinib turgan yetarlicha chuqurlikdagi yoriqlar, kesilishlar yoki deformatsiyalar mavjud bo'lsa.
- Shinada shishish, qavariq yoki yirtilish mavjud.
- Shina teshilish, kesilish yoki boshqa shikastlanishga ega, ularni ushbu nuqsonlarning o'lchami yoki joylashish joyi oqibatida ta'mirlash imkoni bo'lmasa.

Shinalarni joyini o'zgartirish

Shinalarni joyini o'zgartirilishini texnik xizmat ko'rsatish jadvalida ko'rsatilgan oraliqlarga binoan bajarish kerak. Texnik xizmat ko'rsatish jadvali ⇨ 10-3ga qarang.

G'ildiraklarni o'rnini o'zgartirish shinalarni bir tekis yedirilishi ta'minlash maqsadida bajariladi. Eng muhim joy o'zgartirish - bu birinchisidir.

Notekis yedirilish paydo bo'lganida iloji boricha tezroq g'ildiraklarni o'rnini o'zgartiring, havo bosimini tekshiring, hamda shinalar yoki disklarda shikastlanish izlari mavjudligiga ularni ko'zdan kechiring.

Agar shinalarni o'rnini o'zgartirishdan keyin yedirilish notekis sodir bo'layotgan bo'lsa, g'ildiraklarni o'rnatilish burchagini tekshiring. Eski shinalarni yangisiga qachon almashtirish kerak ⇨ 9-45 va G'ildirak disklarini almashtirish ⇨9-48 bo'limlarga qarang.

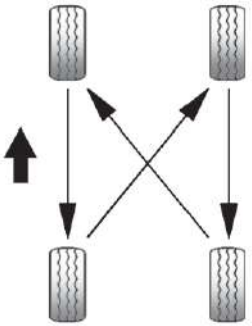

G'ildiraklarni o'rnini o'zgartirilishini ko'rsatilgan tartibda bajaring.

G'ildiraklar o'rnini almashtirishga ixcham ehtiyot shinani kiritish yaramaydi.

G'ildiraklar o'rni o'zgartirilgandan keyin shinalar va yuklamalar haqidagi ma'lumotlar ko'rsatilgan jadvalchadagi oldingi va orqa shinalardagi havo bosimini tavsiya etilgan qiymatlargacha keltiring. Shinalardagi havo bosimi ⇨9-39 va Avtomobilga chegaraviy ruxsat etilgan yuklamalar ⇨ 8-11 bo'limlarga qarang.

Shinalarda havo bosimini nazorat tizimini dastlabki holatga qaytaring. Shinalarda havo bosimini nazorat qilish tizimining faoliyat yuritishi ⇨ 9-41ga qarang.

Barcha g'ildirak gaykalar to'g'ri qotirilganiga ishonch hosil qiling. "G'ildirak gaykalarini qotirish momenti" bandini

Yonilg'i to'ldirish idishlari ⇨11-3 bo'limda va "Teshilgan g'ildirakni yechish va ehtiyot g'ildirakni o'rnatish" bandini G'ildirakni almashtirish ⇨ 9-50 bo'limda qarang.

⚠ *OGOHLANTIRISH!*

G'ildirakdagi yoki uni mahkamlash detallaridagi zang yoki ifloslik vaqt o'tib borishi bilan g'ildirak gaykalari qotirilishini susaytirilishini chaqirishi mumkin. G'ildirak yo'qotilishi, bu esa avariya sababi bo'lib qolishi mumkin. G'ildirakni almashtirishda avtomobilga g'ildirakni mahkamlash joyidan har qanday zangni yoki iflosni olib tashlang. Favqulodda vaziyatlarda latta yoki qog'oz sochiqni qo'llash mumkin; biroq, so'ngra barcha zanglarni va iflosliklarni olib tashlash uchun qirg'ich yoki simli cho'tkani qo'llash zarur bo'ladi.

G'ildirakni almashtirish yoki ularni joyini o'zgartirishdan keyin korroziya rivojlanishini oldini olish uchun g'ildirak gupchagining ichki diametrida g'ildirak podshipniklari uchun surkov moyini katta bo'lmagan qatlamini surtish zarur bo'ladi.

⚠ *OGOHLANTIRISH!*

Surkov moyini g'ildirakning montaj yuzasiga, g'ildirakni o'rnatishning konussimon uyachalariga, g'ildirak gaykalari va boltlariga surtish taqiqlanadi. Ushbu zonalarga surtilgan surkov moyi mahkamlanishni bo'shab ketishiga va avtomobildan g'ildirakning ajralib ketishiga olib kelishi, bu esa avariyani keltirib chiqarishi mumkin.

Eski shinalarni yangisiga qachon almashtirish kerak

Shinalarning yedirilish tezligiga texnik xizmat ko'rsatishning muntazamligi, haroratlar, avtomobilning harakatlanish tezligi, avtomobilning yuklanganligi va yo'l sharoitlari kabi omillar ta'sir qilishi mumkin.

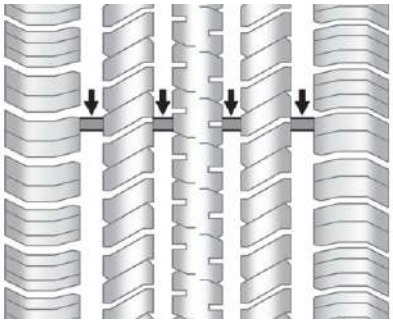

Eski shinalarni yangisi bilan almashtirilishi faqat shinalarning yedirilish alomatlari bo'yicha aniqlanadi. Yedirilish alomatlari 1,6 mm (1/16 dyuym) yoki undan past protektorning qoldiq chuqurligi bilan shinalarda paydo bo'ladi. Shinalarni ko'zdan kechirish ⇨ 9-44 va Shinalarni o'rnini o'zgartirish ⇨ 9-44 bo'limlarga qarang.

Shinalarning rezina materiali vaqt o'tib borishi bilan eskiradi. Bu, shuningdek, sizni avtomobilingiz butlangan ehtiyot g'ildiragi shinasi uchun ham, hattoki, agar ushbu g'ildirakdan umuman foydalanilmagan bo'lsa ham, adolatli bo'ladi. Rezinaning eskirish tezligiga ko'pgina omillar, shu jumladan, harorat, yuklanganlik va shinalarda tavsiya etilgan havo bosimini qo'llab turish ta'sir qiladi. GM kompaniyasi shinalarni, shu jumladan ehtiyot g'ildirakdagi shinalarni (agar jamlanma bilan ko'zda tutilgan bo'lsa), kamida olti yilda bir marta protektorning yedirilishi darajasiga bog'liq bo'lmagan holda almashtirishni tavsiya qiladi. Shinaning ishlab chiqarilgan sanasini AQSh transport vazirligining (DOT) standarti bo'yicha shinaning identifikatsiya raqamini (TIN) oxirgi to'rtta raqami bo'yicha aniqlash mumkin. Identifikatsiya kodi shina biqinini bir tomoniga tushirilgan.Shinaning identifikatsiya kodini (TIN) oxirgi to'rtta raqami uning ishlab chiqarilish sanasiga ko'rsatadi. Birinchi ikki raqam - haftani, oxirgi ikki raqam esa - yilni bildiradi. Masalan, ishlab chiqarishning 2020 yil uchinchi haftasi DOT standarti bo'yicha 4-raqamli belgilanishga ega bo'ladi - 0320.

01 hafta etib har bir yilning birinchi to'liq haftasi (yakshanbadan shanbagacha) hisoblanadi.

Avtomobilni saqlash

Shinalar avtomobil to'xtab turishga o'rnatilgan vaqtda, hattoki odatiy saqlashda ham eskiradi. Shinalarni eskirishini sekinlashtirish uchun sovuq, quruq, to'g'ri quyosh nurlaridan uzoqdagi joyga kamida bir oyga to'xtab turishga va saqlashga joylang. Ushbu joyda rezinani shikastlashi mumkin bo'lgan surkov moylari, benzin yoki boshqa moddalar bo'lmasligi kerak. Agar avtomobil uzoq vaqt davomida to'xtab turishga o'rnatilgan bo'lsa, shinalarda yalpoq maydonlar yuzaga kelishi mumkin, ular so'ngra harakatlanish vaqtida vibratsiyani yuzaga keltirishi mumkin. Agar avtomobil bir oydan kam turishi kerak bo'lsa, avtomobilning og'irligi shinalarga ta'sirini pasaytirish uchun shinalarni yechish yoki avtomobilni ko'tarib qo'yish lozim bo'ladi.

Yangi shinalarni xarid qilish

GM kompaniyasi tomonidan ishlab chiqilgan va ushbu model uchun tanlangan shinalar: Sizning avtomobilingizga o'rnatilgan shinalar General Motors tomonidan ishlab chiqilgan bo'lib, ular General Motors Tire Performance Criteria Specification (TPC) brendining talablariga muvofiq tanlangan. Avtomobilingizga o'rnatilgan shinalar zavodda ishlab chiqilgan va o'rnatilgan bo'lib, GM kompaniyasi shinalarni almashtirishda TPC markirovka kodiga ega bo'lgan shinalarni tanlashni qat'iy tavsiya qiladi.TPC Spec tizimi: GM kompaniyasining maxsus spetsifikatsiya tizimiga ko'ra, bir necha muhim texnik parametrlar baholanadi, bu parametrlar avtomobilingizning umumiy tortishish va yopishqoqlik xususiyatlariga, shu jumladan, to'xtash tizimi, harakatlanish va boshqaruv xususiyatlari, tortishish kuchi va shinalarda havo bosimini nazorat qilish xususiyatlariga ta'sir qiladi. GM kompaniyasining TPC Spec spetsifikatsiya raqami shinaning yon tomonida, o'lchami bilan birga ko'rsatiladi.GM kompaniyasining tavsiyalari: GM kompaniyasi barcha to'rt shinani bir to'plam sifatida almashtirishni tavsiya qiladi. shinalarni teng chuqurlikdagi protektor bilan almashtirish avtomobilning ish faoliyatini saqlab qolishga yordam beradi. Agar barcha shinalarni bir vaqtning o'zida almashtirmasangiz, bu to'xtash tizimi va boshqaruvga salbiy ta'sir ko'rsatishi mumkin.G'ildirakni o'z vaqtida va to'g'ri aylantirish va texnik xizmat ko'rsatish bilan barcha to'rtta shinalar teng ravishda eskiradi. Biroq, faqat bitta ko'prikning shinalarini almashtirish kerak bo'lsa, yangi shinalarni orqa g'ildiraklarga o'rnatish kerak. Bunga qarang: Shinalarni almashtirish bo'limi ⇨ 9-44.

> ⚠ *OGOHLANTIRISH!*
>
> Shinalarga tegishli bo'lmagan texnik xizmat ko'rsatish ularning yorilib ketishiga olib kelishi mumkin. Shinalarni montaj yoki demontaj qilishga urinish mayibliklarga yoki o'limga olib kelishi mumkin. Shinalarni montaj yoki demontaj qilinishini faqat dilerda yoki avtorizatsiyalangan shina servis markazida bajarish lozim.

> ⚠ *OGOHLANTIRISH!*
>
> Boshqa o'lchamdagi (avtomobilga dastlab o'rnatilganlardan farq qiluvchi), boshqa savdo markasidagi, turdagi yoki boshqacha protektor rasmiga ega bo'lgan shinalarning o'rnatilishi avtomobil boshqaruvining yo'qotilishiga, oqibatda esa avariyaga yoki boshqa avtomobilning shikastlanishiga olib kelishi mumkin. Avtomobilning barcha g'ildiraklari uchun tegishli o'lchamdagi, bir xil markadagi va turdagi shinalarni qo'llang.

⚠ *OGOHLANTIRISH!*

Avtomobilda diagonal shinalarning qo'llanilishi avtomobilda katta masofa bosib o'tilganidan keyin g'ildirak gardishlarining flanetslarida yoriqlar hosil bo'lishiga olib kelishi mumkin.
Shina va/yoki g'ildirak to'satdan ishdan chiqishi, bu esa avariyaga olib kelishi mumkin. Ushbu avtomobilning g'ildiraklariga faqat radial shinalarni o'rnatish lozim.

H, V, W, Y va ZR sinflariga mansub dastlab o'rnatilgan shinalardagi kabi xuddi shunday tezlik toifasidagi qishki shinalar bozorda mavjud bo'lmasligi mumkin.
Qishki shinalarni qo'llashda shinalar tezligi indeksi bilan cheklangan maksimal tezlikni oshirmaslik lozim.
Agar almashtirishda TPC klassi ko'rsatilmagan shinalar o'rnatilishi kerak bo'lsa, unda ularning o'lchami va konstruktsiyasi (radiyal) asl shinalar bilan bir xil bo'lishi va ular bir xil yuk va tezlik oralig'iga mo'ljallangan bo'lishi kerak.
Shinalar va yuklamalar haqidagi ma'lumotlar jadvalida avtomobilga dastlab o'rnatilgan shinalar ko'rsatilgan. Avtomobilga ruxsat etilgan maksimal yuklamalar⇨ 8-11da qarang.

Boshqa o'lchamdagi shinalar va g'ildirak disklari

Agar avtomobilda dastlab avtomobilga o'rnatilgan g'ildirak disklari va shinalari o'lchamlaridan farqlanuvchi o'lchamlardagi g'ildirak disklari yoki shinalar o'rnatilgan bo'lsa, u holda bundan avtomobilning tortish-dinamika xarakteristikalari,
shu jumladan, tormozlanish xarakteristikalari, harakatlanish va boshqaruvchanlik, turg'unlik va ag'darilishga qarshilik ziyon ko'rishi mumkin.
Agar avtomobilda tormozlarni antibloklash, shishiriluvchi xavfsizlik yostiqlari, ag'darilishdan himoya qiluvchi tizimlar, tortish kuchini sozlash tizimi, elektron dinamik stabillashtirish tizimi yoki doimiy to'liq yuritma tizimi kabi shunday elektron tizimlar mavjud bo'lsa, u holda, shuningdek, ushbu tizimlarning ishchi xarakteristikalari ham ziyon ko'rishi mumkin.

⚠ *OGOHLANTIRISH!*

Agar avtomobilda ushbu model uchun tavsiya etilmagan o'lchamdagi shinalar o'rnatilgan bo'lsa, ehtimol, avtomobilning ekspluatatsiya qilish xavfsizligi tortish-tezlashish xarakteristikalarining8 yomonlashishi mumkin. Bu YTH va odamlarning jiddiy jarohat olish xavfini oshiradi. Faqat ushbu model uchun ishlab chiqilgan GM firma disklarini va shinalarini qo'llang. G'ildiraklarni o'rnatish va shinalar montajini faqat GM malakali avtomexaniklariga ishonib topshirish kerak.

Yangi shinalarni xarid qilish ⇨ 9-46 va Avtomobilning qo'shimcha asbob-uskunalari va modifikatsiyalari ⇨ 9-2 bo'limlarga qarang.

G'ildiraklarning yaqinlashishi-uzoqlashishini muvozanatlash va sozlash

G'ildiraklar o'rnatilishi burchagini sozlash va shinalarni muvozanatlash shinalarni maksimal xizmat qilish muddatini va eng yaxshi umumiy tortish-ilakishish xarakteristikalarini ta'minlash uchun ishlab chiqaruvchi-zavodda bajariladi.

G'ildiraklarni o'rnatilish burchagini va shinalarni muvozanatlashtirilishini davriy takroriy sozlanishi talab etilmaydi. G'ildiraklarni o'rnatilish burchagini sozlanishini tekshiruvini shinalarning g'ayritabiiy yedirilishi yoki avtomobilning u yoki boshqa tarafga ahamiyatli olib qochilishida bajarish tavsiya etiladi.

Yo'l qoplamasining profili va boshqa xususiyatlarning mavjudligi, masalan, izga bog'liq holda chapga yoki o'ngga ahamiyatsiz olib qochilishi me'yordagi hisoblanadi.

Agar silliq yo'l bo'ylab harakatlanishda avtomobilda vibratsiya hosil bo'layotgan bo'lsa, ehtimol, shinalarni va g'ildiraklarni takroran muvozanatlash zarur. Tegishli tekshiruvni bajarish uchun dilerga murojaat qiling.

G'ildirak disklarini almashtirish

Har qanday bukilgan, yoriqlarga ega bo'lgan, kuchli zanglagan yoki korroziya bilan o'yib yuborilgan g'ildirak disklarini almashtirish kerak. Agar g'ildirak gaykalari bo'shab qolayotgan bo'lsa, g'ildirak disklarini, g'ildirak boltlarini va g'ildirak gaykalarini almashtirish zarur.

Agar g'ildirakdan havo chiqib ketayotgan bo'lsa, uni almashtirish kerak. Ba'zi alyumin g'ildirak disklarini ta'mirlash mumkin. Ushbu holatlardan biror biri mavjud bo'lishida dilerga murojaat qilish lozim.

Dileringiz sizga g'ildirak diskining qaysi turi kerakligini biladi.

Har bir yangi g'ildirak diski o'rniga o'rnatiluvchi g'ildirak diski kabi xuddi shunday yuk ko'tarish qobiliyatiga, diametrga, kenglikka, bo'rtib turishga ega bo'lishi va xuddi shunday tarzda o'rnatilishi kerak.

G'ildirak disklarini, g'ildirak boltlarini, g'ildirak gaykalarini yoki shinalarda havo bosimi nazorati tizimi (TPMS) datchiklarini yangi GM firma detallariga almashtiring.

⚠ *OGOHLANTIRISH!*

Mos kelmaydigan almashtiriluvchi g'ildirak disklarini, g'ildirak boltlarini yoki g'ildirak gaykalarini qo'llanilishi xavfli bo'lishi mumkin. Bu avtomobilning tormozlanishi va boshqaruvchanligiga salbiy ta'sir qilishi mumkin. Shinalardan havo sizib chiqishi mumkin, bu avtomobilning boshqaruvchanligini yo'qotilishiga va avariyaga olib kelishi mumkin. Har doim to'g'ri almashtiriluvchi g'ildirak disklarini, g'ildirak boltlarini va g'ildirak gaykalarini qo'llash zarur.

⚠ *OGOHLANTIRISH!*

G'ildirak diskini avval ishlatilgan boshqa g'ildirak diskga almashtirish xavfli. U qanday ekspluatatsiya qilinganligi va uning bosib o'tilgan masofasi qanchalik katta ekanligi haqida ma'lumotlar yo'q. U kutilmaganda buzilib ketishi, bu avariyaga olib kelishi mumkin. G'ildirak disklarini almashtirishda GM yangi firma g'ildirak disklarini qo'llang.

⚠ *DIQQAT!*

Mos kelmaydigan g'ildirak diski g'ildirak podshipniklarini xizmat qilish muddatini kamaytirishi, tormoz mexanizmini sovutilishini yomonlashtirishi, spidometr va/yoki odometrning kalibrovkasini buzishi, faralar yorug'ligini yo'nalishini, avtomobil ostidagi yo'l oralig'ini va shinalar va sirpanishga qarshi zanjirlar va kuzov yoki shassi orqasidagi tirqishni o'zgartirishi mumkin.

Sirpanishga qarshi zanjirlar

⚠ *DIQQAT!*

Yer bilan ilashishni kuchaytiruvchi qurilmalardan faqat zarurat va qonun ruxsat etilgan hollarda foydalaning.Faqat to'g'ri mos keladigan qishki shinalar paypoqlari kabi to'qimachilikdan yasalgan sirpanishga qarshi asboblardan foydalaning.Anti-skid moslamalari faqat haydovchi aksning shinalariga o'rnatilishi kerak. Sekin haydab, shinalar ishlab chiqaruvchisi ko'rsatmalariga amal qiling. Juda tez haydash yoki g'ildiraklarni aylantirish shinalarni boshqarish moslamasiga zarar etkazishi mumkin.

Agar g'ildirakning havosi chiqib ketgan bo'lsa

Harakatlanish vaqtida shinaning yorilib ketishi - g'ayritabiiy holatdir, ayniqsa, agar shinalarga tegishli tarzda xizmat ko'rsatib kelinayotgan bo'lsa. Shinalar ⇨ 9-33ga qarang. Agar shinadan havo sizib chiqayotgan bo'lsa, juda katta ehtimollik bilan havoning sizib chiqishi sekin bo'ladi. Ammo, shinaning yorilib ketishi holatiga nimani kutish mumkinligi va nima qilish kerakligi haqida ba'zi tavsiyalar mavjuddir:

Oldingi shina yorilib ketishi holatida bunday havosi chiqib ketgan shina avtomobilni sekinlashtiradi, bu avtomobilning ushbu g'ildirak tomonga olib qochilishiga olib keladi. Oyog'ingizni akselerator tepkisidan oling va rul chambaragini qattiq ushlab oling. Rulni shunday aylantiringki, avtomobil o'z qatorida harakat qilishni davom ettirsin, so'ngra to'liq to'xtagunga qadar ravon tormozlaning, iloji boricha yo'ldan chetroqqa chiqing.

Orqa shinaning, ayniqsa burilishda yorilishi olib qochish kabi namoyon bo'ladi va olib choqishdagi kabi avtomobilning harakatiga rul bilan tuzatish kiritish talab etilishi mumkin. Akselerator tepkisiga bosishni to'xtating va rulni shunday buringki, avtomobil to'g'ri yo'nalish bo'yicha harakatni davom ettirsin. Harakatlanish kuchli siltanish va shovqin bilan kuzatib borilishi mumkin.

To'liq to'xtagunga qadar ravon tormozlaning, iloji boricha yo'ldan chetroqqa chiqing.

⚠ *OGOHLANTIRISH!*

Havosi chiqib ketgan g'ildirakda safar qilish shinaning bartaraf qilib bo'lmas shikastlanishiga olib keladi.

Avtomobil bir qancha vaqt safar qilgan havosi chiqib ketgan yoki kuchli yetarlicha shishirilmagan shinani takroran shishirish uning yorilib ketishiga yoki jiddiy avariyaga olib kelishi mumkin. Hech qachon avtomobil bir qancha vaqt safar qilgan havosi chiqib ketgan yoki kuchli yetarlicha shishirilmagan shinani qayta shishirishga urinmang. Iloji boricha tezroq dilerda yoki avtorizatsiyalangan shina servis markazida havosi chiqib ketgan shinani ta'mirlang yoki uni almashtiring.

> ⚠ *OGOHLANTIRISH!*
>
> Avtomobilga texnik xizmat ko'rsatish yoki uni ta'mirlash uchun avtomobilni ko'tarish va uning ostiga kirish, agar muvofiq himoya asbob-uskunalari qo'llanilmayotgan va haydovchi o'qitishdan o'tmagan bo'lsa, hayotingizga tahdid soladi.
> Agar avtomobil domkrat bilan butlangan bo'lsa, u holda u faqat havosi chiqib ketgan g'ildirakni almashtirish uchun mo'ljallangan. Uni boshqa maqsadlar uchun qo'llashda, avtomobilning domkratdan tushib ketish holatida jiddiy jarohatlar olish va hattoki halok bo'lish mumkin. Agar avtomobil domkrat bilan butlangan bo'lsa, u holda uni faqat havosi chiqib ketgan g'ildirakni almashtirish uchun qo'llang.

Havosi chiqib ketgan g'ildirakda g'ildirak va shinaning shikastlanishini og'irlashtirmang, asta-sekin tekis joyga, iloji boricha yo'ldan chetroqqa haydab o'ting. Avariya nurli signalizatsiyani yoqing. Avariya nurli signalizatsiya ⇨ 5-4ga qarang.
Agar avtomobil maksimal yuk ko'tarishgacha yoki deyarli ungacha yuklangan bo'lsa, avtomobil ostiga domkratning o'rnatilishi atrof chekkadagi sharoitlar sababli (yo'l chetining nishabligi, yo'l chiqindilari va hokazolar) qiyinlashtirilgan bo'lishi mumkin. Yukni olib tashlash hisobiga og'irlikni ozgina pasayishi avtomobil ostiga tegishli joyga domkratni o'rnatishni yengillashtirishi mumkin.

> ⚠ *DIQQAT!*
>
> G'ildirakni almashtirish xavfli bo'lishi mumkin. Avtomobil jarohat yetkazib yoki hattoki halok qilib. domkratdan sirpanib ketishi, yumalab ketishi yoki tushib ketishi mumkin.
> G'ildirakni almashtirish uchun tekis joy toping. Avtomobilning beixtiyor harakatlanishini oldini olish uchun:
> 1. To'xtab turish tormozini qattiq tortib qo'ying.
> 2. Avtomobilning UO'Q selektorini P (To'xtab turish) holatiga o'rnating.
> 3. Avtomobil oziqlanishini o'chiring va toki avtomobil ko'tarib qo'yilguniga qadar dvigatelni yoqmang.
> 4. Bunda yo'lovchilarga avtomobilda qolish taqiqlanadi.
> Siz almashtirmoqchi bo'lgan g'ildirakdan diagonal bo'yicha joylashgan g'ildirakning ikkala tomoniga yumalab ketishga qarshi tayanchlarni o'rnating (mavjud bo'lganda).

G'ildiraklardan (2) biri teshilishi holatida quyida taqdim etilgan sxema bo'yicha yumalab ketishga qarshi tayangchlarni (1) (mavjud bo'lganda) o'rnatish lozim bo'ladi.

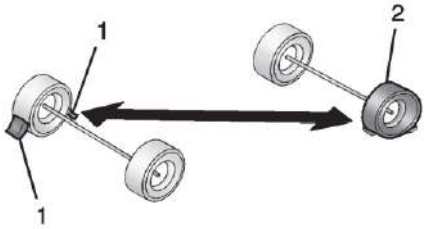

1. Yumalab ketishga qarshi tayanch (muvofiq jamlanmada)
2. G'ildirakning havosi chiqib ketdi
Quyida g'ildirakni ta'mirlash va uni almashtirish tartib-taomili tushuntirib beriladi.

G'ildirakni almashtirish

Ehtiyot g'ildirakni va anjomlarni chiqarib olish

Ehtiyot g'ildirakka va anjomlarga kirish imkonini olish uchun:
1. Yukxona bo'linmasini orqa eshigini oching. Orqa ko'tarma eshik ⇨ 1-13 bo'limga qarang.



2. Yuk polini ko'taring.

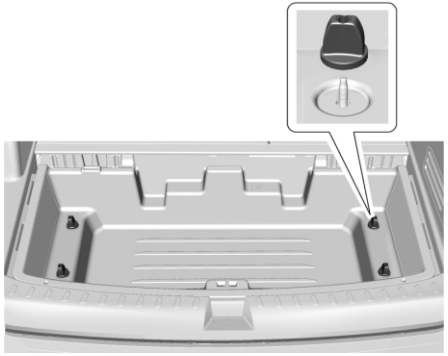

3. To'rtta quloqli gaykalarni bo'shatib oling va organayzerni yechib oling. Yuklarni mahkamlash tizimi ⇨3-4 bo'limga qarang.

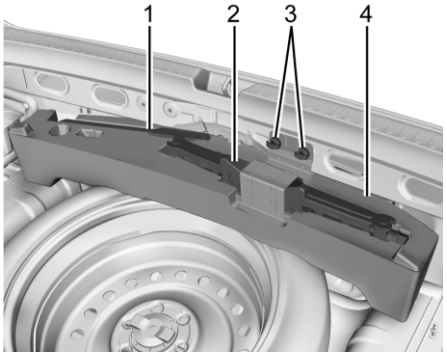

4.Balonli kalitni (1) asboblar qutisidan oling.
5.Qanotli gaykani burang va kronshteynni (3) yeching, so'ngra asboblar qutisini (4) chiqarib oling. Agar qanotli gaykalar juda qattiq qotirilgan bo'lsa, ularni balonli kalit yordamida bo'shating.

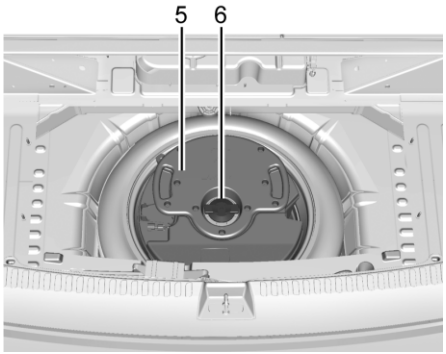

6.Domkratni (2) asboblar qutisidan oling. Domkrat va balonli kalitni almashtirilishi kerak bo'lgan g'ildirakning yoniga qo'ying.
7.Agar avtomobilda sabvufer (5) mavjud bo'lsa, o'rta qanotli gaykani (6) burang, sabvuferni olib tashlang va uni chetga qo'ying. Elektr simlarini ajratmang.**Zaxira g'ildirakni olish uchun sabvuferni xavfsiz joyga qo'yish uchun uchinchi qatordagi o'rindiqlarni to'liq egib chiqing. Bunga qarang: Uchinchi qatordagi o'rindiqlar bo'limi ⇨ 2-3.

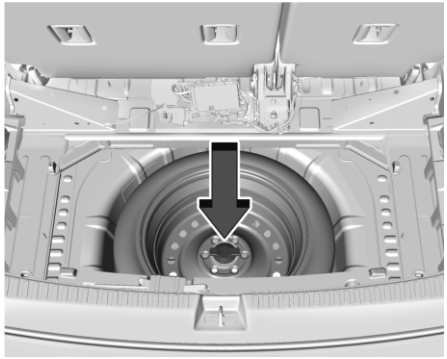

8.Zaxira g'ildirakni oling va uni almashtirilishi kerak bo'lgan g'ildirakning yoniga qo'ying.
9.Agar avtomobilda sabvufer mavjud bo'lmasa, o'rta qanotli gaykani burang, zaxira g'ildirakni oling va uni almashtirilishi kerak bo'lgan g'ildirakning yoniga qo'ying.

Havosi chiqib ketgan g'ildirakni olib tashlash va ehtiyot g'ildirakni o'rnatish
1. Keyingi harakatlarni bajarishdan avval xavfsizlikni tekshirilishini bajaring. Agar g'ildirak havo chiqarib yuborgan bo'lsa ⇨ 9-49 bo'limga qarang.

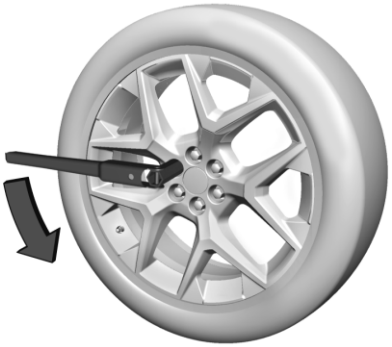

2. G'ildirak kalitini soat strelkasiga qarshi aylantirib, barcha g'ildirak gaykalarini bo'shatib oling, ammo ularni hozircha yechmay turing.
3. Havosi chiqib ketgan g'ildirak ostiga domkratni o'rnating.

⚠ *DIQQAT!*
Domkrat boshchasi to'g'ri o'rnatilganligiga ishonch hosil qiling, aks holda siz shikastlashingiz mumkin. Ushbu holatdagi ta'mirlash kafolatli hisoblanmaydi.

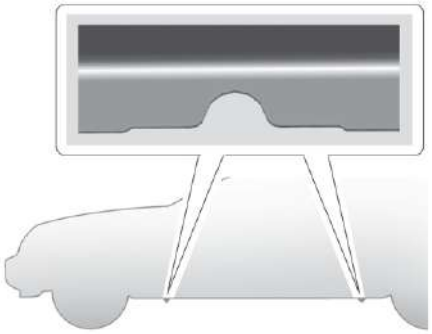

4. Domkrat tishini havosi chiqib ketgan g'ildirakka yaqin joyga domkratni o'rnatish uchun mo'ljallangan joyga joylashtiring. Domkratlash uchun joy metall hoshiyasida yarim aylana kesik bilan belgilangan. Domkratni biror bir boshqa joylarga o'rnatishga yo'l qo'yilmaydi.

⚠ *OGOHLANTIRISH!*

Domkrat yordamida osib qo'yilgan avtomobil ostida ishlarni bajarish xavflidir. Agar avtomobil domkratdan sirpanib ketadigan bo'lsa, siz jiddiy jarohat olishingiz yoki halok bo'lishingiz mumkin.
Domkratga ko'tarib qo'yilgan va faqat domkratga tayanib turgan avtomobil ostiga kirish taqiqlanadi.

⚠ *OGOHLANTIRISH!*

Noto'g'ri o'rnatilgan domkratga avtomobilni ko'tarish avtomobilni shikastlashi va hattoki uning tushib ketishiga olib kelishi mumkin. Jarohat olish va avtomobil shikastlanishidan saqlanish maqsadida avtomobilni ko'tarishdan avval domkratning ko'tarish boshchasini kuzov ostidagi tegishli joyga o'rnating.

⚠ *OGOHLANTIRISH!*

Avtomobilga texnik xizmat ko'rsatish yoki uni ta'mirlash uchun avtomobilni ko'tarish va uning ostiga kirish, agar muvofiq himoya asbob-uskunalari qo'llanilmayotgan va haydovchi o'qitishdan o'tmagan bo'lsa, hayotingizga tahdid soladi.
Agar avtomobil domkrat bilan butlangan bo'lsa, u holda u faqat havosi chiqib ketgan g'ildirakni almashtirish uchun mo'ljallangan. Uni boshqa maqsadlar uchun qo'llashda, avtomobilning domkratdan tushib ketish holatida jiddiy jarohatlar olish va hattoki halok bo'lish mumkin. Agar avtomobil domkrat bilan butlangan bo'lsa, u holda uni faqat havosi chiqib ketgan g'ildirakni almashtirish uchun qo'llang.

⚠ *DIQQAT!*

Avtomobilni ko'tarish uchun noto'g'ri o'rnatilgan domkratni qo'llash avtomobil shikastlanishiga olib kelishi mumkin. Avtomobilni domkratga ko'tarishda uni albatta rama ostiga to'g'ri o'rnating va plastik molding bilan aloqa qilishiga yo'l qo'ymang.

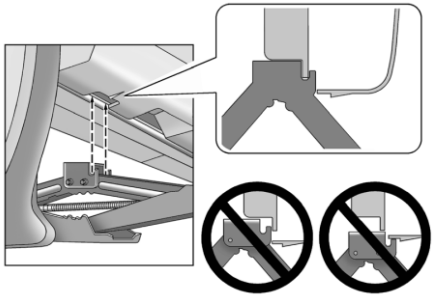

5. Soat strelkasi bo'yicha g'ildirak kaliti bilan domkratni aylantirib, domkrat boshchasini shunday ko'taringki, domkrat boshchasidagi o'yiqlar plastik moldingdagi o'yiq ortida joylashgan metall flanets bilan mos kelsin. Hozircha avtomobilni ko'tarmang.
6. Yaqinga ixcham ehtiyot g'ildirakni qo'ying.
7. Avtomobilni ko'tarish uchun domkratdagi kalitni soat strelkasi bo'ylab aylantiring. Avtomobilni shunday ko'taringki, g'ildirak yerdan uzilsin va ehtiyot g'ildirakni g'ildirak kamgagiga kiritish mumkin bo'lsin.

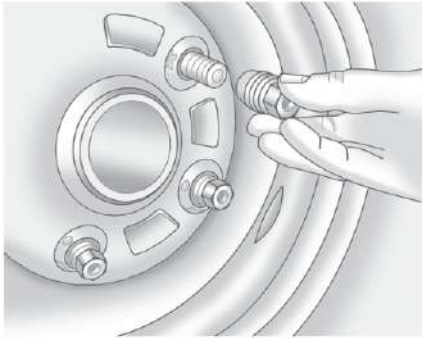

8. Barcha g'ildirak gaykalarini bo'shatib oling.
9. Shinasi teshilgan g'ildirakni yechib oling.

> ⚠ *OGOHLANTIRISH!*
>
> G'ildirakdagi yoki uni mahkamlash detallaridagi zang yoki ifloslik vaqt o'tib borishi bilan g'ildirak gaykalari qotirilishini susaytirilishini chaqirishi mumkin. G'ildirak yo'qotilishi, bu esa avariya sababi bo'lib qolishi mumkin. G'ildirakni almashtirishda avtomobilga g'ildirakni mahkamlash joyidan har qanday zangni yoki iflosni olib tashlang. Favqulodda vaziyatlarda latta yoki qog'oz sochiqni qo'llash mumkin; biroq, so'ngra barcha zanglarni va iflosliklarni olib tashlash uchun qirg'ich yoki simli cho'tkani qo'llash zarur bo'ladi.

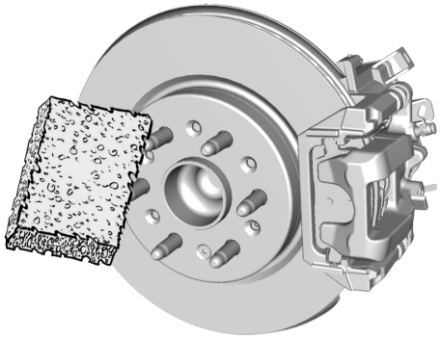

10. G'ildirak boltlaridan, montaj yuzalardan va ehtiyot g'ildirakdan har qanday zanglashlarni yoki iflosliklarni olib tashlang.
11. Gupchakka o'lchami kamaytirilgan ehtiyot g'ildirakni o'rnating.

> ⚠ *OGOHLANTIRISH!*
>
> Boltlarni yoki gaykalarni moy yoki surkov moylari bilan moylash taqiqlanadi, chunki gaykalar bo'shab ketishi mumkin. Bunday holatda g'ildirak tushib ketishi mumkin, bu avariyaga olib keladi.

12. G'ildirak gaykalarini burab oling. G'ildirakni gupchakka qotirib olish uchun har bir gaykani qo'lda qotirib chiqing.
13. Domkrat tutqichini soat strelkasiga qarshi aylantirib, avtomobilni tushiring.

> ⚠ *OGOHLANTIRISH!*
>
> Noto'g'ri qotirilgan g'ildirak gaykalari g'ildirak mahkamlanishini bo'shab qolishiga yoki uning uzilib qolishiga olib kelishi mumkin. G'ildirakni almashtirishdan keyin g'ildirak gaykalarini tasniflanishga binoan qotirishning tegishli momenti bilan g'ildirak gayka kaliti bilan qotirib chiqish zarur. Avtomobil sotilishidan keyin unga qo'shimcha o'rnatiluvchi g'ildirak yashirin-gaykalarini qo'llashda, ishlab chiqaruvchi tomonidan ko'rsatilgan ushbu gaykalarni qotirish momenti tasniflanishiga rioya qiling. Firma g'ildirak gaykalarini qotirish momentlari tasniflanishi Yonilg'i quyish idishlari ⇨ 11-3 bo'limda taqdim etilgan.

> ⚠ *DIQQAT!*
>
> Noto'g'ri qotirilgan g'ildirak gaykalari tormoz mexanizmlarini pulsatsiyasiga va tormoz disklarining shikastlanishiga olib kelishi mumkin. Tormoz tizimining qimmatbaho ta'mirlanishini bajarishdan saqlanish maqsadida mahkamlagichlarni qotirish tasniflanishiga muvofiq tegishli tartibda g'ildirak gaykalarini bir tekis burab qotiring.
> G'ildirak gaykalarini qotirish momentlari tasniflanishi Yonilg'i quyish idishlari ⇨ 11-3 bo'limda taqdim etilgan.

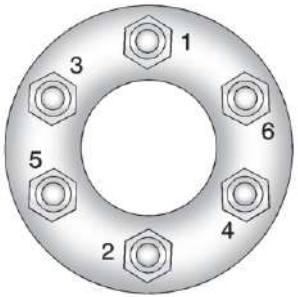

14. G'ildirak gaykalarini ko'rsatib o'tilgan kesishuvchan ketma-ketlikda ishonchli burab qotiring.

15. Domkratni to'liq tushiring va uni avtomobil ostidan olib qo'ying.
16. G'ildirak kaliti bilan g'ildirak gaykalarini ishonchli qotiring.

> ⚠ *DIQQAT!*
>
> G'ildirak qalpoqlari ixcham ehtiyot g'ildirakka mos kelmaydi. Agar siz g'ildirak qalpog'ini ixcham ehtiyot g'ildirakka o'rnatishga urinib ko'rsangiz, bu qalpoqning yoki ehtiyot g'ildirakning shikastlanishiga olib kelishi mumkin.

> ⚠ *OGOHLANTIRISH!*
>
> Domkrat, g'ildirak yoki boshqa asbob-uskunaning avtomobilning yo'lovchilar salonida saqlanishi odamlarning jarohat olishiga olib kelishi mumkin. Avtomobil keskin to'xtashida yoki avariyada mahkamlanmagan asbob-uskunalar biror kishiga zarba berishi mumkin. Ushbu asbob-uskunalarning barchasini tegishli joylarda saqlang.

Teshilgan g'ildirakni saqlash

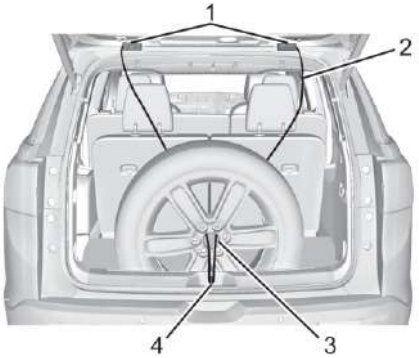

1. Orqa ko'tarma eshikning oshiq-moshig'i
2. Tros
3. G'ildirak markazi
4. Eshik qulfining javob plastinasi

Nosoz g'ildirakni olib qo'ying:

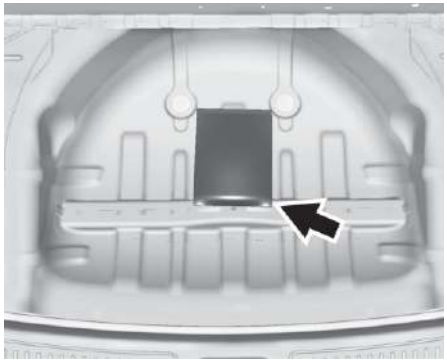

1. Ehtiyot g'ildirak ostidan troslarning to'plamini chiqarib oling.
2. Agar avtomobil alyumin g'ildirak disklariga ega bo'lsa, kichik qalqoni qo'ndoq uzunlashtirgichini teskari tomoni bilan unga urib, yechib oling.
3. Nosoz g'ildirakni buyumlarni saqlash uchun orqa qutiga shunday solib qo'yingki, shinaning zolotnigi avtomobilning orqa qismiga qaratilgan bo'lishi kerak.
4. Trosni eshik qulfini javob plastinasi va g'ildirak markazi orqali tortib o'tkazing.

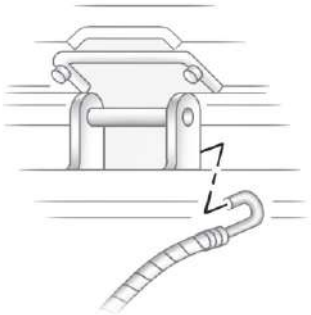

5. Orqa ko'tarma eshikni shunday tushiringki, trosni orqa ko'tarma eshikning oshiq-moshiqlarini tashqi tarafiga ilib olish mumkin bo'lsin.
6. Trosning boshqa uchini avtomobilning boshqa tarafidagi orqa ko'tarma eshikning oshiq-moshig'iga ilib oling.
7. Trosning ishonchli mahkamlanishini tekshirish uchun uni tortib ko'ring.

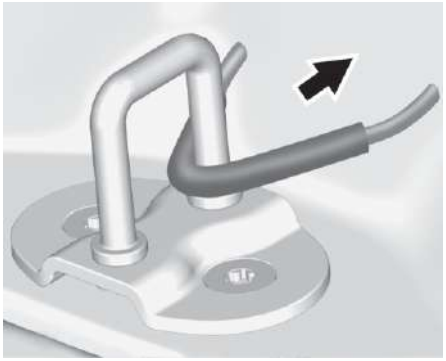

8. Metall quvurcha eshik qulfini javob plastinasining markazi bo'ylab joylashganligiga ishonch hosil qiling. Quvurchani avtomobilning oldingi qismiga siqing.
9. Yukxona bo'linmasini orqa eshigini oching va qulf qulflanganligiga ishonch hosil qiling.

O'lchami kichraytirilgan ehtiyot g'ildirak faqat vaqtinchalik qo'llash uchun mo'ljallangan. Birinchi imkoniyat paydo bo'lishi bilanoq ixcham ehtiyot g'ildirakni to'liq o'lchamdagi g'ildirakka almashtiring.

O'lchami kichraytirilgan ehtiyot g'ildirakni va anjomlarni taxlash

Ehtiyot g'ildirakni va anjomlarni joyiga olib qo'yish uchun:

1. Yukxona bo'linmasini orqa eshigini oching. Orqa ko'tarma eshik ⇨ 1-13 bo'limga qarang.
2. Yuk polini ko'taring.
3. Yuk bo'linmasi organayzerini yechib oling.
4. Ehtiyot g'ildirakni va barcha anjomlarni saqlash uchun orqa bo'linmaga ular qanday joylashtirilgan bo'lsa shunday joylashtiring.
5. Organayzerni va yuk bo'linmasi panelini joyiga o'rnating.

O'lchami kichraytirilgan ehtiyot g'ildirak faqat vaqtinchalik qo'llash uchun mo'ljallangan. Birinchi imkoniyat paydo bo'lishi bilanoq ixcham ehtiyot g'ildirakni to'liq o'lchamdagi g'ildirakka almashtiring.

Ixcham ehtiyot g'ildirak

⚠ *OGOHLANTIRISH!*

Avtomobilga ikki va undan ortiq ixcham ehtiyot g'ildiraklari bir vaqtda o'rnatilganda harakatlanish tormozlanishni va boshqaruvchanlikni yo'qotilishiga olib kelishi mumkin. Bu avariyaga olib kelishi, uning oqibatida esa haydovchi yoki boshqa odamlar jarohatlar olishi mumkin. Avtomobilga bir vaqtda faqat bitta ixcham ehtiyot g'ildiragini o'rnatish mumkin.

Agar avtomobil o'lchami kichraytirilgan ehtiyot g'ildiragi bilan butlangan bo'lsa, sotishdan avvalgi tayyorgarlik davomida undagi bosim me'yorga keltirilgan, biroq vaqt o'tishi bilan bosim pasayishi mumkin. Ehtiyot g'ildiragidagi havo bosimini muntazam tekshirib turing. U 420 kPa (60 bar)ni tashkil qilishi kerak.

Iloji boricha tezroq to'xtang va o'rnatilgan ehtiyot g'ildiragidagi havo bosimi zaruriy darajada ekanligiga ishonch hosil qiling. O'lchami kichraytirilgan ehtiyot g'ildirak faqat vaqtinchalik qo'llash uchun mo'ljallangan.

Ehtiyot g'ildiragi o'rnatilgan avtomobilning boshqaruvchanligi va uning tortish-tezlashish xarakteristikalari o'zgaradi, shuning uchun 80 km/soat (50 mil/soat)dan ortiq bo'lmagan tezlikda harakatlanish tavsiya etiladi.

Ehtiyot g'ildirakning protektori yedirilib ketmasligi uchun, iloji boricha tezroq shtat g'ildiragini teshilishini ta'mirlang yoki shikastlangan shinani yangisiga almashtiring va ehtiyot g'ildiragini o'z o'rniga qaytaring.

O'lchami kichraytirilgan ehtiyot g'ildiragini qo'llash holatida to'liq yuritma (muvofiq jamlanmada), ABM va tortish kuchi nazorati tizimi ehtiyot g'ildiragi o'rnatilganligi avtomobil tomonidan aniqlangunicha, ayniqsa sirpanchiq yo'lda ishlashi mumkin. G'ildiraklar shataksirashidan saqlanish uchun haydash usulini muvofiq tarzda tanlang.

⚠ *DIQQAT!*

Avtomobilga ixcham ehtiyot g'ildirakni o'rnatishda g'ildiraklar uchun yo'naltiruvchi relslarga ega bo'lgan yuvish shaxobchasiga kirish yaramaydi. Ixcham ehtiyot g'ildiragi relslarda tiqilib qolishi mumkin, ular shinani, g'ildirakni va avtomobilning boshqa qismlarini shikastlashi mumkin.

QO'SHIMCHA AKBDAN ISHGA TUSHIRISH

O'lchami kichraytirilgan ehtiyot g'ildiragini boshqa avtomobillarda qo'llash yaramaydi.
Ixcham ehtiyot g'ildirakdan shinani boshqa g'ildirakka o'rnatish va aksincha qilish yoki ixcham ehtiyot g'ildirakdan diskni boshqa g'ildirakdan diskga almashtirish yaramaydi. Ularning o'lchami bir xil emas. Ehtiyot shinani ehtiyot g'ildirakning diskiga o'rnatilgan holda saqlang.

⚠ *DIQQAT!*

Sirpanishga qarshi zanjirlar ixcham ehtiyot g'ildirakka mos kelmaydi. Sirpanishga qarshi zanjirlarning qo'llanilishi avtomobilning va zanjirlarning o'zini shikastlanishiga olib keladi. Sirpanishga qarshi zanjirni ixcham ehtiyot g'ildirakka kiydirmang.

Avtomobilning akkumulator batareyasi haqidagi batafsil ma'lumotlarni Akkumulator batareyasi ⇨ 9-18 bo'limda qarang.
Agar avtomobilingizni akkumulator batareyasi quvvatsizlangan bo'lsa, ikkala avtomobillarning akkumulator batareyalarini simlar bilan ulab, dvigatelni boshqa avtomobildan ishga tushirishga urinib ko'ring. Avtomobilni xavfsiz ishga tushirish uchun quyida ko'rsatilgan xavfsizlik choralariga rioya qiling.

⚠ *OGOHLANTIRISH!*

Akkumulator batareyalari jarohatlar keltirish xavfiga ega. Xavf quyidagi sabablar bo'yicha yuzaga keladi:
- Akkumulator batareyalari kuydirishi mumkin bo'lgan kislota saqlaydi.
- Akkumulator batareyalari gaz ajratib chiqaradi, u portlab yoki alangalanib ketishi mumkin.
- Akkumulator batareyalari kuydirishi mumkin bo'lgan ahamiyatli elektr energiyani saqlaydi.

Agar ushbu ehtiyotkorlik choralari ko'rilmasa, siz bitta yoki barcha ko'rsatib o'tilgan sabablar bo'yicha mayibliklar olishingiz mumkin.

⚠ *DIQQAT!*

Ko'rsatib o'tilgan ehtiyotkorlik choralariga rioya etmaslik avtomobilning qimmatbaho ta'mirlanishiga olib kelishi mumkin, uning ta'mirlanishiga avtomobilga kafolat amal qilmaydi.
Itarish yoki shataklash bilan avtomobilni ishga tushirish urinishi natijasiz yakun topadi, biroq bunda avtomobilga shikast yetkazish mumkin.

⚠ *DIQQAT!*

Agar ulovchi simlar noto'g'ri tartibla ulanayotgan yoki uzilayotgan bo'lsa, elektr tarmog'ida qisqa tutashuv va avtomobil shikastlanishi ehtimoli bor. Bunday ta'mirlanishlarga kafolat shartlari amal qilmaydi. Simlar bir-biriga va metall yuzalarga teginib turmaganiga ishonch hosil qilib, har doim ulovchi simlarni tegishli tartibda ulang va uzing.

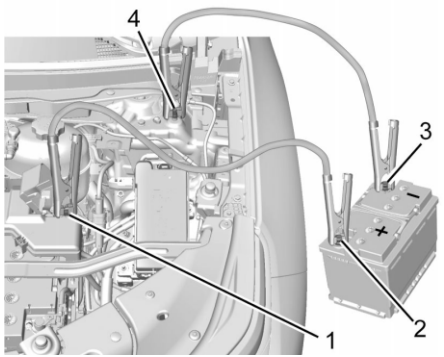

Ulanish nuqtalari va ketma-ketligi

1. Quvvatlangan akkumulator batareyasining musbat (+) qutbli simi
2. Quvvatsizlangan akkumulator batareyasining musbat (+) qutbli simi
3. Quvvatlangan akkumulator batareyasining manfiy (-) qutbli simi
4. Quvvatsizlangan akkumulyator batareyaning manfiy (-) terminaliiga ulanish joyi

Quvvatsizlangan musbat (+) va manfiy (-) qutbli simiga ulanish joylari haydovchi tomonida joylashgan.

Ishga tushirish amalga oshirilayotgan avtomobilda akkumulator batareyasining musbat (+) va manfiy (-) qutbli simlariga ulanish zarur.

Quvvatsizlangan akkumulator batareyasi bo'lgan avtomobilda musbat (+) qutbli sim qopqoq bilan yopilgan. Klemmaga yetib borish uchun qopqoqni yechib oling.

1. Boshqa avtomobilni tekshiring. Unda kuzovga ulangan minus bilan 12-voltli akkumulator batareya o'rnatilgan bo'lishi kerak.

> ⚠ *DIQQAT!*
>
> Agar boshqa avtomobilda kuzovga minus ulanishi bilan 12-voltli akkumulator batareya o'rnatilmagan bo'lsa, ikkala avtomobil shikastlanishi mumkin. Sizni avtomobilingizni dvigatelini ishga tushirish uchun boshqa avtomobildan foydalaning, lekin unda kuzovga minus ulanish bilan 12-voltli akkumulator batareyasi o'rnatilgan bo'lishi kerak.

2. Avtomobillarni shunday joylashtirinki, ular bir-biriga teginib turmasligi kerak.
3. To'xtab turish tormozini yoqing va uzatmalar qutisi selektori dastasini P (to'xtab turish)ga o'tkazing, agar avtomobil avtomatik quti bilan jihozlangan yoki neytral uzatma holatida bo'lsa, agar avtomobil mexanik quti bilan jihozlangan bo'lsa. "To'xtab turish" holatiga o'zgartirish ⇨ 8-19 bo'limga qarang.

> ⚠ *DIQQAT!*
>
> Agar avtomobilni tashqi akkumulatordan ishga tushirish vaqtida rozetkaga biror bir qo'shimcha asbob-uskuna ishlab tursa yoki ulangan holda qoladigan bo'lsa, bu uning shikastlanishiga olib kelishi mumkin. Bunday ta'mirlashlarga kafolat shartlari amal qilmaydi.
> Qo'shimcha AKBdan ishga tushirishda iloji boricha ikkala avtomobilda barcha qo'shimcha asbob-uskunalarni o'chirib qo'ying yoki ularni rozetkadan uzib qo'ying.

4. O't oldirishni o'chiring. Ikkala avtomobillarda barcha yoritish uskunalarini va qo'shimcha asbob-uskunalarni o'chirib qo'ying, agar zarur bo'ladigan bo'lsa, avariya chiroqlari bundan mustasno.

⚠ *OGOHLANTIRISH!*

Elektr ventilator hattoki ishlamayotgan dvigatelda ham yoqilishi va sizga jarohat yetkazishi mumkin. Qo'llarni, kiyimlarni va jihozlarni kapot ostida joylashgan elektr ventilatordan uzoqroqda saqlash lozim bo'ladi. Akkumulator batareyasi yaqinida gugurtning qo'llanilishi elektrolit bug'larining portlashiga olib kelishi mumkin. Bu haqda unutib, ko'pchilik odamlar jarohat olgan, ba'zilari esa ko'rish qobiliyatini ham yo'qotgan. Agar ko'proq yorug'lik kerak bo'lsa, fonarchadan foydalaning.
Akkumulator batareyasining elektrolitida kuydirishi mumkin bo'lgan kislota saqlanadi. Elektrolitni ustingizga to'kib yubormang. Agar elektrolit ko'zlarga yoki teriga tasodifan tushib qolsa, ularni darhol suv bilan yuvib yuboring va zudlik bilan shifokorga murojaat qiling.

⚠ *OGOHLANTIRISH!*

Dvigatel ventilatori va boshqa harakatlanuvchi detallari jiddiy jarohatlar keltirishi mumkin. Agar avtomobil dvigateli ishlab turgan bo'lsa, qo'llarni harakatlanuvchi detallardan uzoqroqda tutib turing.

⚠ *OGOHLANTIRISH!*

Ishlatishdan oldin ulanish simlarini tekshirishni unutmang. Izolyatsiyasi bo'sh yoki yetishmayotgan simlarni ulash elektr toki urishi yoki avtomobilning shikastlanishiga olib kelishi mumkin. Zarar belgilari bor bo'gan ulash simlarini ishlatmang.

5. Aloqa simlaridagi izolyatsiyaning buzilmaganligiga va bo'shab ketmaganligiga yoki shikastlanmaganligiga ishonch hosil qiling.
6.Qizil (+) simning bir uchini quvvatsizlangan batareyaning musbat (+) qutbiga ulang.
7.Qizil simning boshqa uchini tashqi batareyaning musbat (+) qutbiga ulang.
8.Qora (–) simning bir uchini tashqi batareyaning manfiy (–) qutbiga ulang.
9.Qora (–) simning boshqa uchini quvvatsizlangan batareyaning manfiy (–) qutbiga ulanish joyiga ulang.
10.Zaryadlangan batareyaga ega avtomobilning dvigatelini ishga tushiring va uni kamida to'rt daqiqa salt holatda ishlashga qoldiring.
11.Quvvatsizlangan batareyaga ega avtomobilning dvigatelini ishga tushirishga harakat qiling. Agar bir necha urinish muvaffaqiyatsiz bo'lsa, ehtimol texnik xizmat ko'rsatish talab etiladi.

Ulovchi simlarni uzish

Ulanish simlarini ajratish uchun 6–9 qadamlarni teskari tartibda bajaring. Quvvatsizlangan AKBga ega avtomobilning dvigateli ishga tushirilganidan va simlar ajratilganidan so'ng, dvigatelga bir necha daqiqa salt holatda ishlashga qo'yib bering.

AVTOMOBILNI SHATAKKA OLISH

Nosoz avtomobilni tashish

> ⚠ *DIQQAT!*
>
> Nosoz avtomobilni tashish qoidalarini buzilishi avtomobilning har xil tizimlarini shikastlanishiga olib kelishi mumkin. Avtomobilni maxsus kamarlar bilan g'ildiraklaridan evakuatorning platformasiga mahkamlash kerak. Avtomobilni quyida ko'rsatilmagan rama, tub yoki osma elementlariga kamarlar bilan mahkamlash taqiqlanadi. Agar yurituvchi g'ildiraklar yerda bo'lsa, avtomobilni boshqa joyga ko'chirish taqiqlanadi. Ushbu holatdagi shikastlanishlar kafolatli hisoblanmaydi.

> ⚠ *DIQQAT!*
>
> Avtomobil elektr mexanik to'xtab turish tormozi (EPB) va (yoki) uzatmalar qutisini mexanik selektori bilan jihozlangan bo'lishi mumkin. 12-voltli akkumulator batareyasida kuchlanish mavjud bo'lmasligi holatida elektr to'xtab turish tormozini o'chirib qo'yish va neytral uzatmani (N) yoqish imkoni bo'lmaydi. Avtomobilni yuklash jarayonida shikastlanishlardan saqlanish maqsadida bloklangan g'ildiraklar ostiga maxsus g'ildiratiluvchi aravachalarni o'rnatish kerak. Avtomobilni sudrash natijasida yuzaga kelgan shikastlanishlarni ta'mirlash kafolatli hisoblanmaydi.

> ⚠ *DIQQAT!*
>
> g'ildiratiluvchi aravachalarni o'rnatish kerak. Avtomobilni sudrash natijasida yuzaga kelgan shikastlanishlarni ta'mirlash kafolatli hisoblanmaydi.

Agar sizga ishdan chiqqan avtomobilni tashish zarur bo'lsa, yordam uchun ixtisoslashgan transport kompaniyasiga murojaat qiling. GM nosoz avtomobilni tashish uchun evakuatordan foydalanishni tavsiya qiladi. Zarurat tug'ilganida kirib borish burchagini kamaytirish uchun apparellardan foydalaning.

Avtomobilni evakuatorga yuklashda N (Neytral) uzatmasiga qo'ying va elektro-mexanik to'xtash tormozini (EPB)ni o'chiring.

- Agar avtomobil konfiguratsiyasida avtoyuvish rejimi mavjud bo'lsa va 12 V akkumulyator batareyasidan quvvat olinayotgan bo'lsa, "Avtomat uzatmalar qutisi" ⇨ 8-22 bo'limidagi "Avtoyuvish rejimi"ni ko'rib chiqing. Avtomobilni N (Neytral) uzatmasiga o'tkazing.
- Agar 12 voltli batareya quvvatdan chiqqan bo'lsa va/yoki dvigatel ishga tushmasa, avtomobil harakatlana olmaydi. Avtomobilning dvigatelini qo'shimcha AKBdan ishga tushirishga harakat qiling. Agar qo'shimcha AKB yordamida ishga tushirish mumkin bo'lsa, "Avtoyuvish rejimi"ni takrorlang.
- Agar qo'shimcha AKB yordamida ishga tushirish amalga oshmasa, avtomobil harakatlana olmaydi. Agar avtomobilning g'ildiraklari aylanishni boshlamasa, zarar ko'rmaslik uchun maxsus g'ildirak osti aravachasini ishlatish kerak.

Oldingi mahkamlash nuqtalari

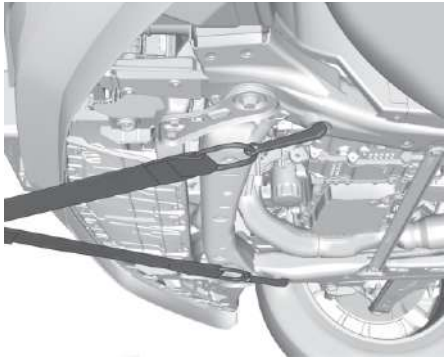

Avtomobil maxsus mahkamlash nuqtalariga ega, ular evakuatsiya xizmatlari tomonidan qo'llanilishi kerak. Ushbu tirqishlarni past platformali evakuatorlarga yo'lning tekis yuzasidan avtomobilni yuklash uchun qo'llashga ruxsat etiladi.

Boshqa avtomobilni shatakka olish

Avtomobilni shatakka olish bu avtomobilni boshqa bir avtomobil orqasiga ulab tortish demakdir. Avtomobillarni shatakka olishning ikkita eng keng tarqalgan usuli mavjud: avtomobilni to'rt g'ildiragi bilan yo'lda tortish va avtomobilni ikkita g'ildiragini aravachaga mindirib tortish. Birinchi usul avtomobilni to'rt g'ildiragi bilan yo'lda tortishni anglatadi. Ikkinchi usul esa, avtomobilni ikkita g'ildirakli qurilma — aravacha ustiga mindirib tortishni va yana ikki g'ildirakni yo'lda qoldirishni anglatadi. Quyida avtomobilni shatakka olishda e'tiborga olish kerak bo'lgan muhim jihatlar keltirilgan:

- Mahalliy qonunchilikka oid talablar: Avtomobilni shatakka olishga oid mahalliy qonunlarga rioya qiling. Ushbu qonunlar mintaqaga qarab farq qilishi mumkin.
- Avtotransport vositasi uchun tortiladigan tirkamaning ruxsat etilgan og'irligi. Shatakka oluvchi avtomobil ishlab chiqaruvchisining tavsiyalarini o'qing.
- Avtomobilni qancha masofaga shatakka olib yurish kerak. Ba'zi avtomashinalarda tortish masofasi va davomiylik cheklovlari mavjud.
- To'g'ri shatakka olish moslamasi. Diler yoki tirkama bilan shug'ullanuvchi professional tashkilotingizdan uskuna bo'yicha tavsiyalar va qo'shimcha maslahatlar oling.
- Avtomobilni shatakka olishga tayyorlash: Avtomobilni uzoq safarga tayyorlayotganda, uni shatakka olish uchun tayyor ekanligiga ishonch hosil qiling.

⚠ *DIQQAT!*

Radiator panjarasi oldida ekran o'rnatish, havoning panjaradan o'tishiga to'sqinlik qilishi mumkin, bu esa transmissiya tizimining buzilishiga olib kelishi mumkin. Bunday ta'mirlar uchun kafolat shartlari amal qilmaydi. Agar ekran ishlatishni rejalashtirsangiz, uni faqat shatakka olayotgan avtomobilga o'rnatish kerak.

Avtomobilni, barcha to'rt g'ildiragi yo'lda bo'lgan holda tortish

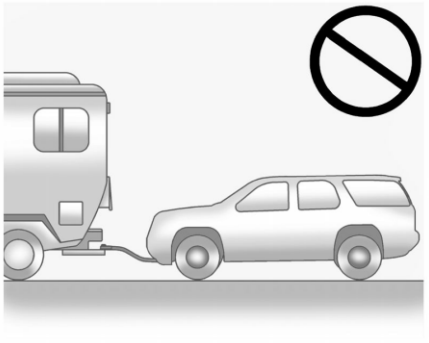

⚠ *DIQQAT!*

Agar barcha to'rt g'ildiragi yo'lda bo'lgan holda avtomobilni tortsangiz, uning transmissiya qismlariga zarar yetishi mumkin. Bunday ta'mirlar uchun kafolat shartlari amal qilmaydi. Barcha to'rt g'ildiragi yo'lda bo'lgan holda avtomobilni tortish taqiqlanadi.

Avtomobilning konstruktsiyasi va mo'ljali, barcha to'rt g'ildiragi yo'lda bo'lgan holda avtomobilni shatakka olish imkonini bermaydi. Avtomobilni shatakka olish aravacha yordamida amalga oshirilishi kerak. Quyida, Old o'qni aravachaga mindirgan holda tortish bo'yicha ma'lumotlar keltirilgan.

Old o'qni aravachaga mindirgan holda tortish

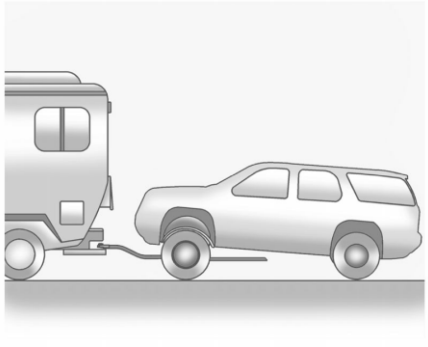

Avtomobilni shatak aravasiga joylash

1.Avtomobilni tekis yuzada, shatak aravasining oldiga qo‘ying va dvigatelni o‘chiring.
2.To’xtab turish tormozini tushiring.
3.Tormoz pedalidan oyoqni olib, ENGINE START/STOP tugmasini besh soniya davomida bosing va ushlab turing.
4.Tormoz pedalini ushlab turganda, to'xtash tormozi indikatori miltillaguncha to'xtash tormozi tugmachasini 15 soniya bosib turing.
5.To'xtash tormozi indikatori yonib-o'chib turganda, oyog'ingizni tormoz pedalidan oling va to'xtash tormozi tugmachasini qo'yib yuboring.
6.Keyin, to‘xtash tugmasining indikatorlari hali ham yonib turganda, to‘xtash tugmasini yana bir bor bosing va qo’yib yuboring.
7.Dvigatelni ishga tushiring va oldingi g‘ildiraklarni shatak aravasiga kiritishga harakat qiling.
8.Avtomobilning transmissiya selektorini P (Parkovka) holatiga qo‘ying.
9.Dvigatelni o‘chiring.
10.Kapotni oching.
11.Avtomobildan chiqing va uni shatakka olish aravasiga mahkamlang.
12.12V akkumulyatorining manfiy (-) qutbini ajrating.
13.Avtomobilning kapotini yoping.

Avtomobilni shatak aravasidan tushirish

1.Avtomobilning shatak aravasida mustahkamlanganligiga ishonch hosil qiling.
2.Eshikni oching va avtomobilning kapotini oching.
3.12V akkumulyatorining manfiy (-) qutbini ulang.
4.Tormoz pedalidan oyoqni olib, ENGINE START/STOP tugmasini besh soniya davomida bosing va ushlab turing.
5.Tormoz pedalini ushlab turganda, to'xtash

tormozi indikatori miltillaguncha to'xtash tormozi tugmachasini besh soniya bosib turing.
6.Avtomobilni o‘chiring.
7.Avtomobilni bog‘lash qismlarini ajrating va uni tashish aravasidan tushiring

Avtomobilni orqa yurish bilan buksirovka qilish

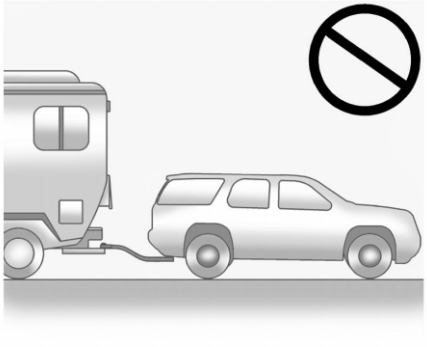

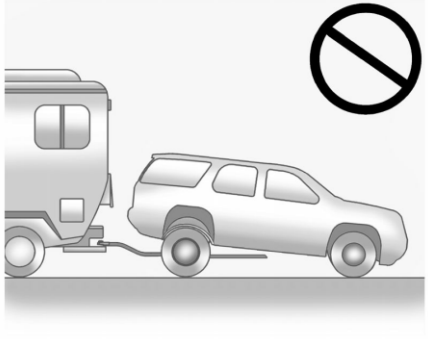

⚠ *DIQQAT!*

Avtomobilni orqa yurish bilan buksirovka qilish uning nosozligiga olib kelishi mumkin. Bunday holatda ta'mirlash kafolatli hisoblanmaydi. Avtomobilni orqa yurish bilan buksirovka qilish taqiqlanadi.

Avtomobilni orqa yurish bilan buksirovka qilish taqiqlanadi.

AVTOMOBILNING TASHQI KO'RINISHINI PARVARISHLASH

Qulflar

Qulflar zavodda moylangan. Muzdan tushirish uchun vositalarni faqat zaruriy holatlarda ishlating; bunday vositalarni qo'llashdan so'ng qulfni konsistent surkov moyi bilan moylang. Tavsiya etiluvchi suyuqliklar va surkov materiallari ⇨10-11 bo'limga qarang.

Avtomobilni yuvish

Avtomobilning lak-bo'yoq qoplamasini yaxshi holatda saqlash uchun, uni muntazam yopiq xonada yoki soyada yuvib turing.

⚠ *DIQQAT!*

Neft mahsulotlari asosidagi tozalash vositalarini, hamda o'yuvchi yoki abraziv vositalarni qo'llamang, chunki bu lak-bo'yoq qoplamasini, metall va plastmassa detallarini shikastlanishiga olib kelishi mumkin. Avtomobil shikastlanishi holatida ularga kafolat shartlari amal qilmaydi.
Avtomobilni tozalash uchun ruxsat etilgan vositalarni o'z dileringizdan xarid qilishingiz mumkin. Mahsulotdan to'g'ri foydalanish, zaruriy ehtiyotkorlik choralari va avtomobilni parvarishlash uchun har qanday vositani to'g'ri utilizatsiya qilinishiga nisbatan ishlab chiqaruvchining barcha ko'rsatmalariga rioya qiling.

⚠ *DIQQAT!*

Yuvish forsunkalari avtomobil kuzovi yuzasiga 30 sm (12 dyuym)dan yaqin joylashgan avtomobillarni yuvish shaxobchalaridan foydalanmang.
Bosimi 8274 kPa (1200 funt/kv.dyuym)dan ortiq bo'lgan avtomobillarni yuvish shaxobchalaridan foydalanish bo'yoq yoki yopishtirma yorliqlarning shikastlanishiga yoki ularning yulib yuborilishiga olib kelishi mumkin.

Avtomatik yuvish shaxobchasidan foydalanish holatida avtomobilni yuvish bo'yicha yo'riqnomaga rioya qiling. Old oyna tozalagichini va, agar jamlanmada mavjud bo'lsa, orqa oyna tozalagichini yechib qo'yish zarur. Shikastlanishi mumkin bo'lgan yoki avtomobilni yuvish uchun qurilmaga xalallarni yuzaga keltiradigan barcha aksessuarlarni yechib qo'ying.
Barcha tozalash vositalarini to'liq olib tashlash uchun yuvishdan oldin va yuvishdan keyin avtomobilni sinchkovlik bilan chayib oling. Agar tozalash vositalari quriyotgan yuzada qolsa, ular dog'lar hosil qilishi mumkin.
Yuzada tirnalishlar va suvdan dog'lar paydo bo'lishidan saqlanish maqsadida pardozlangan qoplamani yumshoq toza baxmal yoki ip-gazlama sochiq bilan quruq qilib artib oling.

Kapot ostidagi komponentlarni tozalash

⚠ *DIQQAT!*

nishoncha mavjud bo'lgan motor bo'linmasidagi komponentlarni tozalash uchun yuqori bosimdagi yuvish asbob-uskunalarini qo'llash yaramaydi.
Bu kafolat shartlari amal qilmaydigan shikastlanishlarga olib kelishi mumkin.

Eritgichlar va tajovuzkor tozalash vositalari kapot ostidagi komponentlarni shikastlashi mumkin. Ushbu kimyoviy moddalarni qo'llashdan saqlanish lozim.
Faqat suvni qo'llash tavsiya etiladi.
Bosim ostidagi yuvish shaxobchasidan ehtiyotkorlik bilan foydalanish mumkin. Quyidagi talablarga rioya qilish zarur:
- Suvning bosimi 14 000 kPa (2000 funt/kv. dyuym)dan past bo'lishi kerak.
- Suvning harorati 80 °C (180 °F)dan past bo'lishi kerak.
- 40 gradus va undan kengroq sepish burchagiga ega bo'lgan sepish forsunkalarini qo'llash lozim.
- Forsunkani butun yuzadan kamida 30 sm (1 fut) uzoqlikdagi masofada tutib turish kerak.

Lak-bo'yoq qoplamalarini parvarishlash

Biror bir qo'shimcha himoya qoplamalarini surtish yoki kuzovga mum bilan ishlov berish tavsiya etilmaydi. Lak-bo'yoq qoplamasi shikastlanishi aniqlangan holatda shikastlanishni baholanishini o'tkazish va uni bartaraf qilish uchun dilerga murojaat qilish zarur bo'ladi.
Kalsiy xloridi va boshqa tuzlar, muzni eritish uchun vositalar, yo'l moyi va bitumi, daraxtlarning shirasi, qushlarning axlati, sanoat dud quvurlaridan ximikatlar va hokazolar kabi begona materiallar, agar ular bo'yalgan yuzada uzoq qolib ketsa, avtomobilning kuzovini lak-bo'yoq qoplamasini shikastlashi mumkin.
Avtomobilni iloji boricha tezroq yuvish kerak. Zarurat tug'ilganida noabraziv tozalash vositalarining qadog'ida ular bo'yalgan yuzalar uchun xavfsiz va begona moddalarni olib tashlaydi deb ko'rsatilgan vositalarni qo'llash zarur.
Ba'zi holatlarda lak-bo'yoq qoplamasidan qatlamlarni olib tashlash uchun qo'lda mumni surtish yoki sayqal berishni amalga oshirish mumkin. Tavsiya etilgan tozalovchi vositalar haqida qo'shimcha ma'lumotlarni olish uchun dilerga murojaat qilish kerak bo'ladi.
Plastmassa, sun'iy teri yoki rezinadan himoyalanmagan ishlangan himoyalanmagan yuzalarda, yopishtirma yorliqlarda, daraxtni o'xshatuvchi pardozlash elementlarida, hamda

bo'yalgan yuzalarda mumni yoki polirolni qo'llamang, chunki bu ularning shikastlanishiga olib kelishi mumkin.

⚠ *DIQQAT!*

Vosk yoki polirovka vositalarini himoyalanmagan plastmassa, sun'iy teri yoki kauchuk yuzalarga, stikerlar, yog'ochga o'xshash bezak elementlari va mat bo'yoq yuzalariga qo'llamang, chunki bu ularning shikastlanishiga olib kelishi mumkin.

⚠ *DIQQAT!*

Bazaviy bo'yoq/shaffof lakga avtomatik ishlov berish yoki tajovuzkor sayqallash lak-bo'yoq qoplamaning shikstlanishiga olib kelishi mumkin. Faqat avtomobil qoplamasini bazaviy bo'yog'i/shaffof laki uchun mo'ljallangan noabraziv mum va polirolni qo'llang.

Pardozlangan bo'yoq qoplamasi yangidek ko'rinishga ega bo'lishi uchun avtomobilni garajda, iloji bo'lsa, g'ilof ostida saqlang.

Tashqi yaltiroq metall moldinglarni himoya qilish

⚠ *DIQQAT!*

Tashqi yaltiroq moldinglarni kechiktirib tozalash va himoyalash oq jimjimador dog'lar yoki nuqtali korroziyalar hosil bo'lishiga olib kelishi mumkin.
Bunday shikastlanishga kafolat shartlari amal qilmaydi.

Avtomobilda qo'llaniluvchi yaltiroq metall qoplamalar alyuminiy, rux yoki zanglamaydigan po'latdan tayyorlangan. Shikastlanishni oldini olish uchun tozalash bo'yicha quyidagi yo'l-yo'riqlarga qat'iy rioya qilish zarur:

- Yuvish vositasini surishdan avval molding teginganda salqin ekanligiga ishonch hosil qilish lozim.
- Aluminiy, rux yoki zanglamaydigan po'latdan moldinglarni tozalash uchun faqat tavsiya etilgan yuvish vositalaridan foydalaning. Ba'zi yuvish vositalari tarkibida kuchli kislotalar yoki ishqorlarni saqlaydi va moldinglarning shikastlanishini keltirib chiqarishi mumkin.
- Konsentratsiyalangan yuvish vositalarini ishlab chiqaruvchining yo'riqnomalariga qat'iy rioya qilib aralashtirish lozim.
- Avtomobilni parvarishlashga mo'ljallanmagan yuvish vositalarini qo'llamang.
- Yuvishdan so'ng avtomobilga himoyalash va moldingni yakuniy qoplamasini xizmat muddatini uzaytirish uchun noabraziv mumni surting.

Tashqi yoritish texnikasi, ornament, yopishtirma yorliqlar va moldinglarni tozalash

Tashqi yoritish uskunalarini, yoygichlarni, ornament elementlarini, yopishtirma yorliqlari va moldinglarni tozalash uchun faqat iliq yoki sovuq suv, yumshoq mato va maxsus avtomobil shampunini qo'llang. Ushbu bo'limda "Avtomobilni yuvish" paragrafida yuqorida keltirilgan yo'riqnomaga rioya qiling.
Chiroqlarning plafonlari plastikdan yasalgan va ulardan ba'zilari ultrabinafsha nurlardan himoya qoplamasiga ega. Ularni quruq holda tozalamang va artmang.
Chiroqlarning plafonlari bilan quyidagilarni qo'llamang:

- Abraziv yoki ishqor saqlovchi vositalar
- Yuvgich suyuqligi yoki ishlab chiqaruvchi tomonidan tavsiya etilganga qaraganda ancha yuqori konsentratsiyaga ega bo'lgan boshqa yuvish vositalari
- Eritgichlar, spirtlar, yonilg'i yoki boshqa qattiy yuvish vositalari.
- Muz uchun qirg'ich yoki boshqa qattiq buyumlar
- Bozorda taklif etilayotgan qoplamalar yoki qalpoqlarni faralar yoqilishi vaqtida, haddan ziyod qizib ketishi sababi bo'yicha

⚠ *DIQQAT!*

Chiroqlarni tegishli tarzda tozalash bo'yicha talablarga rioya qilmaslik chiroqning plafonini shikastlanishiga olib kelishi mumkin, unga avtomobilga kafolat shartlari amal qilmaydi.

⚠ *DIQQAT!*

Tasmalarning xira qora qoplamasida mumning qo'llanilishi yuzaga jilo berishi mumkin va xar xil turdagi qoplamaga olib keladi. Xira tasmalarni faqat sovunli eritmani qo'llash bilan tozalash zarur.

Havo to'plagichlar

Avtomobilni yuvish vaqtida havo to'plagichlardan, kapot va old oyna orasidan iflosliklarni tozalab oling.

Radiator jalyuzilari



Avtomobil radiator jalyuzilari bilan jihozlangan bo'lishi mumkin, ular yonilg'i sarfini samaradorligini oshiradi. Radiator jalyuzilarini chiqindilar, qor va muzdan tozalang. Agar dvigatelni tekshirish signal lampasi yonayotgan bo'lsa, radiator jalyuzisida chiqindilar, qor yoki muz mavjud emasligiga tekshiring.

Old va orqa oyna oynatozalagichlari cho'tkalari

Old oynani oynalar uchun tozalovchi vosita bilan tashqaridan tozalab oling.

Oynatozalagichlarning rezina cho'tkalarini tolalar qoldirmaydigan latta yoki old oynani yuvgichi uchun suyuqlik yoki yumshoq yuvish vositasi bilan namlantirilgan qog'oz sochiq bilan tozalab oling.

Oynatozalagich cho'tkalarini tozalashdan so'ng old oynani sinchkovlik bilan yuvib oling. Hasharotlarning izlar, yo'l qurumi, o'simliklarning shirasi va kimyoviy moddalarning qatlamlari avtomobilni yuvish/mum bilan ishlov berishdan keyin oynatolagichlari cho'tkalarini g'ichirlashiga olib keladi.

Agar oynatozalagichning cho'tkalari yedirilgan yoki shikastlangan bo'lsa, ularni almashtiring. Shikastlanishlar yuqori changlanganlik, qum, tuz, yuqori haroratlar, quyosh nurlari, qor va muz qatlami tortilishi sharoitlarida avtomobilning ekspluatatsiya qilinishi oqibatida yuzaga kelishi mumkin.

Rezina zichlagichlar

Agar eshik tirqishlarining rezina zichlagichlari zichlagichlar uchun surkov moyi bilan moylansa, ular ko'proq xizmat qiladi, ancha ishonchli germetizatsiyani ta'minlaydi, yopishib qolmaydi va g'ichirlamaydi. Rezina zichlagichlarini bir yilda kamida bir marta moylab turing. Issiq, quruq iqlim sharoitlarida ancha tez-tez moylash talab etilishi mumkin. Lak-bo'yoq qoplamasi yuzasidan zichlagichlardan qora izlarni ushbu joyni toza lattadan artib tozalab olish mumkin. Tavsiya etiluvchi suyuqliklar va surkov materiallari ⇨ 10-11 bo'limga qarang.

Shinalar

Shinalarni tozalash uchun shinalar uchun tozalash vositasi bilan qattiq cho'tkani qo'llang.

> ⚠ *DIQQAT!*
>
> Neft asosidagi shinalarga ishlov berish mahsulotlarini qo'llash pardozlash bo'yoq qoplamasini va/yoki shinalarni shikastlanishiga olib kelishi mumkin. Shinalarga ishlov berish uchun vosita surtilishidan keyin har doim avtomobil kuzovining bo'yalgan yuzasiga tasodifan tushib qolgan aerozol vositaning sochmalarini/tomchilarini yuvib oling.

G'ildirak disklari va qalpoqlari

G'ildiraklarni tozalash uchun yumshoq toza mato va kuchsiz sovunli eritma qo'llaniladi.
Toza suvda sinchkovlik bilan chayib olingandan so'ng disklarni quruq yumshoq toza sochiqda artib oling.

> ⚠ *DIQQAT!*
>
> Ruxlangan g'ildirak disklari va ruxlangan qalpoqlar, agar avtomobilni magniy xloridi, xlorid yoki kalsiy xloridi sepilgan yo'llar bo'yicha safar qilganidan keyin yuvilmasa, ular shikastlanishi mumkin. Ushbu reagentlar changlangan va muz bilan qoplangan yo'llarda qo'llaniladi. Ifloslanishlar ta'siridan so'ng har doim ruxlangan qoplamalarni sovunli suvda yuvib oling.

> ⚠ *DIQQAT!*
>
> G'ildirak disklari va qalpoqlari yuzasini shikastlanishidan saqlanish maqsadida konsentratsiyalangan sovunli eritmalar, kimyoviy moddalar, sayqallash uchun abraziv vositalar, tozalash vositalari yoki cho'tkalarni qo'llamang. Faqat GM tomonidan tavsiya etilgan yuvish vositalarini qo'llang. Avtomobilning kremniy karbididan shinalar/disklar uchun tozalash chetkalari qo'llaniluvchi avtomatik avtoyuvish shaxobchalarida yuvishdan saqlaning. Bu disklarning shikstlanishiga olib kelishi mumkin. Ushbu holatdagi ta'mirlash kafolatli hisoblanmaydi.

Tormoz tizimi

Tormoz tizimini gidroyurtmasining shlanglarini va quvurlarini ko'rikdan o'tkazing. ular ishochnli qotirilgan va ulangan bo'lishi, bukilib qolishlarga, sizib chiqishlarga, yoriqlarga, yedirilishlarga va boshqa nuqsonlarga ega bo'lmasligi kerak. Tormoz kolodkalarini yedirilish alomatlari mavjudligiga tekshiring, disklarning yuzasi holatini tekshiring. Baraban tormoz mexanizmlarining kolodkalarini yedirilish yoki yorilishlar alomatlari mavjudligiga tekshiring. Tormoz tizimining barcha qolgan qismlarini yoriqlar va sizib chiqishlar mavjudligiga tekshiring.

Rul boshqaruvi, osma va shassi detallari

Bir yilda kamida bir marta rul boshqaruvi, osma va yurish qismlarini shikastlanishlarga, bo'shab qolgan mahkamlagichlari, detallarning mavjud emasligi yoki yuqori yedirilish alomatlarning mavjudligiga ko'rikdan o'tkazing.

Rul boshqaruvi kuchaytirgichining magistrallarini va shlanglarini mahkamlagichlar va elektr ulanishlarning ishonchli qotirilishiga, bukilib qolishlar, yoriqlar, yedirilishlar va boshqa nuqsonlar mavjudligiga ko'rikdan o'tkazing.

Teng burchak tezlanishlarning sharnirlarini himoya rezina g'iloflarini ko'rikdan o'tkazing va yarim o'qlarning salniklarini germetizatsiyasini yo'qolishi alomatlari mavjudligiga tekshiring.

Kuzov detallarini moylash

Kapot va yukxona bo'linmasini orqa eshigini qulflarini barcha silindrlarini, oshiq-moshiqlarini, yonilg'i bakining lyukini po'lat qopqog'ini oshiq-moshig'ini moylang (agar moylanuvchi elementlar plastmassadan yasalmagan bo'lsa).

Agar eshik tirqishlarini rezina zichlagichlarini silikonli vazelin bilan moylansa, uni toza mato bilan surtilsa, zichlagichlar uzoq xizmat qiladi, ancha ishonchli germetizatsiyani ta'minlaydi, yopishib qolmaydi va g'ichirlamaydi.

Kuzov tubiga texnik xizmat ko'rsatish

Kuzov tubini bir yilda kamida ikki marta (bahorda va kuzda) korrozion ifloslanishlardan tozalab turing. Buning uchun uni tozalovchi vositalarni qo'shmasdan oddiy suv bilan yuvib oling. Iflosliklar to'planib qoladigan joylarni sinchkovlik bilan tozalang.

bosim ostidagi suv oqimini tarqatish qutisining salniklariga va (yoki) oldingi va orqa ko'prik reduktorlariga yo'naltirmang. Bosim ostidagi suv salniklar orqali ichkariga kirib borishi va moy bilan aralashib ketishi mumkin. Moyda suvning mavjudligi tarqatish qutisi va (yoki) ko'priklarning resurslarini pasayishiga olib keladi. Suv bilan ifloslangan moyni almashtirish lozim.

Listlangan metallning shikastlanishi

Agar avtomobil shikastlangan va ta'mirlashni yoki listlangan metallning almashtirilishini talab etayotgan bo'lsa, kuzovni ta'mirlash ustaxonasida ta'mirlangan yoki almashtirilgan detallarga korroziyadan himoyani tiklash uchun korroziyaga qarshi materiallar surtiliayotganiga ishonch hosil qiling.

Firma almashtiriluvchi detallar avtomobilga kafolatlarni saqlab qolish uchun korroziyadan himoyalangan bo'ladi.

Lak-bo'yoq qoplamaning shikastlanishi

Korroziya rivojlanishidan saqlanish maqsadida mayda siniqlar va tirnalishlarni tezkorlik bilan maxsus niqoblovchi vositalar bilan bartaraf qilish lozim, ularni dilerda xarid qilish mumkin. Lak-bo'yoq qoplamalarini shikastlangan katta zonalarini dilerning kuzov ustaxonasida va bo'yash sexida ta'mirlash mumkin.

Kimyoviy moddalardan lak-bo'yoq qoplamalaridagi dog'lar

Havoda saqlanuvchi tajovuzkor moddalar kuzovning panellariga o'tirishi va ularning yuzasida dumaloq rangi o'chgan va notekis taqsimlangan to'q dog'lar paydo bo'lishiga olib kelib, lak-bo'yoq qoplamasi bilan kimyoviy reaksiyaga kirishishi mumkin. Ushbu bo'limda avval "Lak-bo'yoq qoplamasini parvarishlash"ga qarang.

Avtomobil salonini parvarishlash

Iflosliklar va changlarning mayda zarralarini abraziv ta'sir qilishdan tirnalishlar paydo bo'lishidan saqlanish uchun avtomobil salonini muntazam tozalab turish zarur. Barcha iflosliklarni zudlik bilan tozalab olish kerak.

Ro'znomalarning va to'q kiyim-kechaklarning bo'yoqlari salon qoplamasi elementlarini ifloslantirishi mumkin.

Uskunalar panelidagi tutqichlarni va chuqurchalarni tozalash uchun yumshoq tolali cho'tkadan foydalaning. Salon qoplamasi elementlariga tushib qolgan qo'l uchun kremlar, quyoshdan himoyalovchi kremlar va hasharotlarga qarshi vositalarni (repellentlar) zudlik bilan sovunli suvning kuchsiz eritmasi bilan tozalab olish lozim, aks holda ular qoplamaga ziyon yetkazishi mumkin.

Suyuq tozalovchi vositalarni 3,8 l (1 gallon) suvga vositadan taxminan 20 tomchini qo'shib, eritish lozim. Kuchli sovunli eritma yuzalarda iflosliklarni o'ziga toritb oluvchi jimjima dog'lar qoldiradi.

Qoplama materiallari shikastlanishidan saqlanish maqsadida tozalovchi vositalarni tozalovchi materialning turiga muvofiq tanlash kerak. Tozalash vositasini siz tozalash uchun qo'llaydigan lattaga bevosita seping. Tozalash vositasini o'zgartirgichlarning tutqichlariga va klavishalariga sepmang.

Sepilgan tozalovchi vositani iloji boricha tezroq tozalab olish kerak.

Tozalash vositalarini qo'llashdan avval qadoq yopishtirma yorlig'ida keltirilgan xavfsizlikni ta'minlash bo'yicha barcha yo'riqnomalarni o'qib chiqing, va ularga rioya qiling. Zaruriy ventilyatsiyani ta'minlash uchun salonni tozalash vaqtida eshik va oynalarni ochib qo'ying.

⚠ *DIQQAT!*

Shikastlanishlardan saqlanish maqsadida:

- Salonning har qanday yuzalaridan iflosliklarni olib tashlash uchun tig'lar yoki har qanday boshqa o'tkir buyumlarni qo'llash taqiqlanadi.
- Qattiq tukli cho'tkalarni qo'llamang.
- Tozalanuvchi yuzalarni juda jadal ishqalamang va ortiqcha kuch ishlatmang.
- Elektr asbob-uskunalarning ochiq elementlarini namlamang.
- Yog'sizlantiruvchi ingredientlarni saqlovchi kir yuvish kukunlarini yoki idishlarni yuvish mashinalari uchun vositalarni qo'llash yaramaydi. Kuchli ta'sir qiluvchi yoki natriyli sovunlar eritmalarini qo'llamang.
- Tozalash vaqtida salon qoplamasini suyuqlik bilan kuchli namlantirish yaramaydi.
- Eritgichlarni yoki eritgichlarni saqlovchi tozalovchi vositalarni qo'llashga yo'l qo'yilmaydi.

⚠ *DIQQAT!*

- Xushbo'ylashtirilgan nam salfetkalarni yoki oqartiruvchi vosita bilan namlantirilgan xo'l salfetkalarni qo'llamang. Agar qo'llashda salfetkalar tozalanuvchi material rangiga bo'yalayotgan yoki uning tashqi ko'rinishini qandaydir o'zgartirayotgan bo'lsa, ularni qo'llamang.
- Qo'l uchun xushbo'ylashtirilgan yoki gelsimon dezinfeksiyalovchi vositalarni qo'llamang. Dezinfeksiya qiluvchi vositaning salon qoplamasi detallariga tushib qolishida yuzani kuchsiz sovunli eritmada namlangan yumshoq matoning bo'lagi bilan darhol tozalab oling.

Oynalar

Tozalash uchun suvda namlantirilgan paxmoq matoni qo'llash zarur.

Yuzada qolgan tomchilarni toza quruq mato bilan artib oling. Zarurat tug'ilganda oddiy suv bilan yuvishdan keyin yaxshiroq tozalanish uchun oynalarni tozalash uchun maxsus vositalarni qo'llash mumkin.

⚠ *DIQQAT!*

Tirnalishlar hosil bo'lishiga yo'l qo'ymaslik uchun, avtomobil oynalarini abraziv tozalovchi vositalar bilan yuvish yaramaydi. Abraziv va tajovuzkor tozalovchi vositalar orqa oynadagi isitish elementlariga zarar yetkazishi mumkin.

Ekspluatatsiyaning birinchi uch-olti oyi davomida old oynani telchirab qolishga moyilligini kamaytirish uchun suv bilan yuving.

Karnaylarning qoplamasi

Karnayga zarar yetkazmaslik uchun changyutgich bilan karnayning qoplamasi atrofidagi yuzalarni ehtiyotkorlik bilan tozalab oling. Dog'larni tozalab olish uchun kuchsiz suvli eritmani qo'llang.

Dekorativ moldinglar

Ifloslangan dekorativ moldinglarni tozalab olish lozim bo'ladi.

- Agar ifloslanish kuchsiz bo'lsa, ushbu joyni suvda namlantirilgan gubka yoki yumshoq tolasiz matoning bo'lagi bilan artib oling.
- Agar ifloslanish kuchli bo'lsa, tozalash uchun iliq suvda sovun eritmasini qo'llang.

Mato, gilamchalar, zamsh

Boshlanishiga yumshoq cho'tkali uchlikni qo'llab, salonni changyutgichda tozalab oling.

Aylanuvchan cho'tkaga ega bo'lgan uchlikni faqat pol gilamchalarini tozalash uchun qo'llash kerak. Tozalashdan avval qo'lda iloji boricha ko'proq iflosliklarni olib tashlashga harakat qiling:

- To'kilgan suyuqlikni qog'oz salfetka bilan ehtiyotkorlik bilan shimdirib olib, tozalab yuborish kerak. Toki ifloslanish olib tashlanmagunicha shimdirishda davom eting.
- Qattiq ifloslanishlarni changyutgichni qo'llashdan avval, buning qancha ilojisi bo'lsa, shuncha qo'lda tozalab olish zarur.

Tozalashni amalga oshirish uchun:

1. Oddiy suvda tolasiz, bo'yamaydigan matoni bo'lagini namlab oling. Qoplama yoki gilamchalarning matolari tolalar bilan to'lib qolishidan saqlanish maqsadida mikrotoladan mato bo'lagini qo'llash tavsiya etiladi.
2. Lattani yaxshilab siqib oling.
3. Tozalashni ifloslanishni tashqi hoshiyasidan boshlang va uni o'rtasiga ehtiyotkorlik bilan artib boring. Vaqti-vaqti bilan lattani taxlab oling va uni ifloslik ishqalab yuborilishidan saqlanish uchun tozalanuvchi yuzaga toza tarafi bilan aylantiring.
4. Ifloslangan yuzani toki latta ifloslanishdan to'xtagunicha uni ehtiyotkorlik bilan artishda davom eting.
5. Agar iflosliknі to'liq olib tashlash imkoni bo'lmagan bo'lsa, kuchsiz sovunli eritmani qo'llang,

uni so'ngra faqat oddiy suv bilan tozalab olish zarur.

Agar iflosliknі to'liq olib tashlash imkoni bo'lmagan bo'lsa, maxsus tozalovchi vositalarni yoki dog'ketkazgichlarni qo'llashga murojaat qilish talab etilishi mumkin. Savdoda mavjud bo'lgan qoplama uchun tozalovchi vositani yoki dog'ketkazgichni qo'llashdan avval matoning katta bo'lmagan ko'rinmaydigan maydonida tekshirib ko'ring. Jimjimador dog'lar paydo bo'lishi holatida qoplamaning yoki gilamchalarning butun yuzalarini tozalab olish kerak bo'ladi.

Tozalash yakunlanganidan so'ng ortiqcha namliklarni olib tashlash uchun qog'oz salfetkalaridan foydalanish mumkin.

Sayqallangan detallarni va axborot-ko'ngilochar tizimning displeylarini tozalash sayqallangan yuzalarni va displeylarni parvarishlash uchun mikrofibradan salfetkalarni qo'llang. Avval yumshoq tukli cho'tka bilan yuzani tirnashi mumkin bo'lgan ifloslarni olib tashlang. So'ngra yuzani mikrofibradan salfetka bilan artib oling.

Ushbu maqsadda oynalarni tozalash uchun vositalarni yoki eritgichlarni qo'llashga yo'l qo'yilmaydi. Vaqti-vaqti bilan mikrofibradan salfetkani qolgan buyumlardan alohida kuchsiz sovunli eritmada yuvib oling.

Oqartirgichlar va konditsionerlarni qo'llash taqiqlanadi. Qo'llashdan avval salfetkani yaxshilab chayib olish va quritish zarur bo'ladi.

⚠ *DIQQAT!*

Displeyga yopishtirma so'rg'ich yordamida hech qanday buyumlarni mahkamlamang. Bu kafolat shartlari amal qilmaydigan shikastlanishlarga olib kelishi mumkin.

Uskunalar paneli, teri, vinil, boshqa plastik yuzalar, xira bo'yalgan yuzalar va tabiiy daraxt ochiq g'ovakli pardozlashli yuzalar

Changni va yengil iflosliklarni olib tashlash uchun mikrotoladan yumshoq matoning bo'lagini qo'llang. Agar ancha sinchkov tozalash zarur bo'lsa, mikrotoladan yumshoq mato bo'lagini kuchsiz sovunli eritmada namlab oling.

⚠ *DIQQAT!*

Ko'p miqdorda namlantirish terini, ayniqsa perforatsiyalangan terini, hamda qoplamaning boshqa materiallarini shikastlashi mumkin. Tozalashni yakunlagandan so'ng ortiqcha suvni olib tashlash uchun bunday materiallarni yuzasini artib oling, va toki ular mustaqil qurigunicha kuting. Isitish, bug' yoki dog'ketkazgichlarni qo'llashga yo'l qo'yilmaydi. Silikon yoki mum saqlovchi tozalovchi vositalarni qo'llash yaramaydi. Ko'rsatib o'tilgan moddalarni saqlovchi tozalovchi vositalar qoplamaning terisini va boshqa yumshoq materiallarini tashqi ko'rinishini va ularning tuzilmasini qaytarib bo'lmas o'zgartirishi mumkin.

Yarqirashni oshiruvchi tozalovchi vositalarni, ayniqsa, uskunalar panelini tozalash uchun qo'llash yaramaydi. Panel qoplamasining akslovchi qobiliyatini ortishi muayyan bir holatlarda old oyna orqali ko'rish maydonini yomonlashtirishi mumkin.

⚠ *DIQQAT!*

Havo xushbo'ylashtirgichlarining qo'llanilishi plastmassa va bo'yalgan yuzalarga zarar yetkazishi mumkin. Havo xushbo'ylashtrigichini plastmassa yoki bo'yalgan yuzalarga tushib qolishida uni zudlik bilan kuchsiz sovunli eritmada namlantirilgan yumshoq tolasiz matoning bo'lagi bilan tozalab oling. Havo xushbo'ylashtirgichi tomonidan keltirib chiqarilgan shikastlanishlarga kafolat shartlari amal qilmaydi.

Yukxona qopqog'i va to'ri muvofiq jamlanma holatida kuchsiz tozalash vositasi qo'shilgan iliq suvda yuving. Xlor saqlovchi oqartirgichlarni qo'llashga yo'l qo'yilmaydi. Sovuq suvda chayib oling va quriting.

Xavfsizlik kamarlarini parvarishlash

Xafsizlik kamarlarini toza va quruq holda saqlang.

⚠ *OGOHLANTIRISH!*

Xavfsizlik kamari tasmasini oqartirmang va bo'yamang. Bu to'qilgan matoni ahamiyatli bo'shashtirishi mumkin. Avariya holatida kamarlar tegishli himoyani ta'minlamasligi mumkin. Xavfsizlik kamarlarini tozalash va yuvish uchun faqat yumshoq sovunni va iliq suvni qo'llang. To'qilgan matoga qurish imkonini bering.

Pol usti gilamchalari

⚠ *OGOHLANTIRISH!*

Agar pol usti gilamchalarini o'lchami noto'g'ri yoki ular noto'g'ri solingan bo'lsa, ular tepkini bosishga xalal berishlari mumkin.
Tepkilarga yetib borishni cheklovchi xalallar kutilmagan tezlik olishga va/yoki tormozlanish oralig'ini ortishiga olib kelishi mumkin, bu avariya yoki mayiblik sababi bo'lib qolishi mumkin. Pol usti gilamchasi tepkilarni bosishga xalal bermayotganiga ishonch hosil qiling.

Pol usti gilamchalarini tegishincha qo'llash uchun quyidagi ko'rsatmalarga rioya qiling.

- Avtomobilingizda faqat firma pol usti gilamchalari qo'llanilishi kerak. agar pol usti gilamchalarini almashtirish talab etilayotgan bo'lsa, GM kompaniyasi tomonidan sertifikatlangan pol usti gilamchalarini xarid qilish tavsiya etiladi. Boshqa ishlab chiqaruvchilarning pol usti gilamchalari sizning avtomobilingiz uchun noto'g'ri mos kelishi va akselerator tepkisi va/yoki tormoz tepkisiga xalal berishi mumkin. Pol usti gilamchalari tepkilarning harakatiga xalal bermayotganligiga albatta ishonch hosil qilish kerak.
- Agar gilamchani qotirish imkoni ko'zda tutilmagan bo'lsa, haydovchining oyoqlari ostidagi polga gilamchani solish yaramaydi.
- Pol usti gilamchalarini tegishli tomoni bilan tepaga qaratib soling. Gilamchalarni ag'darmang.
- Haydovchi tomonida pol usti gilamchasi ustiga hech nima qo'ymang.
- Haydovchi tomonida faqat bitta pol usti gilamchasi bo'lishi kerak.
- Pol usti gilamchalarini ustma-ust taxlamang.

Mahkamlash tugmalari

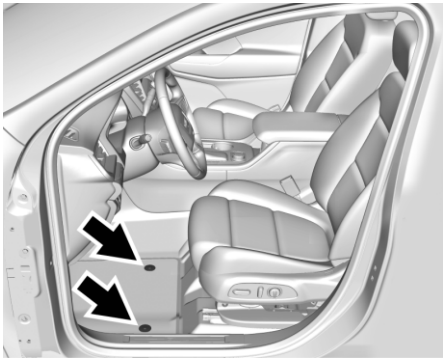

Ba'zi avtomobillarda pol usti gilamchalari mahkamlash tugmalari bilan qaydlanadi.

Pol usti gilamchalarini yechish va ularni almashtirish

1. Qaydlagichlarni bo'shatish va gilamchani ko'tarish uchun gilamchaning orqa qismidan tepaga torting.
2. Gilamchaning tirqishini gilamcha ushlagichi tirqishi bilan moslashtirib va qaydlangunicha o'rnatib, pol usti gilamchasini joyiga o'rnating.
3. Pol usti gilamchasi tegishli tarzda mahkamlanganligiga ishonch hosil qiling. Gilamcha tepki bosilishiga to'sqinlik qilmayotganligiga ishonch hosil qiling.

Rezina pol usti gilamchalarini (hamma mavsumiy gilamchalarni va pol usti qoplamalarini) tozalash

⚠ *OGOHLANTIRISH!*

Silikon saqlovchi tozalagichlarni, mum asosidagi moddalarni, yoki rezina pol usti gilamchalariga/qoplamalariga jilo beruvchi vositalarni qo'llash taqiqlanadi. Ushbu tozalagichlar rezinaning tashqi ko'rinishini va sifatini bartaraf qilib bo'lmaydigan o'zgartirishi, hamda pol usti gilamchalarini/qoplamalarni sirpanchiq qilib qo'yishi mumkin. Avtomobilni boshqarish jarayonida oyoq sirpanib ketishi mumkin, siz nazoratni yo'qotishingiz, buning oqibatida avariya sodir bo'lishi mumkin. Bu odamlarning mayib bo'lishiga olib kelishi mumkin.

Changni va qurib qolgan iflosliklarni tozalab tashlash uchun suvda namlantirilgan yumshoq namlantirilgan matoni va/yoki cho'tkani qo'llang. Ancha sinchkov tozalash uchun kuchsiz sovunli eritmani qo'llang.

10 TA'MIRLASH VA TEXNIK XIZMAT KO'RSATISH

- UMUMIY MA'LUMOTLAR 10-2
- REJALASHTIRILGAN TEXNIK XIZMAT KO'RSATISH 10-3
- TEXNIK XIZMAT KO'RSATISH REGLAMENTI 10-7
- TAVSIYA ETILGAN ISHCHI SUYUQLIKLAR SURKOV MATERIALLARI VA DETALLAR 10-11
- IZOH 10-12

UMUMIY MA'LUMOTLAR

Avtomobil – bu muhim xarid. Ushbu bo'limda avtomobilni parvarishlash bo'yicha talablar keltirilgan. Taklif etilgan texnik xizmat ko'rsatish rejalari avtomobilni noto'g'ri parvarishlash yoki e'tiborsiz qoldirish natijasida yuzaga keladigan katta ta'mirlash xarajatlaridan qochishga yordam beradi. Shuningdek, bu avtomobilning o'g'irlanganida ham baholash qiymatini saqlashga yordam beradi, Texnik xizmat ko'rsatishning barcha zaruriy jarayonlarini bajarish mas'uliyati egasiga yuklatiladi. Sizning dileringizning shtatida malakali texniklar mavjud bo'lib, ular zarur bo'lgan texnik xizmat ko'rsatish ishlarini o'zaro mos keladigan asl ehtiyot qismlaridan foydalanib bajara oladilar.. Ular zamonaviy asboblar va uskunalar yordamida tez va aniq diagnostika o'tkazadilar. Ko'plab dilerlar kechki va shanba kunlari ishlashadi, bepul transport xizmatlari ko'rsatadilar va zarur bo'lgan xizmatlarni rejalashtirish bo'yicha onlayn xizmatlar taklif qiladilar. Sizning dileringiz xizmat ko'rsatish va ta'mirlash xizmatlariga raqobatbardosh narxlarni belgilashning qanchalik muhimligini tushunadi. Malakali texniklar yordamida diler moyni almashtirish, g'ildiraklarni almashtirish kabi joriy texnik xizmatlarni, shuningdek, shinalar, tormozlar, akkumulyatorlar va oynatozalagich chetkalari kabi qo'shimcha xizmatlarni amalga oshiradi.

> ⚠ *XAVF-XATAR!*
>
> Noto‘g‘ri texnik xizmat ko‘rsatish bilan bog‘liq bo‘lgan shikastlanishlar qimmat ta’mirlarga olib kelishi mumkin va avtomobilning kafolati tomonidan qoplanmasligi mumkin. Avtomobilni to‘g‘ri ishlash holatida saqlash uchun texnik xizmat ko‘rsatishning davriyligini, tekshiruvlar va ko’riklarni amalga oshirish, tavsiya etilgan suyuqliklar va moylash materiallarini ishlatish muhimdir. GM tomonidan tavsiya etilmagan kimyoviy moddalarni avtomobilni yuvish uchun ishlatishdan saqlaning. GM tomonidan tavsiya etilmagan tozalash suyuqliklari, erituvchilar, tozalash vositalari yoki moylash materiallarini ishlatish avtomobilga zarar yetkazishi va qimmat ta’mirlarga olib kelishi mumkin, bu esa avtomobil kafolati bilan qoplanmaydi.

G‘ildiraklarni almashtirish va majburiy xizmat ko‘rsatish ishlari avtomobil egasining mas'uliyatidir. Ushbu xizmatlar uchun tavsiya etiladi, har 7500 km masofani bosib o’tgandan so‘ng, o‘zingizning dileringizga murojaat qiling. To‘g‘ri texnik xizmat ko‘rsatish avtomobilni yaxshi ishlash holatida saqlashga, yoqilg‘i tejamkorligini oshirishga va chiqindi gazlar miqdorini kamaytirishga yordam beradi. Avtomobillarni xizmat ko‘rsatish ehtiyoji foydalanish sharoitlariga qarab farq qilishi mumkin. Ba'zi avtomobillarga tekshiruvlar va xizmat ko‘rsatishlarni ko‘proq tez-tez amalga oshirish talab etiladi. Qo‘shimcha majburiy texnik xizmat ko‘rsatish jarayonlari – Standart texnik xizmat ko‘rsatish, quyidagi sharoitlarda ishlatiladigan avtomobillar uchun mo‘ljallangan:

- Yo‘lovchilarni va yuklarni transportirovka qilish, shinalar va maksimal yukni ko‘rsatuvchi yorliqdagi ruxsat etilgan chegaralar doirasida amalga oshiriladi. Bunda avtomobilning maksimal yuk ko‘tarish qobiliyati va shinalar bilan bog‘liq tavsiyalar hisobga olinadi.
- Yaxshilangan qoplamali yo‘llarda, belgilangan tezlik cheklovlarini hisobga olgan holda harakatlanadi.
- Tavsiya etilgan turdagi yoqilg‘i bilan to‘ldiriladi. Buni «Tavsiya etilgan yoqilg‘i turlari» ⇨ 8-68 bo‘limidan ko‘rish mumkin.

Tegishli bo'limda "Qo'shimcha majburiy texnik xizmat ko'rsatish – Standart texnik xizmat ko'rsatish" bo'yicha ma'lumot bilan tanishing. Qo'shimcha majburiy texnik xizmat ko'rsatish – Kengaytirilgan texnik xizmat ko'rsatish quyidagi shartlarga ega bo'lgan avtomobillar uchun mo'ljallangan:

- Asosan issiq ob-havoda shahar ichidagi zich transport oqimida ishlatiladigan avtomobillar.
- Asosan tog'li yoki baland tog'li hududlarda ishlatiladigan avtomobillar.
- Avtomobillarni shatakka olib yurish uchun tez-tez ishlatiladigan avtomobillar.
- Yuqori tezlikda harakatlanish yoki musobaqalarda ishtirok etish uchun ishlatiladigan avtomobillar.
- Taksi, politsiya avtomobillari yoki yetkazib berish xizmatida ishlatiladigan avtomobillar.

Iltimos, "Majburiy texnik xizmat ko'rsatish bo'yicha qo'shimcha jarayonlar – Kengaytirilgan texnik xizmat ko'rsatish" bo'limidagi ma'lumotlar bilan tanishing.

⚠ *DIQQAT!*

Texnik xizmat ko'rsatish ishlari xavf tug'dirishi va jiddiy jarohatlarga olib kelishi mumkin. Texnik xizmat ko'rsatish ishlari faqat zaruriy ma'lumotlar, mos asbob-uskunalar va jihozlarga ega bo'lganda bajarilishi kerak. Aks holda, siz dileringizga murojaat qilib, bu ishlarga malakali texnikni jalb qilganingizga ishonch hosil qiling. Batafsil ma'lumot uchun "Texnik xizmat ko'rsatish ishlarini o'zingiz bajarish" bo'limiga qarang ⇨ 9-3

REJALASHTIRILGAN TEXNIK XIZMAT KO'RSATISH

Texnik xizmat ko'rsatish jadvali

G'ildiraklarni o'rnini almashtirish va majburiy texnik xizmat ko'rsatish har 7500 km

G'ildiraklarning o'rnini almashtirish barcha shinalarning bir tekis yedirilishini ta'minlash uchun bajariladi. Birinchi g'ildiraklarning o'rnini almashtirish eng muhimi hisoblanadi.

Yedirilishning g'ayritabiiy belgilari namoyon bo'lganida, darhol shinalarni o'rnini almashtiring, ulardagi bosimni o'lchang va shinalar ham, g'ildiraklar ham shikastlanmaganligini tekshiring. Agar shinalarning almashtirilishi g'ayritabiiy yedirilishni bartaraf qilmasa, g'ildiraklarning yaqinlashish-uzoqlashishini tekshiring. Qarang. Eski shinalarni yangisiga qachon almashtirish lozim ⇨ 9-45 va G'ildirak disklarini almashtirish ⇨ 9-48.

- Avtomobilning ko'p nuqtali tekshirilishini bajaring. Avtomobilning ko'p nuqtali tekshirilishi (MPVI) ⇨ 10-5 ga qarang.
- Kuzov elementlarini moylang. Qarang. Avtomobilning tashqi ko'rinishini parvarishlash ⇨ 9-64.

Motor moyini almashtirish

Ekranda CHANGE ENGINE OIL SOON (DVIGATELDAGI MOYNI ALMASHTIRISH MUDDATI YAQINLASHMOQDA) xabari paydo bo'lishida safarning yaqin 1 000 kmda motor moyini va filtrni almashtirish lozim.

Agar avtomobil maqbul sharoitlarda ekspluatatsiya qilinayotgan bo'lsa, motor moyi resursi indekatori bir yilgacha moyni almashtirish zarurati haqida signal uzatmasligi mumkin. Motor moyi va filtrni bir yilda kamida bir marta almashtirish zarur, va bundan so'ng motor moyi xizmat muddati nazorati tizimini qayta o'rnatish (bekor qilish) zarur bo'ladi. Ushbu tartib-taomillarni diler korxonasidagi malakali xodimlar bajarishi mumkin. Agar motor moyi xizmat muddati nazorati tizimining bekor qilinishi tasodifan sodir bo'lgan bo'lsa, avtomobilga xizmat ko'rsatishni oxirgi xizmat ko'rsatishdan keyin kamida 5 000 km bosib o'tilgandan so'ng bajarish kerak bo'ladi. Moyni almashtirishdan keyin moy resursi hisoblagichining ko'rsatkichlarini bekor qilish lozim. Qarang. Motor moyi xizmat muddati nazorati tizimi ⇨ 9-8.

Majburiy texnik xizmat ko'rsatishning qo'shimcha tartib-taomili - Standart texnik xizmat ko'rsatish Har 7500 km

- Agar "REPLACE ENGINE AIR FILTER SOON" (DVIGATELNING HAVO FILTRINI ALMASHTIRISH MUDDATI YAQINLASHMOQDA)" xabari paydo bo'layotgan bo'lsa, dvigatelning havo filtrini iloji boricha tezroq almashtirish lozim. Dvigatelning havo filtri almashtirilgandan so'ng uning resursi hisoblagichini bekor qilish zarur. Qarang. Dvigatelning havo filtri resursi hisoblagichi ⇨ 9-9.
- Salon havosi filtrini almashtiring. Yoki har 12 oydan keyin, qaysi holat ertaroq boshlanishiga bog'liq holda. Agar avtomobil zich shahar transport oqimida, havo sifati past bo'lgan yoki yuqori changlangan hududlarda ekspluatatsiya qilinayotgan bo'lsa, hamda agar sizda havoda saqlanuvchi biron bir qo'zg'atuvchilardan biriga allergiya bor bo'lsa, salon filtrini ancha tez-tez almashtirilishi talab etilishi mumkin. Shuningdek, agar siz soplolardan havo uzatilishi sustroq bo'lib qolganligi, oynalar tezroq telchillab qolayotganligi yoki salonda noxush hidlar paydo bo'layotganligini sezib qolsangiz, salon havosi filtrini almashtirish talab etilishi mumkin.

Filtrni qachon almashtirish kerakligini aniqlashda sizning GM dileringiz yordam berishi mumkin.

Har 30 000 km

- O't oldirish svechalarini almashtirish. O't oldirish svechalarining simlarini va/yoki simlarning qalpoqchalarini tekshiring.

Har 160 000 km

- Kapotning gaz tirgaklari va/yoki kuzov tirgaklarini almashtiring. Yoki 5 yilda bir marta, qaysi holat ertaroq boshlanishiga bog'liq holda. Qarang. Gaz tirgaklari ⇨ 9-21.

Ancha tez-tez xizmat ko'rsatilishini talab etuvchi ekspluatatsiyaning og'ir sharoitlari*

- Jamoat transporti, harbiy maqsadlardagi yoki tijorat maqsadlarida qo'llaniluvchi avtomobillar, shu jumladan:

- Tez yordam, politsiya va avariya-qutqaruv xizmati mashinalari.
- Fuqarolik maqsadidagi avtomobillar, masalan, harbiy maqsadlarda qo'llaniluvchi kichik tonnali yuk mashinalari, yo'ltanlamaslar (vnedorojnik) va yengil avtomobillar.
- Texnik yordam avtomobillari, masalan, bir avtomobil tyagachlari va evakuatorlari yoki tirkalarni yoki boshqa yuklarni shataklash uchun doimo qo'llaniluvchi har qanday avtomobillar.
- Tijorat maqsadlarida jadal qo'llaniluvchi avtomobillar, masalan, kuryerlik va xususiy qo'riqlash xizmati mashinalari yoki tunu-kun ishlaydigan har qanday boshqa avtomobillar.
- Havoda qum va changni yuqori miqdorda saqlovchi zonalarda ekspluatatsiya qilinuvchi har qanday avtomobillar, masalan, neft quvurlarida va shunga o'xshash joylarda.

- 6 kmgacha masofaga qisqa safarlar uchun muntazam qo'llaniluvchi avtomobillar. Moyni va filtrni almashtirish zaruratini motor moyi muddati indikatori ko'rsatadi. Og'ir ekspluatatsiya sharoitlarida indikator safar qilishning 5000 kmdan avvalroq yoqilishi mumkin. Indikator moydagi changga ta'sir

ko'rsatmaydi, shuning uchun, agar avtomobil yuqori changlanganlikda ekspluatatsiya qilinayotgan bo'lsa, moy va filtrning almashtirilishi har 5000 kmdan avvalroq talab etilishi mumkin.

*** Izoh:** Yuqorida sanab o'tilgan ekstremal sharoitlarda ekspluatatsiya qilishda o't oldirish svechalarining ancha tez-tez almashtirilishi talab etilishi mumkin. Sizning avtorizatsiyalangan GM dileringiz sizning avtomobilingiz uchun muayyan texnik xizmat ko'rsatishning ancha mos keluvchi oraliqlarini aniqlab berishda yordam ko'rsatadi.

Majburiy texnik xizmat ko'rsatishning qo'shimcha tartib-taomili - Kengaytirilgan texnik xizmat ko'rsatish

Har 70 000 km

- Avtomatik uzatmalar qutisidagi suyuqlikni almashtiring.

Har 120 000 km

- To'liq yuritmali avtomobilda: orqa ko'prik moyini almashtiring. Yuqori bosim ostidagi suv oqimini oldingi/orqa ko'prikning bevosita tarqatma qutisiga va/yoki tashqi salniklariga yo'naltirmang. Yuqori bosim ostidagi suv zichlagichlar orqali kirib borishi va tarqatish qutisining moyini ifloslantirishi mumkin. Ifloslangan moy tarqatma qutining va/yoki o'qlarning xizmat qilish muddatini qisqartiradi va almashtirilishi kerak.

Avtomobil egasi tomonidan bajariluvchi tekshiruvlar va tartib-taomillar

Ikki yilda bir marta

- Tormoz suyuqligini almashtirish.

Besh yilda bir marta

- Konditsioner quritgichini almashtirilishi besh yilda bir marta amalga oshiriladi. Konditsionerga xizmat ko'rsatishni besh yilda bir marta o'tkazish zarur. Xizmat ko'rsatishga tizimning ishlash davomiyligini va samaradorligini ta'minlovchi quritgichni almashtirish kiradi. Bunday xizmat ko'rsatish majmuaviy bo'lishi mumkin. O'z dileringizga murojaat qiling.

Avtomobilning ko'p nuqtali tekshirilishi (MPVI)

Avtomobilning ko'p nuqtali tekshirilishi (MPVI) tayyorgarlikdan o'tgan avtomexaniklar tomonidan bajariladi, ular texnik xizmat ko'rsatish nuqtai nazaridan transport vositasining holatini baholaydi. Bunday ko'rikning natijalari bo'yicha u yoki bu uzellarga xizmat ko'rsatishning o'tkazilish zarurati shoshilinch qanday bo'lsa, keyinchalik ham xuddi shunday belgilab beriladi.

Mexaniklar avtomobilning holatini tekshirish bo'yicha quyida sanab o'tilgan tartib-taomillarni bajarishadi. MPVI muvofiq texnologik kartaning nusxasini sizning mamlakatingizdagi GM sertifikatlangan servis-markazi saytidan so'rab olish mumkin. Tekshirish, ko'rikdan o'tkazish va xizmat ko'rsatish bo'yicha tartib-taomillarning to'liq ro'yxati istalgan servis markazda mavjuddir.

Alohida tartib-taomillar sizning avtomobilingizga va (yoki) mintaqangizga taalluqli bo'lmasligi mumkin.

Diagnostika

- Xizmat ko'rsatishni o'tkazish /ekspluatatsiyadan chiqarish jurnalini tekshirish

Motor moyini va moy filtrini almashtirish

- Motor moyi
- Moyning xizmat muddati nazorati
- Moyning xizmat muddati ko'rsatkichlarini bekor qilish Tashqi yoritish
- Vizual ko'rik

Old oyna va oynatozalagichlar

- Vizual ko'rik

12 Vga akkumulator batareyasi

- Akkumulator batareyasini vizual ko'rigi
- Akkumulator batareyasini sinovdan o'tkazish natijalari
- Batareya simlari va ulanishlari Ishchi suyuqlikni sizib chiqish predmetiga tizimni ko'rikdan o'tkazish
- Motor moyi
- Uzatmalar qutisi
- Yetakchi ko'prik
- Tarqatuvchi quti
- Dvigatelni sovutish tizimi
- Kuchaytirgichli rul boshqaruvi (agar jamlanma bilan ko'zda tutilgan bo'lsa) Yonilg'i uzatish tizimi

• Old oyna yuvgichi suyuqligi

Shinalarni ko'rikdan o'tkazish

• Shinalardagi bosim, protektor chuqurligi, yedirilish darajasi
• Shinalarni o'rnini almashtirish, agar bajarilgan bo'lsa
• Yaqinlashish-uzoqlashishni tekshirish (ixtiyoriy)
• Shinalarda havo bosimi ko'rsatkichlarini bekor qilish
• Agar avtomobil shinalarni ta'mirlash uchun to'plam bilan jihozlangan bo'lsa, germetikli ballonning yaroqlilik muddatini tekshiring. Ehtiyot g'ildiraknning holatini tekshirish (jamlanmada ko'zda tutilgan bo'lsa)

Tormoz tizimi

• Tormoz tizimini tekshirish Vizual funksional tekshiruvlar
• Xavfsizlik kamarlari elementlari
• Chiqarish tizimi
• Akselerator tepkisi
• Salondagi havo filtri (agar jamlanma bilan ko'zda tutilgan bo'lsa)
• Dvigatelning havo filtri
• Shlanglar
• Kamarlar
• Amortizatorlar va ustunlar
• Rul boshqaruvi elementlari
• Yarim o'q kojuxlari yoki kardan sharnirli kardanli val
• Karter ko'targichi ustuni (agar jamlanma bilan ko'zda tutilgan bo'lsa)
• Pol gilamchalarining mahkamlagichlari, tepkilar yurishiga xalallarning mavjud emasligi
• Tovushli signal
• O't oldirish qulfi (agar jamlanma bilan ko'zda tutilgan bo'lsa)
• Starter o'chirgichi
• Yonilg'i bug'larini ushlab qolish tizimi

Surkov moyi

• Shassi elementlari

Maxsus avtomobillar

• Faqatgina tijorat maqsadlarida intensiv ravishda foydalaniladigan avtomobillarda: Har bir moy almashtirilganda shassi qismlarini moylang.
• Avtomobil kuzovining pastki qismini yuvishni amalga oshiring. "Avtomobil tashqi ko'rinishini parvarishlash" bo‘limida "Kuzov pastki qismiga texnik xizmat ko‘rsatish"ga qarang ⇨ 9-64.

XIZMAT KO'RSATISH REGLAMENTI

Avtomobilga davriy texnik xizmat ko'rsatish va tegishli hujjatlarni yuritish uchun javobgarlik egasiga yuklanadi. Siz avtomobilga ishlab chiqaruvchining reglamentiga muvofiq texnik xizmat ko'rsatish o'z vaqtida o'tkazilganligining hujjatli tasdig'iga ega bo'lishingiz kerak.

Xizmat ko'rsatish davriyligi avtomobilning o'tilgan yo'li yoki xizmat qilish muddati bilan, qaysi biri tezroq kelishiga qarab, belgilanadi	**O'tilgan yo'l, km (x 1000)**	**7,5**	**15**	**22,5**	**30**	**37,5**	**45**	**52,5**	**60**	**67,5**	**75**	**82,5**	**90**	**97,5**	**105**
	Xizmat qilish muddati, oylar	**6**	**12**	**18**	**24**	**30**	**36**	**42**	**48**	**54**	**60**	**66**	**72**	**78**	**84**
O't oldirish svechalari (4)			I	I	R	I	I	I	R	I	I	I	R	I	I
Dvigatel va uzatmalar qutisi: ishchi suyuqliklarnining sizib chiqishi mavjudligini va sathini tekshirish.		I	I	I	I	I	I	I	I	I	I	I	I	I	I
Osma agregatlar yuritma tasmasi: tekshirishva agar kerak bo'lsa tarangligini sozlash.		I	I	I	I	I	I	I	I	I	I	I	I	I	I
Osma agregatlar yuritma tasmasi: almashtirish.		Har 240 000 km													
Shlangni tekshiring va agar kerak bo'lsa, uni almashtiring.			I		I		I		I		I		I		I
Ichki yonuv dvigateli havo filtri: filtr elementini almashtiring. (5)		I	R	I	R	I	R	I	R	I	R	I	R	I	R
Yoqilg'i filtri (tashqi) benzinli dvigatel: almashtirish. (agar mavjud bo`lsa) (1) (2)		R	R	R	R	R	R	R	R	R	R	R	R	R	R
Dvigatel podveskasi: shikastlanish va siqilishni tekshiring.				I			I			I			I		
Ishlangan gazlarni chiqarish podveskasi: shikastlanish va siqilishni tekshiring.		I	I	I	I	I	I	I	I	I	I	I	I	I	I
Yoqilg'i shlangi: tekshirish.		I			I			I			I			I	

Belgilanishlar:

I - nazorat qilish va zarur bo'lganda sozlash, tozalash, tortib mustahkamlash, moylash, foydalanish suyuqliklarini to'ldirib quyish va ishdan chiqqan detallarni almashtirish;

Almashtirish va ta'mirlash qo'shimcha xizmatlar hisoblanadi va ushbu ishlarning haqi avtomobilning egasi tomonidan to'lanadi;

R - almashtirish;

(1) Agar avtomobil og'ir sharoitlarda foydalanilsa tez-tez texnik xizmat ko'rsatish ko'proq talab etiladi: Servis kitobchasi 14-betidagi yoki Foydalanish qo'llanmasida Og'ir foydalanish sharoitlari bo'limiga qarang;

(2) Foydalanish qo'llanmasining «TA'MIRLASH VA TEXNIK XIZMAT KO'RSATISH» bo'limiga qarang;

(4) Tavsiya etilmagan sifatga mos kelmaydigan yonilg'idan foydalanganda, har bir texnik xizmat ko'rsatishda tekshirish, va odatdagi TXK ga nisbatan ikki baravar tezroq almashtirish talab etilishi mumkin. Ushbu ishlar TXK o'tkazilganda qo'shimcha ish deb hisoblanadi. Yonilg'iga qo'yiladigan talablar Foydalanish Qo'llanmasida bayon etilgan;

(5) Agar avtomobil tuproq yo'llarida foydalanilsa, uni har bir 7 500 km yoki 6 oy foydalanishdan keyin tekshirish kerak. Zarur bo'lganda ta'mirlash, tozalash yoki almashtirishni o'tkazing.

XIZMAT KO'RSATISH REGLAMENTI (davomi)

Avtomobilga davriy texnik xizmat ko'rsatish va tegishli hujjatlarni yuritish uchun javobgarlik egasiga yuklanadi. Siz avtomobilga ishlab chiqaruvchining reglamentiga muvofiq texnik xizmat ko'rsatish o'z vaqtida o'tkazilganligining hujjatli tasdig'iga ega bo'lishingiz kerak.

Xizmat ko'rsatish davriyligi avtomobilning o'tilgan yo'li yoki xizmat qilish muddati bilan, qaysi biri tezroq kelishiga qarab, belgilanadi	**O'tilgan yo'l, km (x 1000)**	**7,5**	**15**	**22,5**	**30**	**37,5**	**45**	**52,5**	**60**	**67,5**	**75**	**82,5**	**90**	**97,5**	**105**
	Xizmat qilish muddati, oylar	**6**	**12**	**18**	**24**	**30**	**36**	**42**	**48**	**54**	**60**	**66**	**72**	**78**	**84**
Motor moyini almashtirish (1) (2) (9)		R	R	R	R	R	R	R	R	R	R	R	R	R	R
Motor moyi filtrini almashtirish (1)		Har motor moyi almashganda. Og'ir (ekstremal) sharoitlarda foydalanganda har 5 000 km.													
Ko'mir adsorberni tozalash shlangi: to'lib qolishini tekshiring.		I	I	I	I	I	I	I	I	I	I	I	I	I	I
Ko'mir adsorberi: almashtirish.		Og'ir sharoitlarda doimiy foydalanishda (notekis, changli yo'llar). Har 10 000 km.													
Sovutish tizimidagi suyuqlik sathini va sizishlarning mavjudligini tekshirish.		I	I	I	I	I	I	I	I	I	I	I	I	I	I
Sovutish suyuqligini alamshtiring va sizishini tekshiring. (2) (3)		I	I	I	I	I	I	I	I	I	I	I	I	I	I
Shlanglar, shtutser, radiator va sovutish suvi nasosi: sathini va oqishini tekshiring.		I		I		I		I		I		I		I	
Konditsioner tizimining ishlashini tekshirish. (*)		I	I	I	I	I	I	I	I	I	I	I	I	I	I
Salonning havo filtri (konditsioner): almashtirish (7)		I	R	I	R	I	R	I	R	I	R	I	R	I	R
Konditsioner havo yo'li matoli himoyasi: to'libb qolishni tekshiring.			I		I		I		I		I		I		I
Tarqatuvchi qutini germetiklikka tekshirish.		I	I	I	I	I	I	I	I	I	I	I	I	I	I
Agar to'liq yuritma (4x4) doimiy ishlatilsa, uzatmalar qutisi moyini almashtiring. (2)		**Har 3 yil yoki 70 000 km yo'l o'tganda**													

Belgilanishlar:
I - nazorat qilish va zarur bo'lganda sozlash, tozalash, tortib mustahkamlash, moylash, foydalanish suyuqliklarini to'ldirib quyish va ishdan chiqqan detallarni almashtirish;
Almashtirish va ta'mirlash qo'shimcha xizmatlar hisoblanadi va ushbu ishlarning haqi avtomobilning egasi tomonidan to'lanadi;
R - almashtirish;
(1) Agar avtomobil og'ir sharoitlarda foydalanilsa tez-tez texnik xizmat ko'rsatish ko'proq talab etiladi: Servis kitobchasi 14-betidagi yoki Foydalanish qo'llanmasida Og'ir foydalanish sharoitlari bo'limiga qarang;
(2) Foydalanish qo'llanmasining «TA'MIRLASH VA TEXNIK XIZMAT KO'RSATISH» bo'limiga qarang;
(3) 150 000 km yoki 5 yil dan keyin almashtirish;
(7) Og'ir va murakkab sharoitlarda foydalanganda har 12 oyda bir marta almashtirish.
(9) Agar dvigatel moyining qoldiq umrining ko'rsatkichi mavjud bo'lsa, uning haqiqiy ko'rsatkichlarga foydalanish sharoitlariga qarab rioya qilish kerak. Dvigatel moyini o'zgartirish intervallari qisqartirilishi mumkin; (*) Qabul qilgich-quritgich har besh yilda almashtiriladi.

XIZMAT KO'RSATISH REGLAMENTI (davomi)

Avtomobilga davriy texnik xizmat ko'rsatish va tegishli hujjatlarni yuritish uchun javobgarlik egasiga yuklanadi. Siz avtomobilga ishlab chiqaruvchining reglamentiga muvofiq texnik xizmat ko'rsatish o'z vaqtida o'tkazilganligining hujjatli tasdig'iga ega bo'lishingiz kerak.

Xizmat ko'rsatish davriyligi avtomobilning o'tilgan yo'li yoki xizmat qilish muddati bilan, qaysi biri tezroq kelishiga qarab, belgilanadi	**O'tilgan yo'l, km (x 1000)**	**7,5**	**15**	**22,5**	**30**	**37,5**	**45**	**52,5**	**60**	**67,5**	**75**	**82,5**	**90**	**97,5**	**105**
	Xizmat qilish muddati, oylar	**6**	**12**	**18**	**24**	**30**	**36**	**42**	**48**	**54**	**60**	**66**	**72**	**78**	**84**
Uzatmalar qutisi (barcha modifikatsiyalar): moy sathini tekshiring va agar kerak bo'lsa, to'ldiring. (2)		I	I	I	I	I	I	I	I	I	I	I	I	I	I
Avtomatik uzatmalar qutisining transmission moyi (2)		Quyidagi izohga (8) qarang.													
Old va orqa most: moy darajasini tekshirish.		I	I	I	I	I	I	I	I	I	I	I	I	I	I
Old va orqa most: moyni almashtirish. (1) (2)		Har 120 000 km.													
Tormoz kolodkalari va disklari: shikastlanishini tekshirish. (5)		I	I	I	I	I	I	I	I	I	I	I	I	I	I
Nakladka: shikastlanishini tekshirish. (5)		I	I	I	I	I	I	I	I	I	I	I	I	I	I
Tormoz yo'llari (quvurlar va shlanglar): germetikligini tekshiring		I	I	I	I	I	I	I	I	I	I	I	I	I	I
Tormoz suyuqligi: sathini tekshirib ko'ring, agar u minimal darajadan past bo'lsa - sizishni bartaraf qiling va tormoz suyuqligini almashtiring. (1) (2) (4)		I	I	I	R	I	I	I	R	I	I	I	R	I	I
To'xtab turish tormoz tizimi: tekshirish va sozlash. Sharnir va troslarni moylash.		I	I	I	I	I	I	I	I	I	I	I	I	I	I
Sharli oporalar va podveska dastagi: zazorlar va zararni baholash.		I	I	I	I	I	I	I	I	I	I	I	I	I	I

Belgilanishlar:

I - nazorat qilish va zarur bo'lganda sozlash, tozalash, tortib mustahkamlash, moylash, foydalanish suyuqliklarini to'ldirib quyish va ishdan chiqqan detallarni almashtirish;

Almashtirish va ta'mirlash qo'shimcha xizmatlar hisoblanadi va ushbu ishlarning haqi avtomobilning egasi tomonidan to'lanadi;

R - almashtirish;

(1) Agar avtomobil og'ir sharoitlarda foydalanilsa tez-tez texnik xizmat ko'rsatish ko'proq talab etiladi: Servis kitobchasi 14-betidagi yoki Foydalanish qo'llanmasida Og'ir foydalanish sharoitlari bo'limiga qarang;

(2) Foydalanish qo'llanmasining «TA'MIRLASH VA TEXNIK XIZMAT KO'RSATISH» bo'limiga qarang;

(4) Agar avtomobil og'ir sharoitlarda foydalanilsa, har bir 30 000 km dan keyin yoki bir yildan s'ong foydalanish materiallarini almashtirish kerak bo'ladi:

- tepalikli yoki tog'li joylarda yurish yoki
- tirkama bilan tez-tez yurish;

(5) Og'ir sharoitlarda foydalanilganda, tez-tez texnik xizmat ko'rsatish talab etiladi: qisqa masofalarga yurish, uzoq vaqt davomida dvigatelni salt ishlash rejimida yurgizish, tez-tez yo'lda tirbandlikda tiqilib qolish sharoitida past tezlikda yurish, tuproqli yo'llarda yurish.

(8) Avtomatik uzatmalar qutisida moyni almashtirish quyidagi sharoitlarda foydalanishda:

- og'ir sharoitlarda har bir 70 000 km dan keyin talab etiladi;

XIZMAT KO'RSATISH REGLAMENTI (davomi)

Avtomobilga davriy texnik xizmat ko'rsatish va tegishli hujjatlarni yuritish uchun javobgarlik egasiga yuklanadi. Siz avtomobilga ishlab chiqaruvchining reglamentiga muvofiq texnik xizmat ko'rsatish o'z vaqtida o'tkazilganligining hujjatli tasdig'iga ega bo'lishingiz kerak.

Xizmat ko'rsatish davriyligi avtomobilning o'tilgan yo'li yoki xizmat qilish muddati bilan, qaysi biri tezroq kelishiga qarab, belgilanadi	**O'tilgan yo'l, km (x 1000)**	**7,5**	**15**	**22,5**	**30**	**37,5**	**45**	**52,5**	**60**	**67,5**	**75**	**82,5**	**90**	**97,5**	**105**
	Xizmat qilish muddati, oylar	**6**	**12**	**18**	**24**	**30**	**36**	**42**	**48**	**54**	**60**	**66**	**72**	**78**	**84**
Old va orqa amortizatorlar: uning qismlari va moy sizishiga tekshiring.		I	I	I	I	I	I	I	I	I	I	I	I	I	I
Shinalar: havo bosimi, eskirish va zararni tekshirish, zarurat tug'ilganda o'rinlarini almashtirish. G'ildirak boltining mahkamlash momentini tekshirish. (6) Agar me'yordan chetlashish kuzatilsa, g'ildirakning o'rnatma burchagini tekshiring.		I	I	I	I	I	I	I	I	I	I	I	I	I	I
Kuzov va osti: bo'yoq qoplamalarining butunligini va korroziya belgilarini tekshirish.		I	I	I	I	I	I	I	I	I	I	I	I	I	I
O'rindiq kamarlar: kamarlar, qulflar va mahkamlagichlar, ularning bo'g'inlarning ishlashi va mahkamlash momentini tekshirish.		I	I	I	I	I	I	I	I	I	I	I	I	I	I
Old eshik oynasi zichlagichi: GM markali silikon moyni aerozol purkagichidan oyna siljiydigan manjet zichlagichining ichki va pastki qismlariga surting. Silikon moyni shisha zichlagichning vertikal old va orqa tomoniga surtish kerak.		I		I		I		I		I		I		I	
Elektr qurilma: nosozlik kodlarini diagnostika vositasi bilan tekshiring.		I	I	I	I	I	I	I	I	I	I	I	I	I	I
Yorug'lik qurilmalari va ovozli signal: tekshiring.		I	I	I	I	I	I	I	I	I	I	I	I	I	I
Old oyna tozalash va yuvish vositalari: cho'tkalarni holatini tekshirish va kerak bo'lsa yuvish.		I	I	I	I	I	I	I	I	I	I	I	I	I	I
Faralar blokini sozlash: yorug'lik nurlarining yo'nalishini tekshirish.			I				I				I				I
Yoqilg'i baki sapuni: zarurat tug'ilganda tekshirish.				I			I			I			I		

Belgilanishlar:
I - nazorat qilish va zarur bo'lganda sozlash, tozalash, tortib mustahkamlash, moylash, foydalanish suyuqliklarini to'ldirib quyish va ishdan chiqqan detallarni almashtirish;
Almashtirish va ta'mirlash qo'shimcha xizmatlar hisoblanadi va ushbu ishlarning haqi avtomobilning egasi tomonidan to'lanadi;
R - almashtirish;
(6) Shinalarning holatini dvigatelni ishga tushirishdan avval, shinalardagi havo bosimini esa - yonilg'i bakiga har bir yonilg'i quyishda yoki, hech bo'lmasa, oyda bir marta (manometrdan foydalanib) tekshirish kerak.

TAVSIYA ETILGAN ISHCHI SUYUQLIKLAR. SURKOV MATERIALLARI VA DETALLAR

Tavsiya etilgan ishchi suyuqliklar va surkov materiallari

Qo'llanilishi	Ishchi suyuqlik / surkov materiallari
Avtomatik uzatmalar qutisi	Avtomatik uzatmalar qutisining ishchi suyuqligi - DEXRON-VI.
Dvigatelning sovituvchi suyuqligi	50/50 toza ichimlik suvi va yangi DEX-COOL sovutish suvi aralashmasidan foydalaning. Sovutish tizimi ⇨ 9-11-ga qarang.
Motor moyi	Dexos1 spetsifikatsiyasiga javob berish uchun sertifikatlangan, talab qilinadigan SAE qovushqoqli motor moyi. ACDelco dexos1 to'liq sintetik moy tavsiya etiladi. Dvigatel moyi ⇨ 9-5 ga qarang.
Kapot ilashgichi, ikkilamchi ilashgich, shtiftlar, prujina ushlagich va bo'shatuvchi dastak	Aerozol moylash yoki NLGI № 2 standarti moylash moddasi, LB yoki GC-LB toifasi.
Gidravlik tormoz tizimi	DOT 4 - Gidravlik tormoz suyuqligi.
Qulf silindrlari, kapotning ilgaklari va eshiklar	Superlube ko'p maqsadli moylash vositasi. Dileringizga murojaat qiling.
Orqa ko'prik	O'z dileringizga murojaat qiling.
Oyna yuvish uchun suyuqlik	Mahalliy muzlash harorati talablariga javob beradigan avtomobil old oynasini yuvish suyuqligi.

IZOH

11 TEXNIK MA'LUMOTLAR

- AVTOMOBILNING IDENTIFIKATSIYA MA'LUMOTLARI 11-2
- AVTOMOBIL HAQIDA MA'LUMOTLAR 11-3

AVTOMOBILNING IDENTIFIKATSIYA MA'LUMOTLARI

Avtomobilning identifikatsiya raqami (VIN)



Avtomobilning identifikatsiya raqamia ega bo'lgan jadvalcha haydovchi tomonidagi uskunalar panelini tepa burchagida joylashgan. Uni avtomobil tashqarisida turib, old oyna orqali ko'rish mumkin. Avtomobilning identfikatsiya raqami sertifikatsion jadvalchada, ehtiyot qismlarni buyurtma qilish uchun identifikatsiya jadvalchasida, transport vositasining pasportida va transport vositasini ro'yxatdan o'tganligi haqida guvohnomada ko'rsatilgan.

Avtomobilning identifikatsiya raqami

Avtomobilning identifikatsiya raqamini sakkizinchi belgisi dvigatel kodi hisoblanadi. Ushbu kod bo'yicha dvigatelning turi va texnik xarakteristikalarini aniqlash mumkin, hamda u dvigatelning ushbu turi uchun mo'ljallangan ehtiyot qismlarni buyurtma qilish uchun qo'llaniladi. Dvigatel kodi haqida ma'lumotlarni Yonilg'i idishlari va tasniflanishlar ⇨ 11-3 dagi Dvigatel tasniflanishiga qarang.

Ehtiyot qismlarni buyurtma qilish uchun identifikatsiya jadvalchasi

O'rta ustunchada jolylashgan sertifikatsion jadvalchada shtrix kod tushirilgan bo'lishi mumkin, uni skanerlashda quyidagi ma'lumotlarni olish mumkin:

- Avtomobilning identifikatsiya raqami (VIN)
- Avtomobil modelining belgilanishlari
- Lak-bo'yoq qoplamasi rangi kodi

Avtomobilning ishlab chiqaruvchi-zavodida o'rnatilgan qo'shimcha asbob-uskunalar

AVTOMOBIL HAQIDA MA'LUMOTLAR

Yonilg'i to'ldirish idishlari va tasniflanishlar

Yonilg'i quyish idishlari haqidagi taxminiy ma'lumotlar metrik va britancha o'lchov birliklarida keltiriladi. Tavsiya etilgan ishchi suyuqliklar va surkov materiallari ⇨ 10-14ni qarang.

Joylashish joyi	Sig'imi	
	Birliklarning metrik tizimlari	Birliklarning britancha tizimlari
Konditsionerlash tizimining xladagent turi	Konditsionerlash tizimida qo'llaniluvchi xladagent miqdoir va turi haqidagi batafsil ma'lumotlar motor bo'linmasida joylashgan muvofiq jadvalchada ko'rsatilgan. Batafsil ma'lumotlarni olish uchun avtorizatsiyalangan dilerga murojaat qiling.	
Sovutish tizimi - dvigatel*	16,9 l	17,9 kvartlar
Motor moyi va moy filtri	5,2 l	5,5 kvartlar
Yonilg'i baki		
Old yuritmali avtomobil	73 l	19,4 gallon
To'liq yuritmali avtomobil	82 l	21,7 gallon
G'ildiraklarning gaykalarini qotirish momenti	190 H·m	140 funt-futlar kuchi
Barcha yonilg'i quyish idishlari haqidagi ma'lumotlar taxminiy. Ishchi suyuqliklar/moylarni ushbu Qo'llanmada tavsiya etilgan sathlargacha qo'shish kerak. Qo'shimcha quyishdan keyin ishchi suyuqlikning sathini tekshiring.		
* Dvigatelning sovutish tizimining suyuqlik quyish idishi o'z ichiga butun sovutish tizimining idishini va uning komponentlarini kiritadi.		

Dvigatel tasniflanishlari

Dvigatel	VIN-kod	Uzatmalar qutisi	O't oldirish svechalari elektrodlari orasidagi tirqish
2,5 l hajmga ega bo'lgan turbo bosimli, qatorli, 4-silindrli dvigatel	S	Avtomatik	0,65-0,75 mm (0,026-0,030 dyuym)
O't oldirish svechalari elektrodlari orasidagi tirqishlar avtomobil ishlab chiqaruvchilari tomonidan o'rnatilgan. O't oldirish svechalari orasidagi tirqishning sozlanishini bajarish tavsiya etilmaydi, chunki bu o't oldirish svechasining shikastlanishiga olib kelishi mumkin.			

Dvigatelni yuritma kamarini joylashishi

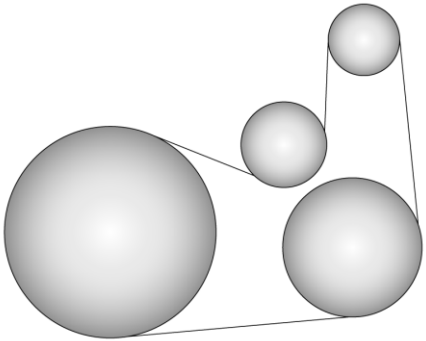

2,5 l hajmga ega bo'lgan qatorli 4-silindrli dvigatel

12 MIJOZLAR UCHUN MA'LUMOT

- A'LUMOTLARNI YIG'ISH VA HOLATLARNI QAYD QILISH TIZIMI, MAXFIYLIK 12-2
- IZOH 12-4

MA'LUMOTLARNI YIG'ISH VA HOLATLARNI QAYD QILISH TIZIMI, MAXFIYLIK

Ushbu avtomobil ko'pgina murakkab elektron qurilmalar bilan jihozlangan, ular avtomobilning ekspluatatsiya ko'rsatkichlarini, hamda uni haydash va qo'llash xususiyatlarini qayd etib boradi, masalan, dvigatel va transmissiya komponentlari, xavfsizlik yostiqlari holati ustidan kuzatib boradi va avtomobil to'qnashuvi holatida ularning ishlashi uchun javob beradi, hamda antibloklovchi tizimning (muvofiq to'plamda) harakatini ta'minlaydi. Ushbu modullarda avtomobilga texnik xizmat ko'rsatish yoki uni ta'mirlashda rasmiy dilerning texnik xodimlari, hamda avtomobilning xavfsizligi yoki funksiyalarini yaxshilash maqsadida GM kompaniyasi tomonidan qo'llanilishi mumikin.

Ba'zi modullarda ekspluatatsion ma'lumotlar, masalan yonilg'i sarfi yoki harakatlanishni o'rtacha tezligi haqidagi axborotlar, hamda maqbul sozlamalar, masalan, radiostansiyalar, o'rindiqlar holati va iqlim tizimi sozlamalari haqidagi ma'lumotlar saqlanishi mumkin.

Kiberxavfsizlik

GM kompaniyasi sizning avtomobilingiz qo'llanilishi haqidagi ma'lumotlarni, jumladan ekspluatatsion ma'lumotlar va xavfsizlikka tegishli ma'lumotlarni to'playdi.

Biz ushbu ma'lumotlarni muvofiq choralarni ta'minlash, mahsulotlarni va servislarni baholash, ularni yaxshilash va ularning nosozliklarini aniqlash va ularni bartaraf qilish maqsadida, hamda yangi mahsulotlar va servislarni ishlab chiqish uchun to'playmiz.

GM kompaniyasi uchun ruxsat etilmagan tashqi elektron kirish va nazorat qilishdan avtomobilning elektron tizimlarini va uning egasi ma'lumotlarini himoyalash alohida muhim ahamiyatga ega. GM kompaniyasi xavfsizlik, amaliyotlar va tavsiyalarning muvofiq standartlariga rioya qiladi va muvofiq tarmoqlarda zararli dasturlarning ehtimolli faolligini aniqlab va zamonaviy, muvofiqlashtirilgan va samarali ehtimolli kibrtahdidlarga qarshi harakatlarni amalga oshirib, avtomobilni va uning servislari platformalarini ruxsat etilmagan elektron kirishdan himoyalashga qaratilgan vositalardan foydalanadi. Himoya tizimining buzilishlari sizning xavfsizligingizga ta'sir etishi va sizning shaxsiy ma'lumotlaringizni obro'sini to'kishi mumkin. Xavfsizlik tahdidlarini minimumga keltirish uchun, o'z avtomobilingizni elektron tizimlariga begona qurilmalarni ulamang va avtomobilingizni noma'lum yoki ishonch bildirmaydigan tarmoqlarga (Bluetooth, Wi-Fi yoki shunga o'xshash texnologiyalar orqali) ulamang. Agar sizda o'z ma'lumotlaringiz obro'sizlantirilishi yoki avtomobilingizni ekspluatatsiya xavfsizligi himoyalash tizimini buzilishi natijasida pasaytirilishi mumkin bo'lgan shubha mavjud bo'ladigan holatda, avtomobildan foydalanishni to'xtating va o'z dileringizga murojaat qiling.

Ma'lumotlarni yig'ish va holatlarni qayd qilish tizimi

Avtomobil ma'lumotlarni yig'ish va holatlarni qayd qilish tizimi (EDR) bilan jihozlangan.

Ushbu tizimning bosh vazifasi - avariya yoki xavfsizlik yostiqlari ishlashi kabi avariya holatlari yuzaga kelishi yoki to'qnashuv paytida avtomobil tizimining joriy parametrlari haqidagi ma'lumotlarni saqlab qoladi. Ushbu ma'lumotlar avtomobil tizimini o'zini tutishini keyingi tahlili uchun ishlatiladi. Ma'lumotlarni yig'ish tizimi yordamida qisqa vaqt davomida, odatda 30 soniyadan katta bo'lmagan vaqtda dinamik parametrlar va xavfsizlik tizimi holati haqidagi ma'lumotlar yozib boriladi.

- Avtomobil tizimlarining ishchi parametrlari.
- Haydovchi va oldingi yo'lovchi xavfsizlik kamarlarini taqib olganmi yoki taqib olmaganmi.
- Tormoz va aksellerator tepkilarining yurish kattaligi haqidagi ma'lumotlar.

Avtomobil harakat tezligi qiymati. Ushbu ma'lumotlar to'qnashuv va jarohat olish sabablarini aniqlashtirishda yordam beradi.

Izoh

Ma'lumotlarni yig'ish va holatlarni qayd qilish tizimida ma'lumotlar faqat to'qnashuv holatida yoziladi; avtomobilning me'yorda ekspluatatsiya qilinishida hech qanday ma'lumotlar, jumladan shaxsiy ma'lumotlar (ism, familiya, jins, yosh va to'qnashuv joyi) ham yozib borilmaydi. Shunga qaramay, uchinchi tomonlar, masalan, huquq-tartibot organlari, ro'yxatga olish tizimi yordamida olingan ma'lumotlarni, va avariyani tergov qilish davomida shaxsiy ma'lumotlarni qo'llashi mumkin.

Ma'lumotlarni yig'ish va holatlarni qayd qilish tizimi tomonidan yozilgan ma'lumotlarni o'qish uchun maxsus asbob-uskunalarning mavjudligi va avtomobilga va/yoki ma'lumotlarni yig'ish va holatlarni qayd qilish tizimiga kirish huquqi mavjud bo'lishi zarur. Avtomobil ishlab chiqarish-zavodi vakillaridan tashqari, ma'lumotlarni yig'ish va holatlarni qayd qilish tizimi ma'lumotlarini o'qishga ba'zi uchinchi tomonlar, masalan, huquq-tartibot organlari ham ega, ular maxsus asbob-uskunalar bilan ta'minlangan, avtomobilga va/yoki ma'lumotlarni yig'ish va holatlarni qayd qilish tizimiga ruxsat etilgan kirish huquqi mavjudligi shartida.

GM kompaniyasi ushbu ma'lumotlarni uchinchi tomonlarga taqdim qiladi, ba'zi holatlar bundan mustasno: agar avtomobil uzoq muddatli ijaraga olingan bo'lsa, avtomobil egasining ruxsati bilan, ijarachining roziligi bilan; politsiyaning yoki shunga o'xshash davlat tuzilmasining rasmiy so'rovi bo'yicha; sudda GM kompaniyasini himoyalash uchun qo'llaniluvchi material sifatida; qonunchilik talablari bo'yicha.

Biron bir muayyan avtomobilga yoki uning egasiga tegishli bo'lmagan GM kompaniyasi tomonidan yig'iluvchi yoki qabul qilinuvchi ma'lumotlar zarurat tug'ilganida tadqiqot maqsadlarida qo'llanilishi yoki tadqiqotni o'tkazish maqsadida uchinchi shaxslarga taqdim etilishi mumkin.

IZOH